









1

ΜΠΑΝΙΟ | 2026

BAKLATSIDIS
BROS

- **Viber +30.6970.648.340** BAKLATSIDIS BROS Projects
- **Viber +30.6975.069.392** BAKLATSIDIS BROS Service

- Απαγορεύεται οποιουδήποτε είδους αντιγραφή, μεταποίηση, εκτύπωση, ανατύπωση ή αναπαραγωγή της περιεχόμενης ύλης, χωρίς την έγκρισή μας.

* Λόγω της διαδικασίας εκτύπωσης, η χρωματική απόδοση των προϊόντων που απεικονίζονται μπορεί να αποκλίνει από την πραγματικότητα.

ΤΡΑΠΕΖΙΚΟΙ ΛΟΓΑΡΙΑΣΜΟΙ

Α. ΜΠΑΚΛΑΤΣΙΔΗΣ & ΣΙΑ Ε.Ε.	ALPHA BANK	GR 73 0140 7200 7200 0232 000 1769
	EUROBANK	GR 23 0260 3360 0007 1020 0566 606
	ΕΘΝΙΚΗ ΤΡΑΠΕΖΑ	GR 48 0110 8630 0000 8634 4013 361
	ΤΡΑΠΕΖΑ ΠΕΙΡΑΙΩΣ	GR 24 0172 2160 0052 1601 1826 190

A. MPAKLATSIDIS AND SIA E.E.	ΤΡΑΠΕΖΑ ΚΥΠΡΟΥ	
	SWIFT	**IBAN**
	BCYPCY2N	CY87 0020 0195 0000 3570 2558 6102

ΜΠΑΤΑΡΙΕΣ ΜΠΑΝΙΟΥ



ΣΥΣΤΗΜΑΤΑ ΜΠΙΝΤΕ



ΗΛΕΚΤΡΟΝΙΚΕΣ ΜΠΑΤΑΡΙΕΣ

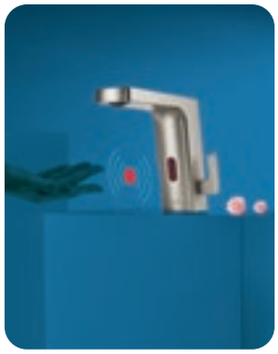

ΣΤΗΛΕΣ ΝΤΟΥΣ



ΘΕΡΜΑΙΝΟΜΕΝΕΣ ΠΕΤΣΕΤΟΚΡΕΜΑΣΤΡΕΣ

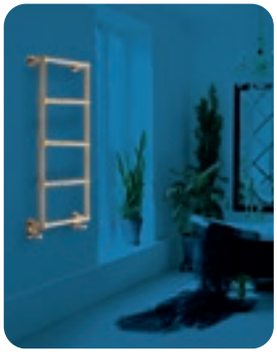

ΑΞΕΣΟΥΑΡ ΜΠΑΝΙΟΥ



BAKLATSIDIS
• BROS •
ΜΠΑΝΙΟ • ΚΟΥΖΙΝΑ

GOLD
ROSE G.

TUSCANY
BRONZE

BLACK CHROME
RUSTY BLACK
BLACK BRUSHED

BLACK

WHITE

INOX

CHROME

RETRO

COLOR

CHROME

ΤΕΧΝΙΚΑ ΣΧΕΔΙΑ

Showroom 1, Θεσσαλονίκη

Θέρμη

Ιδιόκτητες εγκαταστάσεις έκτασης 50,000 m^2



πως να έρθετε

14ο χλμ Θεσ/νίκης-Βασιλικών,
570 01 Θέρμη

Ωράριο Λειτουργίας

Δευτέρα - Παρασκευή 8:00 - 16:00
Σάββατο 8:00 - 13:00

Τ: 2310.463.003

@baklatsidis bros









Το μεγαλύτερο εταιρικό Showroom στην Ελλάδα σας περιμένει.
Σε έναν ιδιόκτητο χώρο, γεμάτο πράσινο, έκτασης 50.000m^2, βρίσκονται οι κεντρικές εγκαταστάσεις της εταιρίας, και το Showroom της Θεσσαλονίκης. Ο επισκέπτης μπορεί να δει από κοντά χιλιάδες προϊόντα από τους κορυφαίους ευρωπαϊκούς οίκους σε μπάνιο και κουζίνα. Το πολύ έμπειρο προσωπικό θα καθοδηγήσει τους επισκέπτες και τελικά θα τους προτείνει, το κοντινότερο σε εκείνους, κατάστημα λιανικής για να προχωρήσουν στις αγορές τους.

Οι εκθεσιακοί χώροι Θεσσαλονίκης και Αθήνας της Baklatsidis Bros και τα προϊόντα που αντιπροσωπεύει, αποκλειστικά στην Ελλάδα, προβάλλονται διαρκώς στα καλύτερα και μεγαλύτερα ελληνικά περιοδικά, με ολοσέλιδες διαφημιστικές καταχωρήσεις.

Πολύ ισχυρή είναι η παρουσία της εταιρίας και στα κοινωνικά δίκτυα (Facebook, Instagram, Google) με στοχευμένες και δυναμικές καμπάνιες προσελκύοντας με αυτόν τον τρόπο όλο και περισσότερους τελικούς καταναλωτές.





Showroom 2, Αθήνα

Ν. Κηφισιά

Ιδιόκτητες εγκαταστάσεις έκτασης 2.000 τ.μ



πως να έρθετε

17ο χλμ Ε.Ο. Αθηνών Λαμίας,
14564 Ν. Κηφισιά Αθήνα

Ωράριο Λειτουργίας

Δευτέρα	09.00 – 17.00
Τρίτη	09.00 – 20.30
Τετάρτη	09.00 – 17.00
Πέμπτη	09.00 – 20.30
Παρασκευή	09.00 – 20.30
Σάββατο	09.00 – 15.00

Τ: 210.62.02.003



@baklatsidis bros



Στο ιδιόκτητο κτήριο των 5 ορόφων και συνολικής έκτασης 2.000m^2, στεγάζεται το Showroom της Αθήνας. Ο επισκέπτης, σε έναν άρτια εξοπλισμένο χώρο, μπορεί να δει από κοντά χιλιάδες προϊόντα από τους κορυφαίους Ευρωπαϊκούς Οίκους για το μπάνιο και την κουζίνα.

Το πολύ έμπειρο προσωπικό θα καθοδηγήσει τους επισκέπτες και τελικά θα τους προτείνει, το κοντινότερο σε εκείνους, κατάστημα λιανικής για να προχωρήσουν στις αγορές τους.

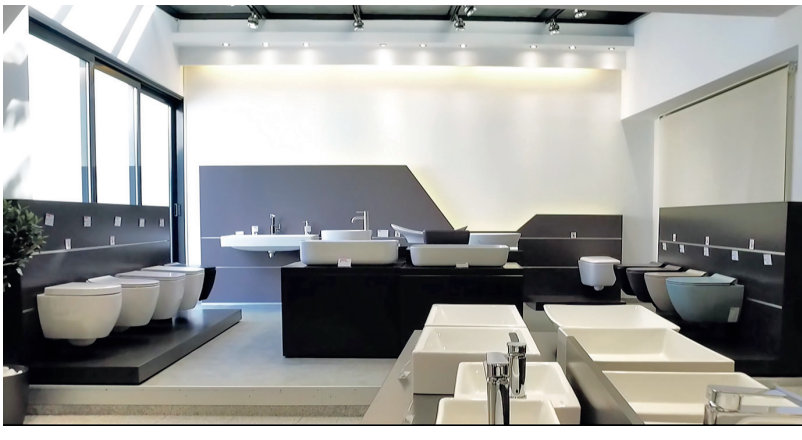



Οι εκθεσιακοί χώροι Θεσσαλονίκης και Αθήνας της **Baklatsidis Bros** και τα προϊόντα που αντιπροσωπεύει, αποκλειστικά στην Ελλάδα, προβάλλονται διαρκώς στα καλύτερα και μεγαλύτερα ελληνικά περιοδικά, με ολοσέλιδες διαφημιστικές καταχωρήσεις.

Τα προϊόντα της εταιρίας μας διατίθενται κατά αποκλειστικότητα σε επιλεγμένα καταστήματα κουζίνας και ειδών υγιεινής σε όλη την Ελλάδα, αλλά και την Κύπρο!
Σας περιμένουμε για μια ιδιωτική ξενάγηση στο χώρο του μπάνιου και της κουζίνας!

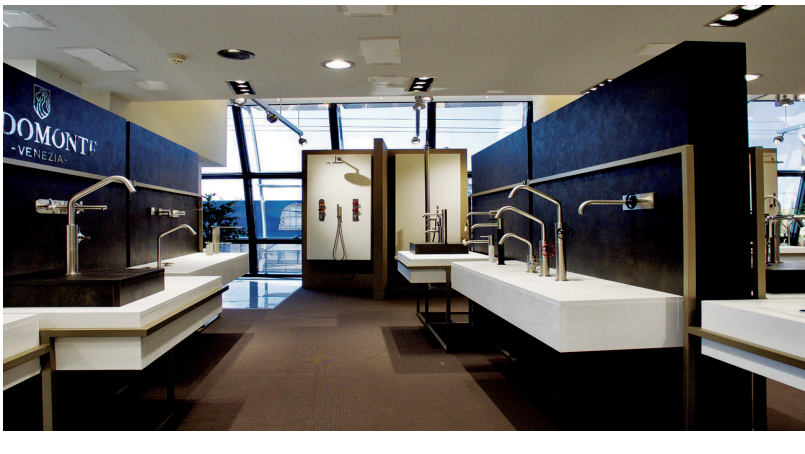



Η ΕΤΑΙΡΙΑ ΜΑΣ

ΔΙΠΛΑ ΣΑΣ

Εδώ και 55 χρόνια η εταιρία μας έχει καθιερωθεί στο χώρο του μπάνιου και της κουζίνας, ως η μεγαλύτερη εμπορική επιχείρηση χονδρικής πώλησης στην Ελλάδα.

Κύριο μέλημα μας αποτελεί η προσεκτική επιλογή επώνυμων προϊόντων υψηλών προδιαγραφών από τους μεγαλύτερους Ευρωπαϊκούς Οίκους, λαμβάνοντας πάντα υπόψιν τις νέες τάσεις, την εξέλιξη της τεχνολογίας και του σχεδιασμού.

B2B

Με την νέα διαδικτυακή εφαρμογή B2B ενισχύουμε & διευκολύνουμε τη συνεργασία μας, παρέχοντας πρόσβαση σε σημαντικές πληροφορίες:

- Έλεγχος διαθεσιμότητας προϊόντων
- Στάδια εκτέλεσης παραγγελίας
- Ιστορικό Αγορών
- Καταχώρηση Παραγγελίας
- Οικονομική καρτέλα
- Λίστα αγαπημένων προϊόντων

WEBSITE

Η ιστοσελίδα μας, εμπλουτισμένη με πολλαπλά φίλτρα, διευκολύνει την επιλογή σας για άμεσα αποτελέσματα.

- Αναλυτικά στοιχεία
- Οδηγίες εγκατάστασης / συντήρησης
- Βίντεο
- Τεχνικά σχέδια
- Νέες παραλαβές

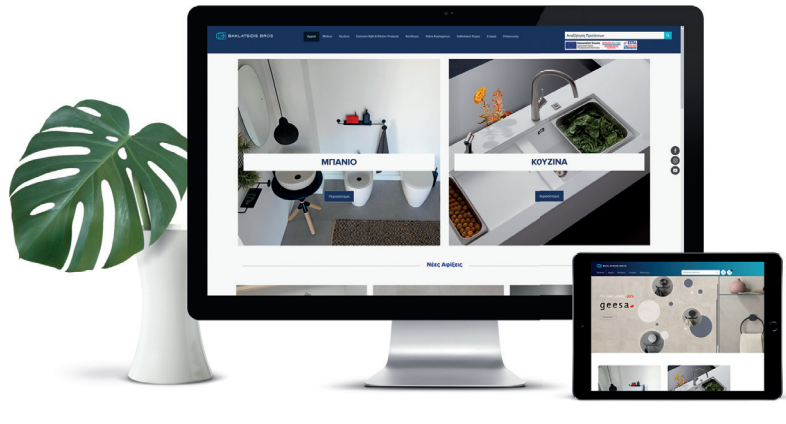



Μπαταρίες Μπάνιου

Color and Style

Rose Gold 14
Gold Brushed 18
Light Gold Brushed 36
Tuscany Brass 50
Antique Brass 54
Bronze Brushed 68
Natural Brass 76
Black Chrome 80
Rusty Black 83
Black Brushed 86
Black Matt 114
White Matt 151
Inox 163
Chrome 201

Retro Bronze 262
Retro Black Matt 268
Retro Chrome 271

Μηχανισμοί 431
Τεχνικά σχέδια 436

ISO QUALITY ASSURANCE

CE

Κατασκευή με πιστοποιημένα υλικά και διαδικασίες CE, ISO.

Οι κατασκευαστές διατηρούν το δικαίωμα να τροποποιήσουν τα προϊόντα χωρίς οποιαδήποτε προγενέστερη ειδοποίηση.





1 Ruveco:
Υγιεινό νερό χωρίς μόλυβδο

Εφαρμόζεται η μέθοδος “ruveco” που εμποδίζει την απελευθέρωση μολύβδου στο νερό. Έτσι εξασφαλίζεται για όλους υγιεινό νερό, χωρίς μόλυβδο, εναρμονισμένο με τις απαιτήσεις του Παγκόσμιου Οργανισμού Υγείας.



2 100% Ιταλικό προϊόν

Εγγυημένα , σχεδιασμός και κατασκευή στην Ιταλία.



3 Πρώτες ύλες υπέρ της προστασίας της υγείας του καταναλωτή

- Περλάτορες κατά των αλάτων, χαμηλού θορύβου και μεγάλης αντοχής σε υψηλή πίεση.
- Ντουζάκια, φλάντζες, ροδέλες, ορειχάλκινα εύκαμπτα σπιράλ με ελαστικό εσωτερικό σωλήνα, κατάλληλα για πόσιμο νερό, μη τοξικά και με διπλή αγκίστρωση, πάχους 0,26mm, σύμφωνα με NF-NSF, DVGW/W270-NSF61-WRC-WRAS, NF-ACS-NSF61.

4 Ποιοτική υπεροχή

- Προστασία Μολύβδου "Ruveco".
- Ορείχαλκος άριστης ποιότητας χωρίς βλαβερές προσμίξεις.
- Επιχρωμίωση σύμφωνα με EN 248.
- Πάχος επιχρωμίωσης: χρωμίου 0,4 nickel 12 micron.
- Μηχανισμός κεραμικών δίσκων, σύμφωνα με τις απαιτήσεις ροής και αντοχής του EN 817 - ASME A112.18.1M.

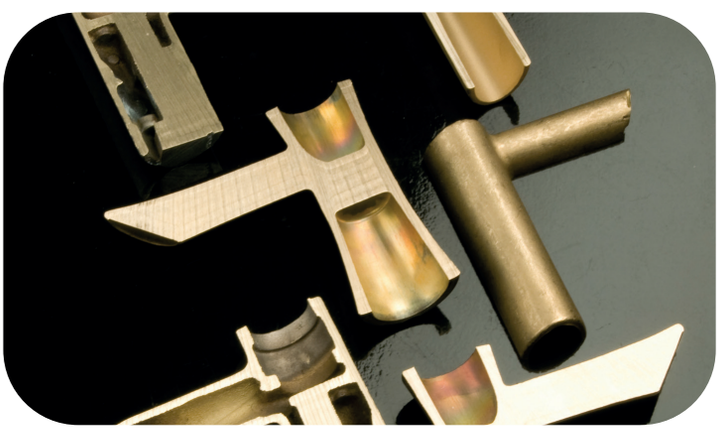



Μπαταρίες Μπάνιου

color and Style

Rose Gold PVD
Gold Brushed
Light Gold Br.

Rose Gold 316 PVD

La Torre
ELLE 316 14

Cora
COSMOS 316L 16

Gold Brushed 316 PVD

La Torre
ELLE 316 18

Cora
COSMOS 316L 20

Gold Brushed

Armando Vicario
HALO 28
INDUSTRIAL 32
LUMIERE 22
SLIM 30

La Torre
ELLE CROSS 26

Light Gold Brushed

Eurorama
ELETTA CHESTER 38
OSO 36

Ελ.τοποθέτησης Gold & L.Gold Br. 41
Κεφαλές 44

Μηχανισμοί 431
Τεχνικά σχέδια 436

Made in ITALY

ELLE 316 Rose Gold Brushed (PVD)



ΔΙΑΘΕΣΙΜΑ ΦΙΝΙΡΙΣΜΑΤΑ


Rose Gold Brushed PVD


Gold Brushed PVD


Black Brushed PVD


Inox Brushed



35004-811 **350,00€**
Rose Gold Brushed PVD
Νιπτήρος με βαλβίδα clic-clac INOX 316



35016-811 **460,00€**
Rose Gold Brushed PVD
Νιπτήρος υψηλή με βαλβίδα clic-clac INOX 316



35032-811 **395,00€**
Rose Gold Brushed PVD
Νιπτήρος εντοιχισμού 2 οπών INOX 316

N0338-811 **55,00€**
Rose Gold Brushed PVD
Βαλβίδα clic-clac INOX 316

INOX AISI 316

5 ΧΡΟΝΙΑ ΕΓΓΥΗΣΗ



1 ΕΞΟΔΟΥ

35300-811 225,00€
Rose Gold Brushed PVD
Μίκτης εντοιχισμού 1 εξόδου INOX 316



2 ΕΞΟΔΩΝ

35314-811 395,00€
Rose Gold Brushed PVD
Μίκτης εντοιχισμού με εκτροπέα περιστροφικό 2 εξόδων INOX 316



3 ΕΞΟΔΩΝ

35300-811 + 35376-811
Rose Gold Brushed PVD 485,00€
Μίκτης εντοιχισμού με εκτροπέα περιστροφικό 3 εξόδων INOX 316

Πώληση σε συνδυασμό με μπαταρία



N50025-811
+ N13500-811 290,00€
Rose Gold Brushed (PVD)
Ανακλινόμενη κεφαλή Ø25εκ.
+ μπράτσο τοίχου 35εκ. INOX 316



N50025-811
+ N11000-811 260,00€
Rose Gold Brushed (PVD)
Ανακλινόμενη κεφαλή Ø25εκ.
+ μπράτσο οροφής 10εκ. INOX 316



N6809-811 95,00€
Rose Gold Brushed (PVD)
Στόμιο 18 εκ. - ½" INOX 316



N10131-811
+ N50300-811
+ N37-811 160,00€
Rose Gold Brushed (PVD)
Επίτοιχη παροχή νερού ½'', μαζί με τηλέφωνο και σπιράλ 1,5μ. INOX 316

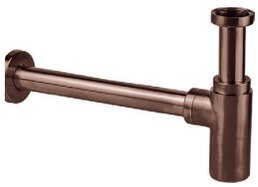

N0262-811 120,00€
Rose Gold Brushed (PVD)
Σιφών με αποσπώμενο πώμα καθαρισμού INOX 316



ΑΝΤΑΛΛΑΚΤΙΚΟ
N50300-811 50,00€
Rose Gold Brushed (PVD)
Τηλέφωνο ντους INOX 316

N37-811 45,00€
Rose Gold Brushed (PVD)
Σπιράλ 1,5μ. INOX 316

COSMO 316L Rose Gold Brushed (PVD)



ΔΙΑΘΕΣΙΜΑ ΦΙΝΙΡΙΣΜΑΤΑ


Rose Gold Brushed PVD


Gold Brushed PVD


Black Brushed PVD


Inox Brushed



6111-811 **270,00€**

Rose Gold Brushed PVD

Νιπτήρος με βαλβίδα clic-clac INOX 316L



6113-811 **350,00€**

Rose Gold Brushed PVD

Νιπτήρος υψηλή με βαλβίδα clic-clac INOX 316L



6118-811 **310,00€**

Rose Gold Brushed PVD

Νιπτήρος εντοιχισμού 2 οπών INOX 316L

IN330-811 **45,00€**

Rose Gold Brushed PVD

Βαλβίδα clic-clac INOX 316



1
ΕΞΟΔΟΥ

6150-811 **185,00€**
Rose Gold Brushed PVD

Μίκτης εντοιχισμού 1 εξόδου INOX 316L



2/3
ΕΞΟΔΩΝ

6150-811 + 6151-811 **370,00€**
Rose Gold Brushed PVD

Μίκτης εντοιχισμού με εκτροπέα περιστροφικό 2/3 εξόδων INOX 316L.

Περιλαμβάνεται τάπα, για χρήση 2 εξόδων

Πώληση σε συνδυασμό με μπαταρία



IN225-811
+ IN135-811 **210,00€**
Rose Gold Brushed (PVD)

Ανακλινόμενη κεφαλή Ø25εκ.
+ μπράτσο τοίχου 35εκ. INOX 316



IN225-811
+ IN110-811 **190,00€**
Rose Gold Brushed (PVD)

Ανακλινόμενη κεφαλή Ø25εκ.
+ μπράτσο οροφής 10εκ. INOX 316



IN580-811 **60,00€**
Rose Gold Brushed (PVD)

Στόμιο 18 εκ. - ½" INOX 316



IN101-811
+ IN019-811
+ IN516-811 **120,00€**
Rose Gold Brushed (PVD)

Επίτοιχη παροχή νερού ½'', μαζί με τηλέφωνο και σπιράλ 1,5μ. INOX 316

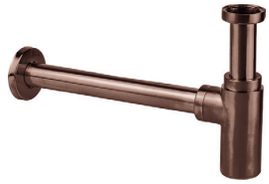

IN200-811 **100,00€**
Rose Gold Brushed (PVD)

Σιφών με αποσπώμενο πώμα καθαρισμού INOX 316



ΑΝΤΑΛΛΑΚΤΙΚΟ

IN019-811 **35,00€**
Rose Gold Brushed (PVD)

Τηλέφωνο ντους INOX 316

IN516-811 **35,00€**
Rose Gold Brushed (PVD)

Σπιράλ 1,5μ. INOX 316

Made in ITALY

ELLE 316 Gold Brushed (PVD)

Έως εξάντλησης των αποθεμάτων



ΔΙΑΘΕΣΙΜΑ ΦΙΝΙΡΙΣΜΑΤΑ


Rose Gold Brushed PVD


Gold Brushed PVD


Black Brushed PVD


Inox Brushed



35004-211 **315,00€**

Gold Brushed PVD

Νιπτήρος με βαλβίδα clic-clac INOX 316



35016-211 **410,00€**

Gold Brushed PVD

Νιπτήρος υψηλή με βαλβ. clic-clac INOX 316



35032-211 **340,00€**

Gold Brushed PVD

Νιπτήρος εντοιχισμού 2 οπών INOX 316

N0338-211 **55,00€**

Gold Brushed PVD

Βαλβίδα clic-clac INOX 316



1 ΕΞΟΔΟΥ

35300-211 185,00€
Gold Brushed PVD
Μίκτης εντοιχισμού 1 εξόδου



2 ΕΞΟΔΩΝ

35314-211 340,00€
Gold Brushed PVD
Μίκτης εντοιχισμού με εκτροπέα περιστροφικό 2 εξόδων INOX 316



3 ΕΞΟΔΩΝ

35300-211 + 35376-211
Gold Brushed PVD 410,00€
Μίκτης εντοιχισμού με εκτροπέα περιστροφικό 3 εξόδων INOX 316

Πώληση σε συνδυασμό με μπαταρία



N50025-211
+ N13500-211 290,00€
Gold Brushed PVD
Ανακλινόμενη κεφαλή Ø25εκ.
+ μπράτσο τοίχου 35εκ. INOX 316



N50025-211
+ N11000-211 260,00€
Gold Brushed PVD
Ανακλινόμενη κεφαλή Ø25εκ.
+ μπράτσο οροφής 10εκ. INOX 316



N6809-211 95,00€
Gold Brushed PVD
Στόμιο 18 εκ. - ½" INOX 316



N10131-211
+ N50300-211
+ N37-211 160,00€
Gold Brushed PVD
Επίτοιχη παροχή νερού ½'', μαζί με τηλέφωνο και σπιράλ 1,5μ. INOX 316



N0262-211 120,00€
Gold Brushed PVD
Σιφών με αποσπώμενο πώμα καθαρισμού INOX 316



ΑΝΤΑΛΛΑΚΤΙΚΟ

N50300-211 50,00€
Gold Brushed PVD
Τηλέφωνο ντους INOX 316

N37-211 45,00€
Gold Brushed PVD
Σπιράλ 1,5μ. INOX 316

COSMO 316L Gold Brushed (PVD)



ΔΙΑΘΕΣΙΜΑ ΦΙΝΙΡΙΣΜΑΤΑ


Rose Gold Brushed PVD


Gold Brushed PVD


Black Brushed PVD


Inox Brushed



6111-211 **270,00€**
Gold Brushed PVD
Νιπτήρος με βαλβίδα clic-clac INOX 316L



6113-211 **350,00€**
Gold Brushed PVD
Νιπτήρος υψηλή με βαλβ. clic-clac INOX 316L



6118-211 **310,00€**
Gold Brushed PVD
Νιπτήρος εντοιχισμού 2 οπών INOX 316L

IN330-211 **45,00€**
Gold Brushed PVD
Βαλβίδα clic-clac INOX 316



1
ΕΞΟΔΟΥ

6150-211 **185,00€**
Gold Brushed PVD

Μίκτης εντοιχισμού 1 εξόδου INOX 316L



2/3
ΕΞΟΔΩΝ

6150-211 + 6151-211 **370,00€**
Gold Brushed PVD

Μίκτης εντοιχισμού με εκτροπέα περιστροφικό 2/3 εξόδων INOX 316L.

Περιλαμβάνεται τάπα, για χρήση 2 εξόδων

Πώληση σε συνδυασμό με μπαταρία



IN225-211
+ IN135-211 **210,00€**
Gold Brushed PVD

Ανακλινόμενη κεφαλή Ø25εκ.
+ μπράτσο τοίχου 35εκ. INOX 316



IN225-211
+ IN110-211 **190,00€**
Gold Brushed PVD

Ανακλινόμενη κεφαλή Ø25εκ.
+ μπράτσο οροφής 10εκ. INOX 316



IN580-211 **60,00€**
Gold Brushed PVD

Στόμιο 18 εκ. - ½" INOX 316



IN101-211
+ IN019-211
+ IN516-211 **120,00€**
Gold Brushed PVD

Επίτοιχη παροχή νερού ½'', μαζί με τηλέφωνο και σπιράλ 1,5μ. INOX 316



IN200-211 **100,00€**
Gold Brushed PVD

Σιφών με αποσπώμενο πώμα καθαρισμού INOX 316



ΑΝΤΑΛΛΑΚΤΙΚΟ

IN019-211 **35,00€**
Gold Brushed PVD

Τηλέφωνο ντους INOX 316

IN516-211 **35,00€**
Gold Brushed PVD

Σπιράλ 1,5μ. INOX 316

Black Crystal **Design**



ΔΙΑΘΕΣΙΜΑ ΦΙΝΙΡΙΣΜΑΤΑ


Gold Brushed


Antique Brass


Black Brushed



516010-201 **395,00€**
Gold Brushed
Νιπτήρος με βαλβίδα clic-clac



516041-201 **485,00€**
Gold Brushed
Νιπτήρος υψηλή με βαλβίδα clic-clac



516045-201 **575,00€**
Gold Brushed
Νιπτήρος εντοιχισμού

16001356-201 **68,00€**
Gold Brushed
Βαλβίδα clic-clac



516046-201 **Κ.Π.** **890,00€**
Gold Brushed
Νιπτήρος εντοιχισμού 3 οπών

16001356-201 **68,00€**
Gold Brushed
Βαλβίδα clic-clac



1
ΕΞΟΔΟΥ

516050-201 **340,00€**
Gold Brushed
Μίκτης εντοιχισμού 1 εξόδου



2/3
ΕΞΟΔΩΝ

516053-201 **530,00€**
Gold Brushed
Μίκτης εντοιχισμού με εκτροπέα περιστροφικό 2/3 εξόδων

Περιλαμβάνεται τάπα, για χρήση 2 εξόδων.



516043-201 **Κ.Π.** **770,00€**
Gold Brushed
Νιπτήρος πάγκου 3 οπών με βαλβίδα clic-clac



Εξαρτήματα ντους: σελ. 25



Gold Brushed
LUMIERE

Πώληση σε συνδυασμό με μπαταρία



800843-201
+ 800844-201 **780,00€**
Gold Brushed

Ανακλινόμενη κεφαλή BRASS Ø30εκ. + μπράτσο τοίχου 35εκ.



800843-201
+ 800846-201 **755,00€**
Gold Brushed

Ανακλινόμενη κεφαλή BRASS Ø30εκ. + μπράτσο οροφής 20εκ.



700305-201 **235,00€**
Gold Brushed

Στόμιο 22 εκ. - ½”



900175-201
+ 16003677-201
+ 16000754-201 **520,00€**
Gold Brushed

Επίτοιχη παροχή νερού ½’’, μαζί με τηλέφωνο και μεταλλικό σπιράλ 1,5μ



900126-201 **185,00€**
Gold Brushed

Σιφών με αποσπώμενο πώμα καθαρισμού



16001356-201 **68,00€**
Gold Brushed

Βαλβίδα νιπτήρος clic - clac 1¼”



ΑΝΤΑΛΛΑΚΤΙΚΟ

16000754-201 **105,00€**
Gold Brushed

Μεταλλικό σπιράλ 1,5μ



ΑΝΤΑΛΛΑΚΤΙΚΟ

16003677-201 **265,00€**
Gold Brushed

Τηλέφωνο ντους



ELLE CROSS Gold Brushed



ΔΙΑΘΕΣΙΜΑ ΦΙΝΙΡΙΣΜΑΤΑ



Gold Brushed


Antique Brass


Black Brushed


Black Matt


Inox Finish


Chrome



38004-201 **315,00€**
Gold Brushed
Νιπτήρος με βαλβίδα clic-clac



38016-201 **440,00€**
Gold Brushed
Νιπτήρος υψηλή με βαλβίδα clic-clac



38020-201 **380,00€**
Gold Brushed
Νιπτήρος με πλαϊνό λεβιέ με βαλβίδα clic-clac



38032-201 **295,00€**
Gold Brushed
Νιπτήρος εντοιχισμού 2 οπών

16001356-201 **68,00€**
Gold Brushed
Βαλβίδα clic-clac



38118-201 **365,00€**
Gold Brushed
Νιπτήρος εντοιχισμού 3 οπών

16001356-201 **68,00€**
Gold Brushed
Βαλβίδα clic-clac



38102-201 **420,00€**
Gold Brushed
Νιπτήρος πάγκου 3 οπών με βαλβίδα clic-clac



1
ΕΞΟΔΟΥ

38300-201 **190,00€**
Gold Brushed
Μίκτης εντοιχισμού 1 εξόδου



2/3
ΕΞΟΔΩΝ

38316-201 **350,00€**
Gold Brushed
Μίκτης εντοιχισμού με εκτροπέα 2/3 εξόδων.

Περιλαμβάνεται τάπα, για χρήση 2 εξόδων.



2/3
ΕΞΟΔΩΝ

38289-201 **380,00€**
Gold Brushed
Μπαταρία εντοιχισμού 3 οπών με εκτροπέα 2/3 εξόδων.

Περιλαμβάνεται τάπα, για χρήση 2 εξόδων.



Κάθετη ή οριζόντια τοποθέτηση

Εξαρτήματα ντους: σελ. 35

HALO Gold Brushed

5 ΧΡΟΝΙΑ ΕΓΓΥΗΣΗ



ΔΙΑΘΕΣΙΜΑ ΦΙΝΙΡΙΣΜΑΤΑ


Gold Brushed


Black Matt


Inox Finish



515010-201 370,00€
Gold Brushed
Νιπτήρος με βαλβίδα clic-clac



515041-201 405,00€
Gold Brushed
Νιπτήρος υψηλή με βαλβίδα clic-clac



515043-201 610,00€
Gold Brushed
Νιπτήρος 3 οπών με βαλβίδα clic-clac



515045-201 470,00€
Gold Brushed
Νιπτήρος εντοιχισμού

16001356-201 68,00€
Gold Brushed
Βαλβίδα clic-clac



1 ΕΞΟΔΟΥ

515050-201 375,00€
Gold Brushed
Μίκτης εντοιχισμού 1 εξόδου



2 ΕΞΟΔΩΝ

515050D-201 495,00€
Gold Brushed
Μίκτης εντοιχ. με εκτροπέα 2 εξόδων



NEO

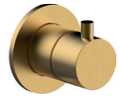



2/3 ΕΞΟΔΩΝ

515050-201
+ 500075-201
Gold Brushed 685,00€

Μίκτης εντοιχισμού + εκτροπέας περιστροφικός 2/3 εξόδων.

Περιλαμβάνεται τάπα, για χρήση 2 εξόδων.

Εξαρτήματα ντους: σελ. 35

SLIM Gold Brushed

5 ΧΡΟΝΙΑ ΕΓΓΥΗΣΗ



ΔΙΑΘΕΣΙΜΑ ΦΙΝΙΡΙΣΜΑΤΑ



Gold Br. | Antique Br. | Natural Br. | Tuscany Br. | Black Br. | Black Chrome | Rusty Black | Black Matt | White matt | Inox Finish | Chrome



500010-201 295,00€
Gold Brushed
Νιπτήρος με βαλβίδα clic-clac



500041-201 330,00€
Gold Brushed
Νιπτήρος υψηλή με βαλβ. clic-clac



500045-201 305,00€
Gold Brushed
Νιπτήρος εντοιχισμού 2 οπών

16001356-201 68,00€
Gold Brushed
Βαλβίδα clic-clac



500100-201 490,00€
Gold Brushed
Λουτρού

Περιλαμβάνει:
- Τηλέφωνο
- Επίτοιχο αναπαυτήριο τηλεφώνου
- Σπιράλ 1,5μ.



2
ΕΞΟΔΩΝ

500065-201 1.215,00€
Gold Brushed
Ντουζιέρας 2 εξόδων με κολώνα ρυθμιζόμενου ύψους 94-122εκ.

Περιλαμβάνει:
- Ανακ/μενη κεφαλή ντους BRASS Ø25εκ.
- Τηλέφωνο με στήριγμα & μεταλλικό σπιράλ 1,5μ



1
ΕΞΟΔΟΥ

500050-201 190,00€
Gold Brushed
Μίκτης εντοιχισμού 1 εξόδου



2
ΕΞΟΔΩΝ

500050D-201 290,00€
Gold Brushed
Μίκτης εντοιχισμού 2 εξόδων με εκτροπέα

NEO



2/3
ΕΞΟΔΩΝ

500050-201
+ 500075-201
Gold Brushed 500,00€

Μίκτης εντοιχισμού + εκτροπέας περιστροφικός 2/3 εξόδων.

Περιλαμβάνεται τάπα, για χρήση 2 εξόδων.

Εξαρτήματα ντους: σελ. 35

INDUSTRIAL Gold Brushed

5 ΧΡΟΝΙΑ ΕΓΓΥΗΣΗ



ΔΙΑΘΕΣΙΜΑ ΦΙΝΙΡΙΣΜΑΤΑ

 Gold Brushed

 Inox Finish

 Chrome



512010-201 280,00€
Gold Brushed
Νιπτήρος με βαλβίδα clic-clac



512041-201 320,00€
Gold Brushed
Νιπτήρος υψηλή με βαλβ. clic-clac



512045-201 305,00€
Gold Brushed
Νιπτήρος εντοιχισμού 2 οπών

16001356-201 68,00€
Gold Brushed
Βαλβίδα clic-clac



512100-201 490,00€
Gold Brushed
Λουτρού

Περιλαμβάνει:
- Τηλέφωνο
- Επίτοιχο αναπαυτήριο τηλεφώνου
- Σπιράλ 1,5μ.



2
ΕΞΟΔΩΝ

512065-201 1.240,00€
Gold Brushed
Ντουζιέρας 2 εξόδων με κολώνα ρυθμιζόμενου ύψους 94-122εκ.

Περιλαμβάνει:
- Ανακ/μενη κεφαλή ντους BRASS Ø25εκ.
- Τηλέφωνο με στήριγμα & μεταλλικό σπιράλ 1,5μ



1
ΕΞΟΔΟΥ

512050-201 190,00€
Gold Brushed
Μίκτης εντοιχισμού 1 εξόδου



2
ΕΞΟΔΩΝ

512050D-201 285,00€
Gold Brushed
Μίκτης εντοιχ. με εκτροπέα 2 εξόδων.

NEO



2/3
ΕΞΟΔΩΝ

512050-201
+ 500075-201
Gold Brushed 500,00€

Μίκτης εντοιχισμού + εκτροπέας περιστροφικός 2/3 εξόδων.

Περιλαμβάνεται τάπα, για χρήση 2 εξόδων.

Εξαρτήματα ντους: σελ. 35



Πώληση σε συνδυασμό με μπαταρία



800597-201
+ 800086-201 **400,00€**
Gold Brushed

Ανακλινόμενη κεφαλή Brass Ø25εκ.
+ μπράτσο τοίχου 35 εκ.



800597-201
+ 800087-201 **400,00€**
Gold Brushed

Ανακλινόμενη κεφαλή Brass Ø25εκ.
+ μπράτσο οροφής 20 εκ.



900021-201
+ 16000749-201
+ 16000754-201 **310,00€**
Gold Brushed

Επίτοιχη παροχή νερού ½'', μαζί με τηλέφωνο και σπιράλ 1,5μ.



700112-201 **140,00€**
Gold Brushed

Στόμιο 20εκ.



900126-201 **185,00€**
Gold Brushed

Σιφών με αποσπώμενο πώμα καθαρισμού



16001356-201 **68,00€**
Gold Brushed

Βαλβίδα νιπτήρος clic - clac 1¼"



ΑΝΤΑΛΛΑΚΤΙΚΟ

16000749-201 **90,00€**
Gold Brushed

Τηλέφωνο ντους

16000754-201 **105,00€**
Gold Brushed

Μεταλλικό σπιράλ 1,5μ



12211-201 Flush mix **340,00€**
Gold Brushed

Με ανάμιξη

Εντοιχιζόμενος μίκτης με μεταλλικό ντουζάκι Shut-off & σπιράλ 1m για πλύση ατομικής υγιεινής ή για πλύση λεκάνης WC.

- Παρέχεται με γέφυρα μίκτη - παροχής.

OSO Light Gold Brushed

5 ΧΡΟΝΙΑ ΕΓΓΥΗΣΗ



ΔΙΑΘΕΣΙΜΑ ΦΙΝΙΡΙΣΜΑΤΑ


Light Gold Brushed


Bronze Brushed



Black Brushed



Black Matt


Inox Finish


Chrome



178309-201 **340,00€**
Light Gold Brushed
Νιπτήρος με βαλβίδα clic-clac



178309P-201 **440,00€**
Light Gold Brushed
Νιπτήρος υψηλή με βαλβ. clic-clac



2
ΕΞΟΔΩΝ

178065-201 **1.040,00€**
Light Gold Brushed
Ντουζιέρας 2 εξόδων με κολώνα ρυθμιζόμενου ύψους 76-137εκ.

Περιλαμβάνει:
- Ανακλινόμενη κεφαλή ντους BRASS Ø22,5εκ.
- Τηλέφωνο με στήριγμα και σπιράλ PVC 1,5μ.



178954-201 **380,00€**
Light Gold Brushed
Νιπτήρος εντοιχισμού 2 οπών

RE0338-201 **55,00€**
Light Gold Brushed
Βαλβίδα clic-clac



178331-201 **595,00€**
Light Gold Brushed
Νιπτήρος πάγκου 3 οπών

RE0338-201 **55,00€**
Light Gold Brushed
Βαλβίδα clic-clac



*Έως εξάντλησης των αποθεμάτων

***167901-201** **595,00€**
Light Gold Brushed
Νιπτήρος εντοιχισμού 3 οπών

RE0338-201 **55,00€**
Light Gold Brushed
Βαλβίδα clic-clac



1
ΕΞΟΔΟΥ

178055SL-201 **230,00€**
Light Gold Brushed
Μίκτης εντοιχισμού 1 εξόδου



2
ΕΞΟΔΩΝ

178030SL-201 **360,00€**
Light Gold Brushed
Μίκτης εντοιχ. με εκτροπέα 2 εξόδων

Εξαρτήματα ντους: σελ. 40

eurorama
Made in ITALY

ELETTA CHESTER Light Gold Brushed

5 ΧΡΟΝΙΑ ΕΓΓΥΗΣΗ

Έως εξάντλησης των αποθεμάτων



ΔΙΑΘΕΣΙΜΑ ΦΙΝΙΡΙΣΜΑΤΑ


Light Gold Brushed


Bronze Brushed



168309P-201 **425,00€**
Light Gold Brushed
Νιπτήρος υψηλή με βαλβ. clic-clac



168901-201 **595,00€**
Light Gold Brushed
Νιπτήρος εντοιχισμού 3 οπών

RE0338-201 **55,00€**
Light Gold Brushed
Βαλβίδα clic-clac





1
ΕΞΟΔΟΥ

168055SL-201 **220,00€**
Light Gold Brushed
Μίκτης εντοιχισμού 1 εξόδου



2
ΕΞΟΔΩΝ

168030SL-201 **360,00€**
Light Gold Brushed
Μίκτης εντοιχ. με εκτροπέα 2 εξόδων

2
ΕΞΟΔΩΝ

168065-201 **940,00€**
Light Gold Brushed
Ντουζιέρας 2 εξόδων με κολώνα ρυθμιζόμενου ύψους 76-137εκ.
Περιλαμβάνει:

- Ανακλινόμενη κεφαλή ντους BRASS Ø22,5εκ.
- Τηλέφωνο με στήριγμα και σπιράλ PVC 1,5μ.

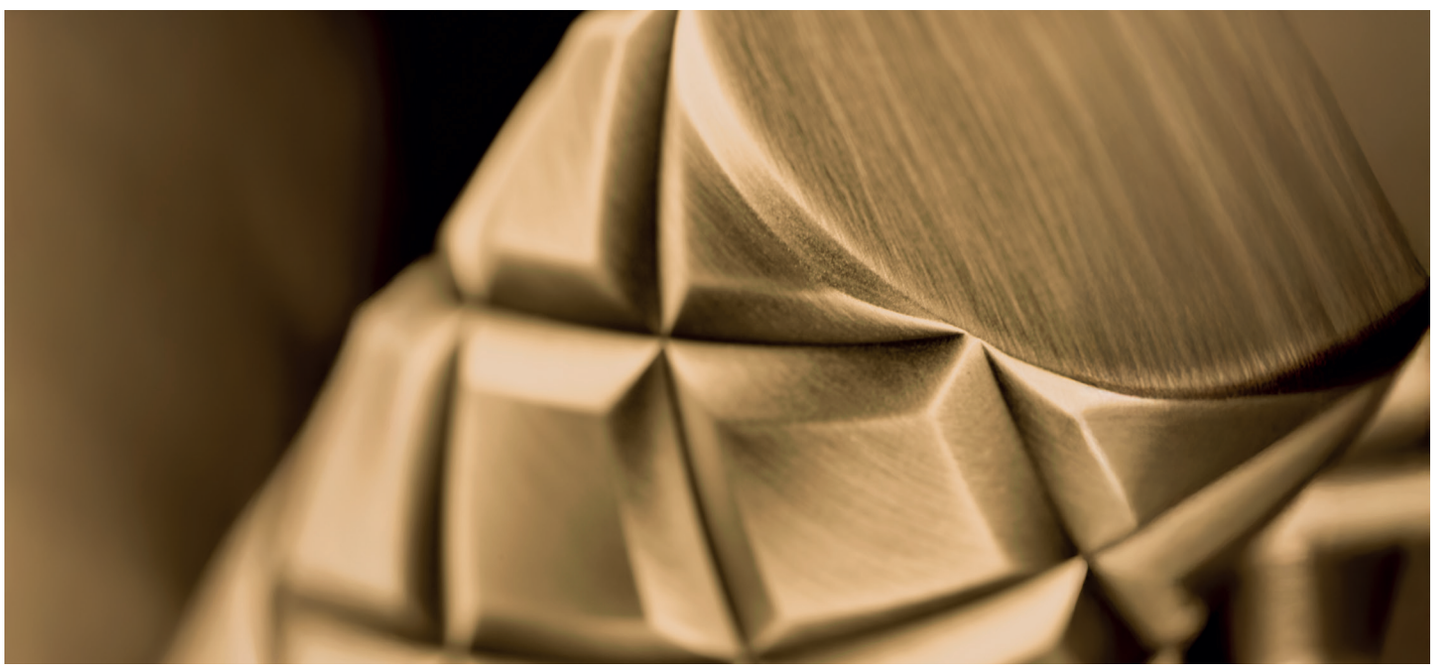

Εξαρτήματα ντους: σελ. 40

Light Gold Brushed
ELETTA CHESTER / OSO

5 ΧΡΟΝΙΑ ΕΓΓΥΗΣΗ

Πώληση σε συνδυασμό με μπαταρία



RE50000-201
+ RE50809-201 **300,00€**
Light Gold Brushed

Ανακλινόμενη κεφαλή Brass Ø22,5εκ. + μπράτσο τοίχου 35 εκ.



RE50000-201
+ RE50813-201 **265,00€**
Light Gold Brushed

Ανακλινόμενη κεφαλή Brass Ø22,5εκ. + μπράτσο οροφής 10 εκ.



CE10131-201
+ RE50200-201
+ RE51620-201 **165,00€**
Light Gold Brushed

Επίτοιχη παροχή νερού ½'', μαζί με τηλέφωνο και PVC σπιράλ 1,5μ.



RE6809-201 **175,00€**
Light Gold Brushed

Στόμιο 18 εκ. - ½"



RE0262-201 **135,00€**
Light Gold Brushed

Σιφών με αποσπώμενο πώμα καθαρισμού



RE0338-201 **55,00€**
Light Gold Brushed

Βαλβίδα νιπτήρος clic - clac 1¼"



ΑΝΤΑΛΛΑΚΤΙΚΟ

RE50200-201 **75,00€**
Light Gold Brushed

Τηλέφωνο ντους

RE51620-201 **35,00€**
Light Gold Brushed

PVC σπιράλ 1,5μ



12211-201 Flush mix **340,00€**
Gold Brushed

Με ανάμιξη

Εντοιχιζόμενος μίκτης με μεταλλικό ντουζάκι Shut-off & σπιράλ 1m για πλύση ατομικής υγιεινής ή για πλύση λεκάνης WC.

- Παρέχεται με γέφυρα μίκτη - παροχής.

Στις τιμές δεν συμπεριλαμβάνεται ο Φ.Π.Α.

Light Gold Brushed & Gold Brushed

Ελεύθερης τοποθέτησης

5 ΧΡΟΝΙΑ ΕΓΓΥΗΣΗ

GOLD
ROSE G.



Light Gold Brushed

Ελεύθερης τοποθέτησης

5 ΧΡΟΝΙΑ ΕΓΓΥΗΣΗ



R6826-201 + R5309-201 **820,00€**

Light Gold Brushed

Ρουξούνι Νιπτήρος, οροφής 130εκ. + Επικαθήμενος μίκτης

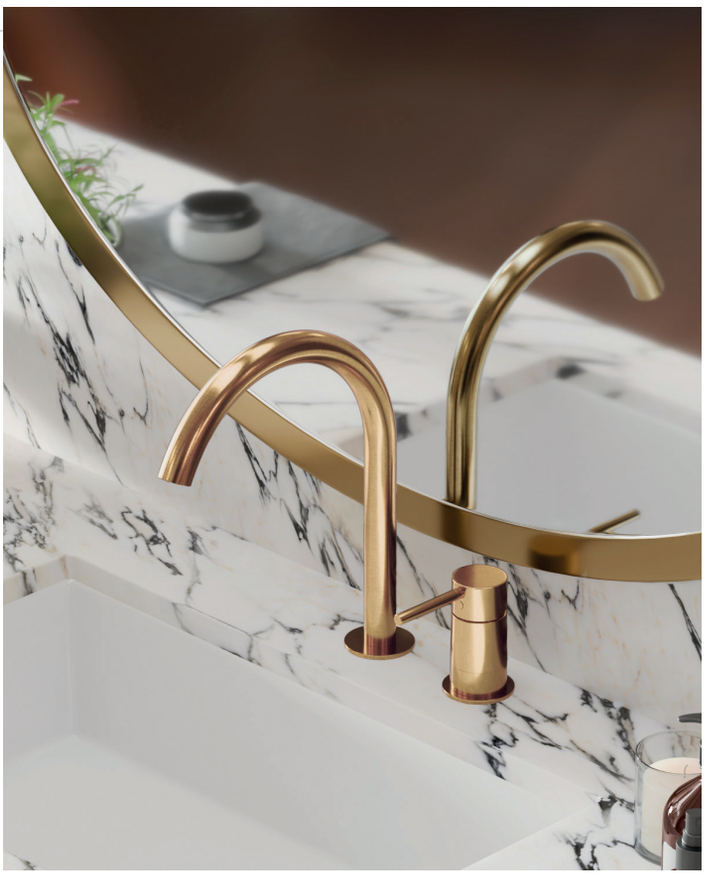

R6830-201 + R5309-201 NEO **400,00€**

Light Gold Brushed

Στόμιο Νιπτήρος πάγκου (προβολή 21εκ.) + Επικαθήμενος μίκτης



13302-201 **1.360,00€**

Light Gold Brushed

Επιδαπέδια Νιπτήρος με περιστρεφόμενο ρουξούνι

Έως εξάντλησης των αποθεμάτων

Gold Brushed
Ελεύθερης τοποθέτησης

5 ΧΡΟΝΙΑ ΕΓΓΥΗΣΗ



ARMANDO VICARIO

700065-201 **1.295,00€**

Gold Brushed

CYRCUS Επιδαπέδια Λουτρού

Περιλαμβάνει:
- Τηλέφωνο
- Σπιράλ μεταλλικό 1,5μ.

Έως εξάντλησης των αποθεμάτων



laTorre NEO

34078-201 **1.295,00€**

Gold Brushed

Επιδαπέδια Λουτρού

Περιλαμβάνει:
- Τηλέφωνο
- Σπιράλ μεταλλικό 1,5μ.

Στις τιμές δεν συμπεριλαμβάνεται ο Φ.Π.Α.



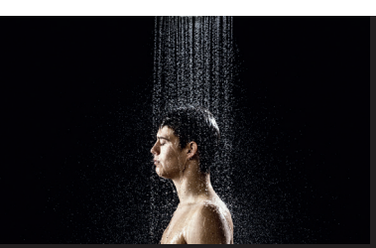

ΒΡΟΧΗ



ΥΔΡΟΝΕΦΩΣΗ

“WIRE” ΠΑΛΜΙΚΟΣ ΚΑΤΑΡΡΑΚΤΗΣ

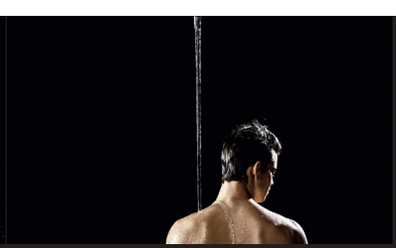

“ICICLE” ΚΑΘΕΤΟΣ ΚΑΤΑΡΡΑΚΤΗΣ

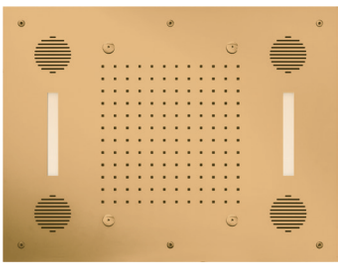

Sound & Colour Temptation 63 x 48 εκ.

E044211-211 **Κ.Π. 5.220,00€**
Gold Brushed PVD

εισφορά ανακύκλωσης 1,00€

Κεφαλή εντοιχισμού οροφής από 100% Inox, 2 εξόδων.

- Βροχή • Υδρονέφωση
- Χρωματοθεραπεία (9 χρώματα)
- Ηχεία Bluetooth • Τηλεχειριστήριο

ΒΡΟΧΗ ΥΔΡΟΝΕΦΩΣΗ ΧΡΩΜΑΤΟΘΕΡΑΠΕΙΑ ΗΧΟΣΥΣΤΗΜΑ 4 Ηχεία BLUETOOTH ΤΗΛΕΧΕΙΡΙΣΤΗΡΙΟ

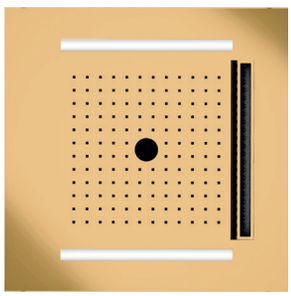

Temotion Icicle 50 x 50 εκ.

E044302-211 **Κ.Π. 3.920,00€**
Gold Brushed PVD

εισφορά ανακύκλωσης 1,00€

Κεφαλή εντοιχισμού οροφής από 100% Inox, 3 εξόδων.

- Βροχή • Καταρράκτες: Wire παλμικός & Icicle κάθετος
- Χρωματοθεραπεία (9 χρώματα) • Τηλεχειριστήριο

ΒΡΟΧΗ "WIRE" ΠΑΛΜΙΚΟΣ ΚΑΤΑΡΡΑΚΤΗΣ "ICICLE" ΚΑΘΕΤΟΣ ΚΑΤΑΡΡΑΚΤΗΣ ΧΡΩΜΑΤΟΘΕΡΑΠΕΙΑ ΤΗΛΕΧΕΙΡΙΣΤΗΡΙΟ

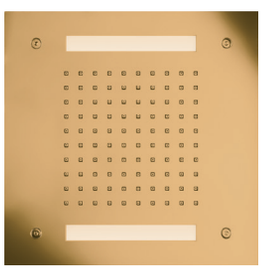

Easy light Temptation 30 x 30 εκ.

E044172-211 **Κ.Π. 2.030,00€**
Gold Brushed PVD

εισφορά ανακύκλωσης 1,00€

Κεφαλή εντοιχισμού οροφής από 100% Inox, 1 εξόδου.

- Βροχή • Χρωματοθεραπεία

ΑΥΤΟΜΑΤΟ ΠΡΟΓΡΑΜΜΑ ΧΡΩΜΑΤΟΘΕΡΑΠΕΙΑΣ

- Εκκίνηση: με το άνοιγμα του νερού
- Τερματισμός: 2 λεπτά μετά το κλείσιμο του νερού

ΒΡΟΧΗ ΧΡΩΜΑΤΟΘΕΡΑΠΕΙΑ

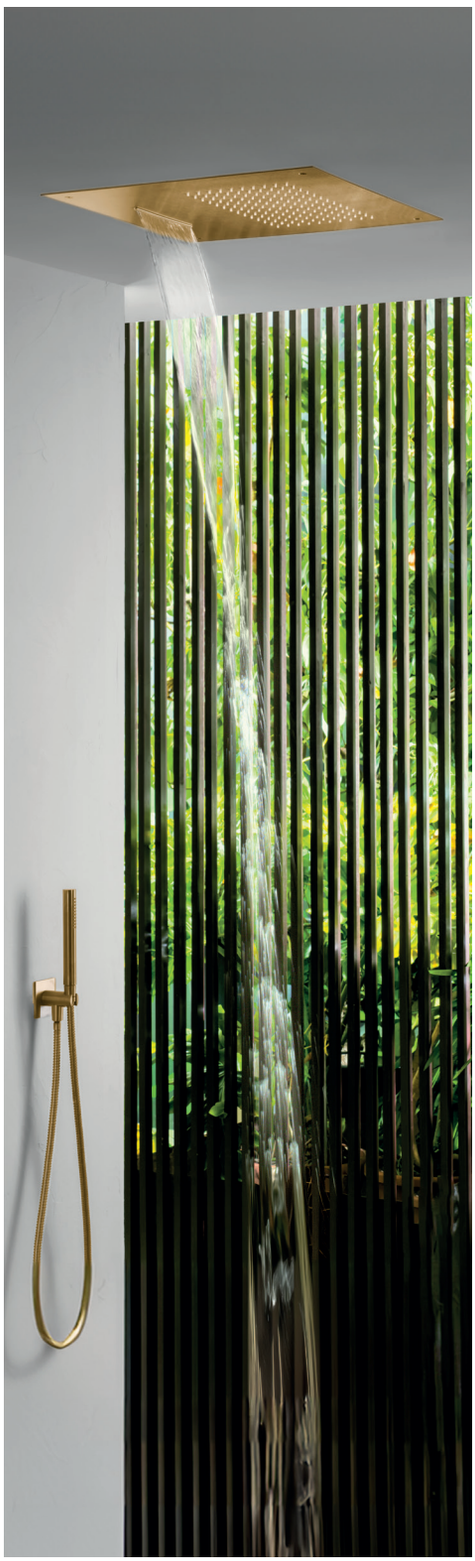

E044109-211

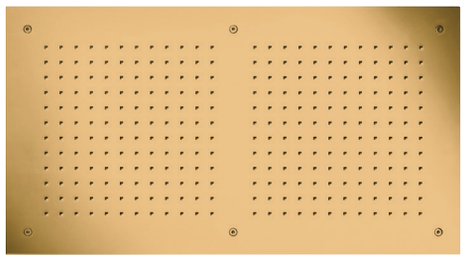

ΒΡΟΧΗ

Rectangular
Temptation 70 x 38 εκ.

E044088-211 Κ.Π. 3.300,00€
Gold Brushed PVD

Κεφαλή εντοιχισμού οροφής από 100% Inox, 1 εξόδου.

- Βροχή

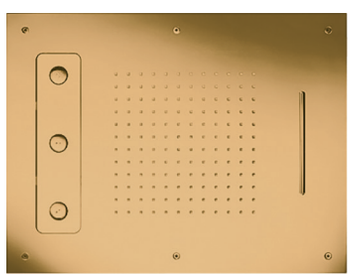

ΒΡΟΧΗ "CASCADE" ΦΥΣΙΚΟΣ ΚΑΤΑΡΡΑΚΤΗΣ "SPIN" ΕΛΙΚΟΕΙΔΗΣ ΚΑΤΑΡΡΑΚΤΗΣ

Spin
Temptation 63 x 48 εκ.

E044189-211 Κ.Π. 3.800,00€
Gold Brushed PVD

Κεφαλή εντοιχισμού οροφής από 100% Inox, 3 εξόδων.

- Βροχή
- Καταρράκτες: Cascade φυσικός & Spin ελικοειδής.

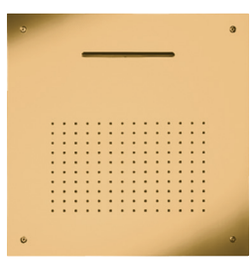

316 AISI 316 ΒΡΟΧΗ "CASCADE" ΦΥΣΙΚΟΣ ΚΑΤΑΡΡΑΚΤΗΣ

Square XL
Temptation 50 x 50 εκ.

E044109-211 Κ.Π. 1.740,00€
Gold Brushed PVD

Κεφαλή εντοιχισμού οροφής από 100% Inox 316, 2 εξόδων.

- Βροχή
- Cascade φυσικός καταρράκτης

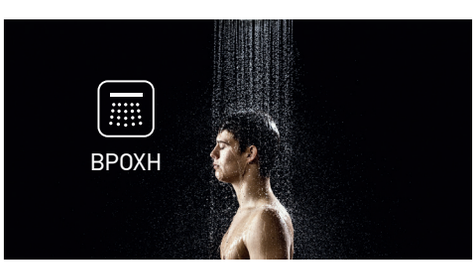



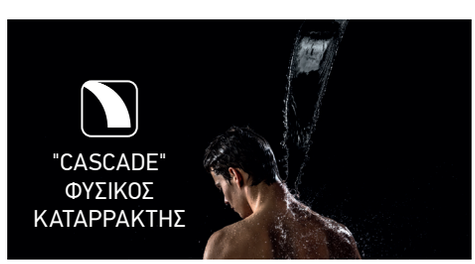



E044219-211

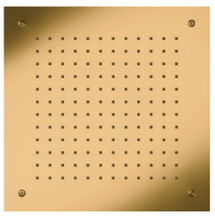

316
AISI 316

ΒΡΟΧΗ

Square Temptation 38 x 38 εκ..

E044046-211 Κ.Π. 1.380,00€
Gold Brushed PVD

Κεφαλή εντοιχισμού οροφής από 100% Inox 316, 1 εξόδου.

- Βροχή



ΒΡΟΧΗ ΥΔΡΟΝΕΦΩΣΗ

Round Mist Temptation Ø38 εκ.

E044219-211 Κ.Π. 1.760,00€
Gold Brushed PVD

Κεφαλή εντοιχισμού οροφής από 100% Inox, 2 εξόδων.

- Βροχή • Υδρονέφωση

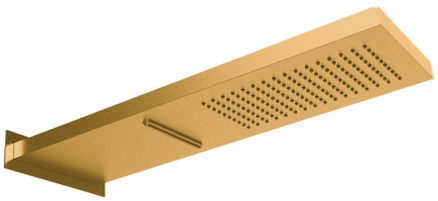

316
AISI 316

ΒΡΟΧΗ

"CASCADE" ΦΥΣΙΚΟΣ ΚΑΤΑΡΡΑΚΤΗΣ

Smart Dual Function 19 x 54 εκ.

E044199-211 Κ.Π. 1.185,00€
Gold Brushed PVD

Επίτοιχη κεφαλή από 100% Inox 316, 2 εξόδων.

- Βροχή
- Cascade φυσικός καταρράκτης

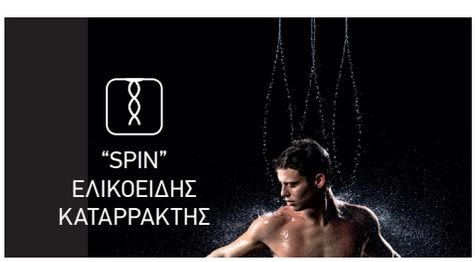

E044199-211





Μπαταρίες Μπάνιου

color and Style

Antique Brass
Bronze Brushed
Natural Brass
Tuscany Brass

Tuscany Brass

Armando Vicario
SLIM 50

Antique Brass

Armando Vicario
LUMIERE 54
SLIM 64

La Torre
ELLE CROSS 58
NEW TECH 60

Bronze Brushed

Eurorama
ELETTA CHESTER 70
OSO 68

Ελ.Τοποθέτησης Ant.Br. & Bronze 73

Natural Brass

Armando Vicario
SLIM 76

Μηχανισμοί 431
Τεχνικά σχέδια 436

SLIM Tuscany Brass

5 ΧΡΟΝΙΑ ΕΓΓΥΗΣΗ



ΔΙΑΘΕΣΙΜΑ ΦΙΝΙΡΙΣΜΑΤΑ



Gold Br. | Antique Br. | Natural Br. | Tuscany Br. | Black Br. | Black Chrome | Rusty Black | Black Matt | White matt | Inox Finish | Chrome



500010-541 275,00€
Tuscany Brass
Νιπτήρος με βαλβίδα clic-clac



500041-541 320,00€
Tuscany Brass
Νιπτήρος υψηλή με βαλβ. clic-clac



500045-541 310,00€
Tuscany Brass
Νιπτήρος εντοιχισμού 2 οπών

16001356-541 85,00€
Tuscany Brass
Βαλβίδα clic-clac



500100-541 475,00€
Tuscany Brass
Λουτρού

Περιλαμβάνει:
- Τηλέφωνο
- Επίτοιχο αναπαυτήριο τηλεφώνου
- Σπιράλ 1,5μ.



2 ΕΞΟΔΩΝ

500065-541 1.290,00€
Tuscany Brass
Ντουζιέρας 2 εξόδων με κολώνα ρυθμιζόμενου ύψους 94-122εκ.

Περιλαμβάνει:
- Ανακλινόμενη κεφαλή ντους BRASS Ø25εκ
- Τηλέφωνο με στήριγμα και μεταλλικό σπιράλ 1,5μ



1 ΕΞΟΔΟΥ

500050-541 190,00€
Tuscany Brass
Μίκτης εντοιχισμού 1 εξόδου



2 ΕΞΟΔΩΝ

500050D-541 290,00€
Tuscany Brass
Μίκτης εντοιχ. με εκτροπέα 2 εξόδων.



Αξεσουάρ Μπάνιου Tuscany Brass: σελ. 366

Εξαρτήματα ντους: σελ. 53



Tuscany Brass
SLIM

5 ΧΡΟΝΙΑ ΕΓΓΥΗΣΗ

Πώληση σε συνδυασμό με μπαταρία



800597-541
+ 800086-541 **425,00€**
Tuscany Brass

Ανακλινόμενη κεφαλή Brass Ø25εκ. + μπράτσο τοίχου 35 εκ.



800597-541
+ 800087-541 **425,00€**
Tuscany Brass

Ανακλινόμενη κεφαλή BRASS Ø25εκ. + μπράτσο οροφής 20εκ.



700112-541 **135,00€**
Tuscany Brass

Στόμιο 20εκ.



900021-541
+ 16000749-541
+ 16000754-541 **335,00€**
Tuscany Brass

Επίτοιχη παροχή νερού ½'', μαζί με τηλέφωνο και σπιράλ 1,5μ

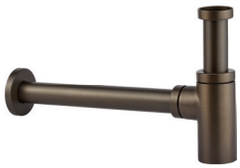

900126-541 **180,00€**
Tuscany Brass

Σιφών με αποσπώμενο πώμα καθαρισμού



16001356-541 **85,00€**
Tuscany Brass

Βαλβίδα νιπτήρος clic - clac 1¼"



ΑΝΤΑΛΛΑΚΤΙΚΟ

16000754-541 **115,00€**
Tuscany Brass

Μεταλλικό σπιράλ 1,5μ



ΑΝΤΑΛΛΑΚΤΙΚΟ

16000749-541 **105,00€**
Tuscany Brass

Τηλέφωνο ντους

Αξεσουάρ Μπάνιου Tuscany Brass: σελ. 366

LUMIERE Antique Brass

5 ΧΡΟΝΙΑ ΕΓΓΥΗΣΗ

Black Crystal **Design**



ΔΙΑΘΕΣΙΜΑ ΦΙΝΙΡΙΣΜΑΤΑ

 Gold Brushed

 Antique Brass

 Black Brushed



516010-221 **370,00€**
Antique Brass
Νιπτήρος με βαλβίδα clic-clac



516041-221 **450,00€**
Antique Brass
Νιπτήρος υψηλή με βαλβ. clic-clac



516045-221 **540,00€**
Antique Brass
Νιπτήρος εντοιχισμού

RV0338-221 **45,00€**
Antique Brass
Βαλβίδα clic-clac

NEO



516046-221 **Κ.Π.** **860,00€**
Antique Brass
Νιπτήρος εντοιχισμού 3 οπών

RV0338-221 **45,00€**
Antique Brass
Βαλβίδα clic-clac



1
ΕΞΟΔΟΥ

516050-221 **305,00€**
Antique Brass
Μίκτης εντοιχισμού 1 εξόδου



2/3
ΕΞΟΔΩΝ

516053-221 **495,00€**
Antique Brass
Μίκτης εντοιχισμού με εκτροπέα περιστροφικό 2/3 εξόδων

Περιλαμβάνεται τάπα, για χρήση 2 εξόδων.

NEO



516043-221 **Κ.Π.** **695,00€**
Antique Brass
Νιπτήρος πάγκου 3 οπών με βαλβίδα clic clac



Εξαρτήματα ντους: σελ. 57



Antique Brass
LUMIERE

5 ΧΡΟΝΙΑ ΕΓΓΥΗΣΗ

TUSCANY BRONZE

Πώληση σε συνδυασμό με μπαταρία



800843-221
+ 800844-221 **690,00€**
Antique Brass

Ανακλινόμενη κεφαλή BRASS Ø30εκ. + μπράτσο τοίχου 35εκ.



800843-221
+ 800846-221 **670,00€**
Antique Brass

Ανακλινόμενη κεφαλή BRASS Ø30εκ. + μπράτσο οροφής 20εκ.



700305-221 **200,00€**
Antique Brass

Στόμιο 22 εκ. - ½”



900175-221
+ 16003677-221
+ 16000754-221 **475,00€**
Antique Brass

Επίτοιχη παροχή νερού ½’’, μαζί με τηλέφωνο και μεταλλικό σπιράλ 1,5μ

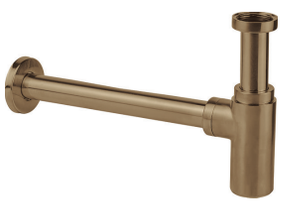

RV0262-221 **105,00€**
Antique Brass

Σιφών με αποσπώμενο πώμα καθαρισμού



RV0338-221 **45,00€**
Antique Brass

Βαλβίδα νιπτήρος clic - clac 1¼”



ΑΝΤΑΛΛΑΚΤΙΚΟ

16000754-221 **100,00€**
Antique Brass

Μεταλλικό σπιράλ 1,5μ



ΑΝΤΑΛΛΑΚΤΙΚΟ

16003677-221 **235,00€**
Antique Brass

Τηλέφωνο ντους



Στις τιμές δεν συμπεριλαμβάνεται ο Φ.Π.Α.

ELLE CROSS Antique Brass

5 ΧΡΟΝΙΑ ΕΓΓΥΗΣΗ



ΔΙΑΘΕΣΙΜΑ ΦΙΝΙΡΙΣΜΑΤΑ



Gold Brushed


Antique Brass


Black Brushed


Black Matt


Inox Finish


Chrome



38004-221 **280,00€**
Antique Brass
Νιπτήρος με βαλβίδα clic-clac



38016-221 **395,00€**
Antique Brass
Νιπτήρος υψηλή με βαλβίδα clic-clac



38020-221 **350,00€**
Antique Brass
Νιπτήρος με πλαϊνό λεβιέ με βαλβίδα clic-clac



38032-221 **295,00€**
Antique Brass
Νιπτήρος εντοιχισμού 2 οπών

RV0338-221 **45,00€**
Antique Brass
Βαλβίδα clic-clac



38118-221 **350,00€**
Antique Brass
Νιπτήρος εντοιχισμού 3 οπών

RV0338-221 **45,00€**
Antique Brass
Βαλβίδα clic-clac



38102-221 **395,00€**
Antique Brass
Νιπτήρος πάγκου 3 οπών με βαλβίδα clic-clac



1
ΕΞΟΔΟΥ

38300-221 **175,00€**
Antique Brass
Μίκτης εντοιχισμού 1 εξόδου



2/3
ΕΞΟΔΩΝ

38316-221 **350,00€**
Antique Brass
Μίκτης εντοιχισμού με εκτροπέα 2/3 εξόδων.

Περιλαμβάνεται τάπα, για χρήση 2 εξόδων.

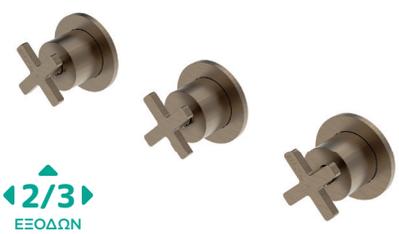

2/3
ΕΞΟΔΩΝ

38289-221 **380,00€**
Antique Brass
Μπαταρία εντοιχισμού 3 οπών με εκτροπέα 2/3 εξόδων.

Περιλαμβάνεται τάπα, για χρήση 2 εξόδων.



Κάθετη ή οριζόντια τοποθέτηση

Εξαρτήματα ντους: σελ. 67

ΔΙΑΘΕΣΙΜΑ ΦΙΝΙΡΙΣΜΑΤΑ


Antique Brass


Black Matt


White Matt


Inox Finish


Chrome



12007-221 260,00€
Antique Brass
Νιπτήρος Α/Β



12507-221 340,00€
Antique Brass
Νιπτήρος υψηλή με βαλβ. clic-clac



12208-221 270,00€
Antique Brass
Νιπτήρος εντοιχισμού 2 οπών

RV0338-221 45,00€
Antique Brass
Βαλβίδα clic-clac



1 ΕΞΟΔΟΥ

12051SP-221 150,00€
Antique Brass
Μίκτης εντοιχισμού 1 εξόδου



2 ΕΞΟΔΩΝ

12050R-221 250,00€
Antique Brass
Μίκτης εντοιχ. με εκτροπέα 2 εξόδων.



2 ΕΞΟΔΩΝ

12051SP-221
+ 34374-221
Antique Brass 390,00€
Μίκτης εντοιχισμού + εκτροπέας περιστροφικός 2 εξόδων.





3 ΕΞΟΔΩΝ

12051SP-221
+ 34376-221
Antique Brass 420,00€
Μίκτης εντοιχισμού + εκτροπέας περιστροφικός 3 εξόδων.

Εξαρτήματα ντους: σελ. 67





12019-221 **350,00€**

Antique Brass

Λουτρού με: • τηλέφωνο, επίτοιχο αναπαυτήριο τηλεφώνου • σπιράλ 1,5μ.



12211-221 Flush mix **310,00€**

Antique Brass

Με ανάμιξη

Εντοιχιζόμενος μίκτης με μεταλλικό ντουζάκι Shut-off & σπιράλ 1m για πλύση ατομικής υγιεινής ή για πλύση λεκάνης WC.

• Παρέχεται με γέφυρα μίκτη - παροχής.

2 ΕΞΟΔΩΝ

12065-221 **750,00€**

Antique Brass

Ντουζιέρας 2 εξόδων με κολώνα ρυθμιζόμενου ύψους 83-144εκ.

Περιλαμβάνει:
• Ανακλινόμενη κεφαλή ντους BRASS Ø22,5εκ.
• Τηλέφωνο με στήριγμα και μεταλλικό σπιράλ 1,5μ.

Εξαρτήματα ντους: σελ. 67

Στις τιμές δεν συμπεριλαμβάνεται ο Φ.Π.Α.

ARMANDO
VICARIO
Made in ITALY

TUSCANY
BRONZE



SLIM Antique Brass

SLIM Antique Brass

5 ΧΡΟΝΙΑ ΕΓΓΥΗΣΗ



ΔΙΑΘΕΣΙΜΑ ΦΙΝΙΡΙΣΜΑΤΑ



Gold Br. | Antique Br. | Natural Br. | Tuscany Br. | Black Br. | Black Chrome | Rusty Black | Black Matt | White matt | Inox Finish | Chrome



500010-221 255,00€
Antique Brass
Νιπτήρος με βαλβίδα clic-clac



500041-221 295,00€
Antique Brass
Νιπτήρος υψηλή με βαλβ. clic-clac



500045-221 275,00€
Antique Brass
Νιπτήρος εντοιχισμού 2 οπών

RV0338-221 45,00€
Antique Brass
Βαλβίδα clic-clac



500100-221 **485,00€**
Antique Brass

Λουτρού. Περιλαμβάνει:
- Τηλέφωνο
- Επίτοιχο αναπαυτήριο τηλεφώνου
- Σπιράλ 1,5μ.



1 ΕΞΟΔΟΥ

500050-221 **150,00€**
Antique Brass

Μίκτης εντοιχισμού 1 εξόδου



2 ΕΞΟΔΩΝ

500165-221 **790,00€**
Antique Brass

Ντουζιέρας 2 εξόδων με κολώνα ρυθμιζόμενου ύψους 76-137εκ.

Περιλαμβάνει:
- Ανακλινόμενη κεφαλή ντους BRASS Ø22,5εκ
- Τηλέφωνο με στήριγμα & μεταλλικό σπιράλ 1,5μ



2 ΕΞΟΔΩΝ

500065-221 **1.185,00€**
Antique Brass

Ντουζιέρας 2 εξόδων με κολώνα ρυθμιζόμενου ύψους 94-122εκ.

Περιλαμβάνει:
- Ανακλινόμενη κεφαλή ντους BRASS Ø25εκ
- Τηλέφωνο με στήριγμα & μεταλλικό σπιράλ 1,5μ



2 ΕΞΟΔΩΝ

500050D-221 **255,00€**
Antique Brass

Μίκτης εντοιχ. με εκτροπέα 2 εξόδων.

NEO



2/3 ΕΞΟΔΩΝ

500050-221
+ 500075-221
Antique Brass **435,00€**

Μίκτης εντοιχισμού + εκτροπέας περιστροφικός 2/3 εξόδων.

Περιλαμβάνεται τάπα, για χρήση 2 εξόδων.

Εξαρτήματα ντους: σελ. 65 & 67

Antique Brass
SLIM

Πώληση σε συνδυασμό με μπαταρία



800597-221
+ 800086-221 **385,00€**
Antique Brass

Ανακλινόμενη κεφαλή Brass Ø25εκ.
+ μπράτσο τοίχου 35 εκ.



800597-221
+ 800087-221 **385,00€**
Antique Brass

Ανακλινόμενη κεφαλή Brass Ø25εκ.
+ μπράτσο οροφής 20 εκ.



900021-221
+ 16000749-221
+ 16000754-221 **280,00€**
Antique Brass

Επίτοιχη παροχή νερού ½'', μαζί με τηλέφωνο και σπιράλ 1,5μ.



ΑΝΤΑΛΛΑΚΤΙΚΟ

16000749-221 **80,00€**
Antique Brass

Τηλέφωνο ντους

16000754-221 **100,00€**
Antique Brass

Μεταλλικό σπιράλ 1,5μ



12211-221 Flush mix **310,00€**
Antique Brass

Με ανάμιξη

Εντοιχιζόμενος μίκτης με μεταλλικό ντουζάκι Shut-off & σπιράλ 1m για πλύση ατομικής υγιεινής ή για πλύση λεκάνης WC.

- Παρέχεται με γέφυρα μίκτη - παροχής.



Πώληση σε συνδυασμό με μπαταρία



RV50000-221
+ RV50809-221 **230,00€**
Antique Brass

Ανακλινόμενη κεφαλή BRASS Ø22,5εκ. + μπράτσο τοίχου 35εκ.



RV50000-221
+ RV50813-221 **205,00€**
Antique Brass

Ανακλινόμενη κεφαλή BRASS Ø22,5εκ. + μπράτσο οροφής 10εκ.



CV10131-221
+ RV50200-221
+ RV51620-221 **130,00€**
Antique Brass

Επίτοιχη παροχή νερού ½'', μαζί με τηλέφωνο και μεταλλικό σπιράλ 1,5μ



RV6809-221 **155,00€**
Antique Brass

Στόμιο 18 εκ. - ½"

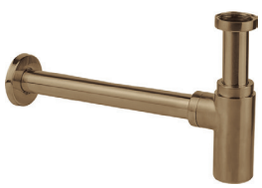

RV0262-221 **105,00€**
Antique Brass

Σιφών με αποσπώμενο πώμα καθαρισμού



RV0338-221 **45,00€**
Antique Brass

Βαλβίδα νιπτήρος clic - clac 1¼"



ΑΝΤΑΛΛΑΚΤΙΚΟ

RV50200-221 **45,00€**
Antique Brass

Τηλέφωνο ντους

RV51620-221 **40,00€**
Antique Brass

Μεταλλικό σπιράλ 1,5μ



12211-221 Flush mix **310,00€**
Antique Brass

Με ανάμιξη

Εντοιχιζόμενος μίκτης με μεταλλικό ντουζάκι Shut-off & σπιράλ 1m για πλύση ατομικής υγιεινής ή για πλύση λεκάνης WC.

- Παρέχεται με γέφυρα μίκτη - παροχής.

OSO Bronze Brushed

5 ΧΡΟΝΙΑ ΕΓΓΥΗΣΗ



ΔΙΑΘΕΣΙΜΑ ΦΙΝΙΡΙΣΜΑΤΑ


Light Gold Brushed


Bronze Brushed



Black Brushed



Black Matt


Inox Finish


Chrome



178309-221 **295,00€**
Bronze Brushed
Νιπτήρος με βαλβίδα clic-clac



178309P-221 **385,00€**
Bronze Brushed
Νιπτήρος υψηλή με βαλβ. clic-clac

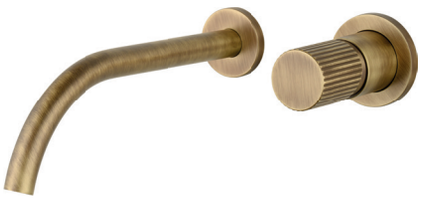

178954-221 **330,00€**
Bronze Brushed
Νιπτήρος εντοιχισμού 2 οπών

RE0338-221 **50,00€**
Bronze Brushed
Βαλβίδα clic-clac



178331-221 **520,00€**
Bronze Brushed
Νιπτήρος πάγκου 3 οπών

RE0338-221 **50,00€**
Bronze Brushed
Βαλβίδα clic-clac



2
ΕΞΟΔΩΝ

178065-221 **895,00€**
Bronze Brushed
Ντουζιέρας 2 εξόδων με κολώνα ρυθμιζόμενου ύψους 76-137εκ.

Περιλαμβάνει:
- Ανακλινόμενη κεφαλή ντους BRASS Ø22,5εκ.
- Τηλέφωνο με στήριγμα και σπιράλ PVC 1,5μ.



1
ΕΞΟΔΟΥ

178055SL-221 **195,00€**
Bronze Brushed
Μίκτης εντοιχισμού 1 εξόδου



2
ΕΞΟΔΩΝ

178030SL-221 **310,00€**
Bronze Brushed
Μίκτης εντοιχ. με εκτροπέα 2 εξόδων



Εξαρτήματα ντους: σελ. 72

ΔΙΑΘΕΣΙΜΑ ΦΙΝΙΡΙΣΜΑΤΑ


Light Gold Brushed


Bronze Brushed

ELETTA CHESTER Bronze Brushed

5 ΧΡΟΝΙΑ ΕΓΓΥΗΣΗ

Έως εξάντλησης των αποθεμάτων



168309P-221 380,00€
Bronze Brushed
Νιπτήρος υψηλή με βαλβίδα clic-clac



168901-221 495,00€
Bronze Brushed
Νιπτήρος εντοιχισμού 3 οπών

RE0338-221 50,00€
Bronze Brushed
Βαλβίδα clic-clac



1 ΕΞΟΔΟΥ

168055SL-221 190,00€
Bronze Brushed
Μίκτης εντοιχισμού 1 εξόδου



2 ΕΞΟΔΩΝ

168030SL-221 295,00€
Bronze Brushed
Μίκτης εντοιχισμού 2 εξόδων με εκτροπέα



Εξαρτήματα ντους: σελ. 72

Bronze Brushed
ELETTA CHESTER / OSO

Πώληση σε συνδυασμό με μπαταρία



RE50000-221
+ RE50809-221 **255,00€**
Bronze Brushed

Ανακλινόμενη κεφαλή BRASS Ø22,5εκ. + μπράτσο τοίχου 35εκ.



RE50000-221
+ RE50813-221 **225,00€**
Bronze Brushed

Ανακλινόμενη κεφαλή BRASS Ø22,5εκ. + μπράτσο οροφής 10εκ.



CE10131-221
+ RE50200-221
+ RE51620-221 **155,00€**
Bronze Brushed

Επίτοιχη παροχή νερού ½'', μαζί με τηλέφωνο και PVC σπιράλ 1,5μ



RE6809-221 **160,00€**
Bronze Brushed

Στόμιο 18 εκ. - ½"

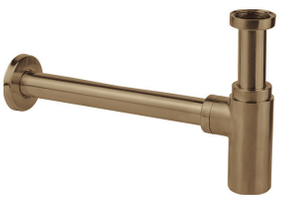

RE0262-221 **120,00€**
Bronze Brushed

Σιφών με αποσπώμενο πώμα καθαρισμού



RE0338-221 **50,00€**
Bronze Brushed

Βαλβίδα νιπτήρος clic - clac 1¼"



ΑΝΤΑΛΛΑΚΤΙΚΟ

RE50200-221 **65,00€**
Bronze Brushed

Τηλέφωνο ντους

RE51620-221 **35,00€**
Bronze Brushed

PVC σπιράλ 1,5μ



12211-221 Flush mix **310,00€**
Antique Brass

Με ανάμιξη

Εντοιχιζόμενος μίκτης με μεταλλικό ντουζάκι Shut-off & σπιράλ 1m για πλύση ατομικής υγιεινής ή για πλύση λεκάνης WC.

- Παρέχεται με γέφυρα μίκτη - παροχής.

Στις τιμές δεν συμπεριλαμβάνεται ο Φ.Π.Α.

Antique Brass & Bronze Brushed

Ελεύθερης τοποθέτησης

5 ΧΡΟΝΙΑ ΕΓΓΥΗΣΗ

TUSCANY
BRONZE



Bronze Brushed
Ελεύθερης τοποθέτησης



R6826-221 + R5309-221 **730,00€**
Bronze Brushed
Ρουξούνι Νιπτήρος, οροφής 130εκ. + Επικαθήμενος μίκτης



R6830-221 + R5309-221 NEO **365,00€**
Bronze Brushed
Στόμιο Νιπτήρος πάγκου (προβολή 21εκ.) + Επικαθήμενος μίκτης



13302-221 **1.350,00€**
Bronze Brushed
Επιδαπέδια Νιπτήρος με περιστρεφόμενο ρουξούνι

Antique Brass
Ελεύθερης τοποθέτησης

5 ΧΡΟΝΙΑ ΕΓΓΥΗΣΗ

TUSCANY BRONZE



ARMANDO VICARIO

700065-221 **1.150,00€**

Antique Brass

CYRCUS Επιδαπέδια Λουτρού

Περιλαμβάνει:
- Τηλέφωνο
- Σπιράλ μεταλλικό 1,5μ.

Έως εξάντλησης των αποθεμάτων



laTorre NEO

34078-221 **1.150,00€**

Antique Brass

Επιδαπέδια Λουτρού

Περιλαμβάνει:
- Τηλέφωνο
- Σπιράλ μεταλλικό 1,5μ.



ΔΙΑΘΕΣΙΜΑ ΦΙΝΙΡΙΣΜΑΤΑ


Gold Br.


Antique Br.


Natural Br.


Tuscany Br.


Black Br.


Black Chrome


Rusty Black


Black Matt


White matt


Inox Finish


Chrome

SLIM Natural Brass

5 ΧΡΟΝΙΑ ΕΓΓΥΗΣΗ

TUSCANY BRONZE

Φυσική παλαίωση προοδευτικά στον χρόνο



500010-225 255,00€
Natural Brass
Νιπτήρος με βαλβίδα clic-clac



500041-225 275,00€
Natural Brass
Νιπτήρος υψηλή με βαλβ. clic-clac



500045-225 250,00€
Natural Brass
Νιπτήρος εντοιχισμού 2 οπών

16001356-225 68,00€
Natural Brass
Βαλβίδα clic-clac

ΦΥΣΙΚΟΣ ΜΠΡΟΥΝΤΖΟΣ
ΟΧΙ χημικά - ΜΟΝΟ νερό/σαπούνι. Μεταβαλλόμενη φυσική παλαίωση







Μπαταρίες Μπάνιου

color and Style

Black Chrome
Rusty Black
Black Brushed

Black Chrome

Armando Vicario
SLIM 80

Rusty Black

Armando Vicario
SLIM 83

Black Brushed 316 PVD

La Torre
ELLE 86

Cora
COSMOS 316L 88

Black Brushed

Armando Vicario
LUMIERE 90
SLIM 102

La Torre
ELLE CROSS 94

Eurorama
ELETTA TECNO 98
OSO 96

Κεφαλές 108
Ελ.τοποθέτησης Black Brushed 106

Μηχανισμοί 431
Τεχνικά σχέδια 436

SLIM Black Chrome

5 ΧΡΟΝΙΑ ΕΓΓΥΗΣΗ



ΔΙΑΘΕΣΙΜΑ ΦΙΝΙΡΙΣΜΑΤΑ



Gold Br. | Antique Br. | Natural Br. | Tuscany Br. | Black Br. | Black Chrome | Rusty Black | Black Matt | White matt | Inox Finish | Chrome



500010-405 **275,00€**
Black Chrome
Νιπτήρος με βαλβίδα clic-clac



500041-405 **320,00€**
Black Chrome
Νιπτήρος υψηλή με βαλβ. clic-clac



2 ΕΞΟΔΩΝ

500065-405
1.290,00€
Black Chrome
Ντουζιέρας 2 εξόδων με κολώνα ρυθμιζόμενου ύψους 94-122εκ.

Περιλαμβάνει:
- Ανακλινόμενη κεφαλή ντους Ø25εκ
- Τηλέφωνο με στήριγμα και μεταλλικό σπιράλ 1,5μ



500045-405 **310,00€**
Black Chrome
Νιπτήρος εντοιχισμού 2 οπών

16001356-405 **85,00€**
Black Chrome
Βαλβίδα clic-clac



500100-405 **475,00€**
Black Chrome
Λουτρού

Περιλαμβάνει:
- Τηλέφωνο
- Επίτοιχο αναπαυτήριο τηλεφώνου
- Σπιράλ 1,5μ.



1 ΕΞΟΔΟΥ

500050-405 **190,00€**
Black Chrome
Μίκτης εντοιχισμού 1 εξόδου



2 ΕΞΟΔΩΝ

500050D-405 **290,00€**
Black Chrome
Μίκτης εντοιχ. με εκτροπέα 2 εξόδων.



Αξεσουάρ Μπάνιου Black Chrome: σελ. 367

Εξαρτήματα ντους: σελ. 82

Black Chrome

5 ΧΡΟΝΙΑ ΕΓΓΥΗΣΗ

Πώληση σε συνδυασμό με μπαταρία



800597-405
+ 800086-405 **425,00€**
Black Chrome

Ανακλινόμενη κεφαλή Brass Ø25εκ.
+ μπράτσο τοίχου 35 εκ.



800597-405
+ 800087-405 **425,00€**
Black Chrome

Ανακλινόμενη κεφαλή Brass Ø25εκ.
+ μπράτσο οροφής 20 εκ.



900021-405
+ 16000749-405
+ 16000754-405 **335,00€**
Black Chrome

Επίτοιχη παροχή νερού ½'', μαζί με τηλέφωνο και σπιράλ 1,5μ.



700112-405 **135,00€**
Black Chrome

Στόμιο 20 εκ.



900126-405 **180,00€**
Black Chrome

Σιφών



16001356-405 **85,00€**
Black Chrome

Βαλβίδα νιπτήρος clic - clac 1¼"



ΑΝΤΑΛΛΑΚΤΙΚΟ
16000754-405 **115,00€**
Black Chrome

Σπιράλ 1,5μ



ΑΝΤΑΛΛΑΚΤΙΚΟ
16000749-405 **105,00€**
Black Chrome

Τηλέφωνο ντους

Αξεσουάρ Μπάνιου Black Chrome: σελ. 367

Στις τιμές δεν συμπεριλαμβάνεται ο Φ.Π.Α.

ARMANDO VICARIO
Made in ITALY

SLIM Rusty Black

5 ΧΡΟΝΙΑ ΕΓΓΥΗΣΗ



BLACK CHROME
RUSTY BLACK
BLACK BRUSHED

ΔΙΑΘΕΣΙΜΑ ΦΙΝΙΡΙΣΜΑΤΑ



Gold Br. | Antique Br. | Natural Br. | Tuscany Br. | Black Br. | Black Chrome | Rusty Black | Black Matt | White matt | Inox Finish | Chrome

SLIM Rusty Black

5 ΧΡΟΝΙΑ ΕΓΓΥΗΣΗ





500010-424 285,00€
Rusty Black
Νιπτήρος με βαλβίδα clic-clac



500041-424 325,00€
Rusty Black
Νιπτήρος υψηλή με βαλβ. clic-clac



500045-424 310,00€
Rusty Black
Νιπτήρος εντοιχισμού 2 οπών

16001356-424 95,00€
Rusty Black
Βαλβίδα clic-clac



1 ΕΞΟΔΟΥ

500050-424 195,00€
Rusty Black
Μίκτης εντοιχισμού 1 εξόδου



2 ΕΞΟΔΩΝ

500050D-424 295,00€
Rusty Black
Μίκτης εντοιχ. με εκτροπέα 2 εξόδων.

Πώληση σε συνδυασμό με μπαταρία



800597-424
+ 800086-424 **460,00€**
Rusty Black

Ανακλινόμενη κεφαλή Brass Ø25εκ.
+ μπράτσο τοίχου 35 εκ., Ø25χιλ. - ½”



800597-424
+ 800087-424 **455,00€**
Rusty Black

Ανακλινόμενη κεφαλή Brass Ø25εκ.
+ μπράτσο οροφής 20 εκ.
Ø23χιλ. - ½”



900021-424
+ 16000749-424
+ 16000754-424 **370,00€**
Rusty Black

Επίτοιχη παροχή νερού ½’’, μαζί με τηλέφωνο και PVC σπιράλ 1,5μ.



700112-424 **140,00€**
Rusty Black

Στόμιο 20 εκ.



900126-424 **200,00€**
Rusty Black

Σιφών



16001356-424 **95,00€**
Rusty Black

Βαλβίδα νιπτήρος clic - clac 1¼”



ΑΝΤΑΛΛΑΚΤΙΚΟ
16000754-424 **125,00€**
Rusty Black

PVC σπιράλ 1,5μ



ΑΝΤΑΛΛΑΚΤΙΚΟ
16000749-424 **120,00€**
Rusty Black

Τηλέφωνο ντους

ELLE 316 Black Brushed (PVD)

INOX AISI 316

5 ΧΡΟΝΙΑ ΕΓΓΥΗΣΗ



ΔΙΑΘΕΣΙΜΑ ΦΙΝΙΡΙΣΜΑΤΑ


Rose Gold Brushed PVD


Gold Brushed PVD


Black Brushed PVD


Inox Brushed



35004-411 350,00€
Black Brushed PVD
Νιπτήρος με βαλβίδα clic-clac INOX 316



35016-411 460,00€
Black Brushed PVD
Νιπτήρος υψηλή με βαλβ. clic-clac INOX 316



35032-411 395,00€
Black Brushed PVD
Νιπτήρος εντοιχισμού 2 οπών INOX 316

N0338-411 55,00€
Black Brushed PVD
Βαλβίδα clic-clac INOX 316



1 ΕΞΟΔΟΥ

35300-411 **225,00€**
Black Brushed PVD
Μίκτης εντοιχισμού 1 εξόδου INOX 316



2 ΕΞΟΔΩΝ

35314-411 **395,00€**
Black Brushed PVD
Μίκτης εντοιχισμού με εκτροπέα περιστροφικό 2 εξόδων INOX 316



3 ΕΞΟΔΩΝ

35300-411 + 35376-411
Black Brushed PVD **485,00€**
Μίκτης εντοιχισμού με εκτροπέα περιστροφικό 3 εξόδων INOX 316

Πώληση σε συνδυασμό με μπαταρία



N50025-411
+ N13500-411 **290,00€**
Black Brushed PVD
Ανακλινόμενη κεφαλή Ø25εκ. + μπράτσο τοίχου 35εκ. INOX 316



N50025-411
+ N11000-411 **260,00€**
Black Brushed PVD
Ανακλινόμενη κεφαλή Ø25εκ. + μπράτσο οροφής 10εκ. INOX 316



N6809-411 **95,00€**
Black Brushed PVD
Στόμιο 18 εκ. - ½" INOX 316



N10131-411
+ N50300-411
+ N37-411 **160,00€**
Black Brushed PVD
Επίτοιχη παροχή νερού ½'', μαζί με τηλέφωνο και σπιράλ 1,5μ. INOX 316



N0262-411 **120,00€**
Black Brushed PVD
Σιφών με αποσπώμενο πώμα καθαρισμού INOX 316



ΑΝΤΑΛΛΑΚΤΙΚΟ

N50300-411 **50,00€**
Black Brushed PVD
Τηλέφωνο ντους INOX 316

N37-411 **45,00€**
Black Brushed PVD
Σπιράλ 1,5μ. INOX 316

COSMO 316L Black Brushed (PVD)



ΔΙΑΘΕΣΙΜΑ ΦΙΝΙΡΙΣΜΑΤΑ


Rose Gold Brushed PVD


Gold Brushed PVD


Black Brushed PVD


Inox Brushed



6111-411 **270,00€**

Black Brushed PVD

Νιπτήρος με βαλβίδα clic-clac INOX 316L



6113-411 **350,00€**

Black Brushed PVD

Νιπτήρος υψηλή με βαλβ. clic-clac INOX 316L



6118-411 **310,00€**

Black Brushed PVD

Νιπτήρος εντοιχισμού 2 οπών INOX 316L

IN330-411 **45,00€**

Black Brushed PVD

Βαλβίδα clic-clac INOX 316



1
ΕΞΟΔΟΥ

6150-411 185,00€
Black Brushed PVD

Μίκτης εντοιχισμού 1 εξόδου INOX 316L



2/3
ΕΞΟΔΩΝ

6150-411 + 6151-411 370,00€
Black Brushed PVD

Μίκτης εντοιχισμού με εκτροπέα περιστροφικό 2/3 εξόδων INOX 316L.

Περιλαμβάνεται τάπα, για χρήση 2 εξόδων

i Πώληση σε συνδυασμό με μπαταρία



IN225-411
+ IN135-411 210,00€
Black Brushed PVD

Ανακλινόμενη κεφαλή Ø25εκ. + μπράτσο τοίχου 35εκ. INOX 316



IN225-411
+ IN110-411 190,00€
Black Brushed PVD

Ανακλινόμενη κεφαλή Ø25εκ. + μπράτσο οροφής 10εκ. INOX 316



IN580-411 60,00€
Black Brushed PVD

Στόμιο 18 εκ. - ½" INOX 316



IN101-411
+ IN019-411
+ IN516-411 120,00€
Black Brushed PVD

Επίτοιχη παροχή νερού ½'', μαζί με τηλέφωνο και σπιράλ 1,5μ. INOX 316



IN200-411 100,00€
Black Brushed PVD

Σιφών με αποσπώμενο πώμα καθαρισμού INOX 316



ΑΝΤΑΛΛΑΚΤΙΚΟ

IN019-411 35,00€
Black Brushed PVD

Τηλέφωνο ντους INOX 316

IN516-411 35,00€
Black Brushed PVD

Σπιράλ 1,5μ. INOX 316

LUMIERE Black Brushed

5 ΧΡΟΝΙΑ ΕΓΓΥΗΣΗ

Black Crystal **Design**



ΔΙΑΘΕΣΙΜΑ ΦΙΝΙΡΙΣΜΑΤΑ


Gold Brushed


Antique Brass


Black Brushed



516010-410 **395,00€**
Black Brushed
Νιπτήρος με βαλβίδα clic-clac



516041-410 **485,00€**
Black Brushed
Νιπτήρος υψηλή με βαλβ. clic-clac



516045-410 **575,00€**
Black Brushed
Νιπτήρος εντοιχισμού

RV0338-410 **45,00€**
Black Brushed
Βαλβίδα clic-clac

NEO



516046-410 **Κ.Π. 890,00€**
Black Brushed
Νιπτήρος εντοιχισμού 3 οπών

RV0338-410 **45,00€**
Black Brushed
Βαλβίδα clic-clac



1
ΕΞΟΔΟΥ

516050-410 **340,00€**
Black Brushed
Μίκτης εντοιχισμού 1 εξόδου



2/3
ΕΞΟΔΩΝ

516053-410 **530,00€**
Black Brushed
Μίκτης εντοιχισμού με εκτροπέα περιστροφικό 2/3 εξόδων.

Περιλαμβάνεται τάπα, για χρήση 2 εξόδων.

NEO



516043-410 **Κ.Π. 740,00€**
Black Brushed
Νιπτήρος πάγκου 3 οπών με βαλβίδα clic clac



Εξαρτήματα ντους: σελ. 93



Πώληση σε συνδυασμό με μπαταρία



800843-410
+ 800844-410 **780,00€**
Black Brushed

Ανακλινόμενη κεφαλή BRASS Ø30εκ. + μπράτσο τοίχου 35εκ.



800843-410
+ 800846-410 **755,00€**
Black Brushed

Ανακλινόμενη κεφαλή BRASS Ø30εκ. + μπράτσο οροφής 20εκ.



700305-410 **235,00€**
Black Brushed

Στόμιο 22 εκ. - ½"



900175-410
+ 16003677-410
+ 16000754-410 **530,00€**
Black Brushed

Επίτοιχη παροχή νερού ½'', μαζί με τηλέφωνο και μεταλλικό σπιράλ 1,5μ



RV0262-410 **105,00€**
Black Brushed

Σιφών με αποσπώμενο πώμα καθαρισμού



RV0338-410 **45,00€**
Black Brushed

Βαλβίδα νιπτήρος clic - clac 1¼"



ΑΝΤΑΛΛΑΚΤΙΚΟ

16000754-410 **115,00€**
Black Brushed

Μεταλλικό σπιράλ 1,5μ



ΑΝΤΑΛΛΑΚΤΙΚΟ

16003677-410 **265,00€**
Black Brushed

Τηλέφωνο ντους

Made in ITALY

ELLE CROSS Black Brushed

5 ΧΡΟΝΙΑ ΕΓΓΥΗΣΗ



ΔΙΑΘΕΣΙΜΑ ΦΙΝΙΡΙΣΜΑΤΑ



Gold Brushed


Antique Brass


Black Brushed


Black Matt


Inox Finish


Chrome



38004-410 **295,00€**
Black Brushed
Νιπτήρος με βαλβίδα clic-clac



38016-410 **420,00€**
Black Brushed
Νιπτήρος υψηλή με βαλβίδα clic-clac



38020-410 **370,00€**
Black Brushed
Νιπτήρος με πλαϊνό λεβιέ με βαλβίδα clic-clac



38032-410 **295,00€**
Black Brushed
Νιπτήρος εντοιχισμού 2 οπών

RE0338-410 **50,00€**
Black Brushed
Βαλβίδα clic-clac



38118-410 **350,00€**
Black Brushed
Νιπτήρος εντοιχισμού 3 οπών

RE0338-410 **50,00€**
Black Brushed
Βαλβίδα clic-clac



38102-410 **420,00€**
Black Brushed
Νιπτήρος πάγκου 3 οπών με βαλβίδα clic-clac



1
ΕΞΟΔΟΥ

38300-410 **175,00€**
Black Brushed
Μίκτης εντοιχισμού 1 εξόδου



2/3
ΕΞΟΔΩΝ

38316-410 **350,00€**
Black Brushed
Μίκτης εντοιχισμού με εκτροπέα 2/3 εξόδων.
Περιλαμβάνεται τάπα, για χρήση 2 εξόδων.



2/3
ΕΞΟΔΩΝ

38289-410 **380,00€**
Black Brushed
Μπαταρία εντοιχισμού 3 οπών με εκτροπέα 2/3 εξόδων.
Περιλαμβάνεται τάπα, για χρήση 2 εξόδων.



Κάθετη ή οριζόντια τοποθέτηση

Εξαρτήματα ντους: σελ. 101

OSO Black Brushed

5 ΧΡΟΝΙΑ ΕΓΓΥΗΣΗ



ΔΙΑΘΕΣΙΜΑ ΦΙΝΙΡΙΣΜΑΤΑ


Light Gold Brushed

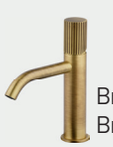
Bronze Brushed



Black Brushed



Black Matt


Inox Finish


Chrome



178309-410 **295,00€**
Black Brushed
Νιπτήρος με βαλβίδα clic-clac



178309P-410 **385,00€**
Black Brushed
Νιπτήρος υψηλή με βαλβ. clic-clac



2
ΕΞΟΔΩΝ

178065-410 **895,00€**
Black Brushed
Ντουζιέρας 2 εξόδων με κολώνα ρυθμιζόμενου ύψους 76-137εκ.

Περιλαμβάνει:
- Ανακλινόμενη κεφαλή ντους Ø22,5εκ.
- Τηλέφωνο με στήριγμα και σπιράλ PVC 1,5μ.



178954-410 **330,00€**
Black Brushed
Νιπτήρος εντοιχισμού 2 οπών

RE0338-410 **50,00€**
Black Brushed
Βαλβίδα clic-clac



178331-410 **520,00€**
Black Brushed
Νιπτήρος πάγκου 3 οπών

RE0338-410 **50,00€**
Black Brushed
Βαλβίδα clic-clac



1
ΕΞΟΔΟΥ

178055SL-410 **195,00€**
Black Brushed
Μίκτης εντοιχισμού 1 εξόδου



2
ΕΞΟΔΩΝ

178030SL-410 **310,00€**
Black Brushed
Μίκτης εντοιχ. με εκτροπέα 2 εξόδων



Εξαρτήματα ντους: σελ. 101

ΔΙΑΘΕΣΙΜΑ ΦΙΝΙΡΙΣΜΑΤΑ


Black
Brushed PVD


Black
Matt


Inox
Finish


Chrome

ELETTA TECNO Black Brushed

5 ΧΡΟΝΙΑ ΕΓΓΥΗΣΗ

Έως εξάντλησης των αποθεμάτων



167309P-410 **350,00€**
Black Brushed
Νιπτήρος υψηλή με βαλβ. clic-clac



167901-410 **485,00€**
Black Brushed
Νιπτήρος εντοιχισμού 3 οπών

RE0338-410 **50,00€**
Black Brushed
Βαλβίδα clic-clac



1 ΕΞΟΔΟΥ

167055SL-410 **175,00€**
Black Brushed
Μίκτης εντοιχισμού 1 εξόδου



2 ΕΞΟΔΩΝ

167030SL-410 **295,00€**
Black Brushed
Μίκτης εντοιχισμού 2 εξόδων με εκτροπέα



2 ΕΞΟΔΩΝ

167065-410 **795,00€**
Black Brushed
Ντουζιέρας 2 εξόδων με κολώνα ρυθμιζόμενου ύψους 76-137εκ.

Περιλαμβάνει:
- Ανακλινόμενη κεφαλή ντους Ø22,5εκ.
- Τηλέφωνο με στήριγμα και σπιράλ PVC 1,5μ.

Εξαρτήματα ντους: σελ. 101



Black Brushed
ELLE CROSS / ELETTA TECNO / OSO

5 ΧΡΟΝΙΑ ΕΓΓΥΗΣΗ

Πώληση σε συνδυασμό με μπαταρία



RE50000-410
+ RE50809-410 **260,00€**
Black Brushed

Ανακλινόμενη κεφαλή BRASS Ø22,5εκ. + μπράτσο τοίχου 35εκ.



RE50000-410
+ RE50813-410 **225,00€**
Black Brushed

Ανακλινόμενη κεφαλή BRASS Ø22,5εκ. + μπράτσο οροφής 10εκ.



CE10131-410
+ RE50200-410
+ RE51620-410 **150,00€**
Black Brushed

Επίτοιχη παροχή νερού ½'', μαζί με τηλέφωνο και PVC σπιράλ 1,5μ



RE6809-410 **155,00€**
Black Brushed

Στόμιο 18 εκ. - ½"



RE0262-410 **120,00€**
Black Brushed

Σιφών με αποσπώμενο πώμα καθαρισμού



RE0338-410 **50,00€**
Black Brushed

Βαλβίδα νιπτήρος clic - clac 1¼"



ΑΝΤΑΛΛΑΚΤΙΚΟ

RE51620-410 **35,00€**
Black Brushed

PVC σπιράλ 1,5μ



ΑΝΤΑΛΛΑΚΤΙΚΟ

RE50200-410 **60,00€**
Black Brushed

Τηλέφωνο ντους



ΔΙΑΘΕΣΙΜΑ ΦΙΝΙΡΙΣΜΑΤΑ



Gold Br. | Antique Br. | Natural Br. | Tuscany Br. | Black Br. | Black Chrome | Rusty Black | Black Matt | White matt | Inox Finish | Chrome



500010-410 285,00€
Black Brushed
Νιπτήρος με βαλβίδα clic-clac



500041-410 335,00€
Black Brushed
Νιπτήρος υψηλή με βαλβ. clic-clac



500045-410 315,00€
Black Brushed
Νιπτήρος εντοιχισμού 2 οπών

RV0338-410 45,00€
Black Brushed
Βαλβίδα clic-clac



500100-410 **485,00€**
Black Brushed

Λουτρού. Περιλαμβάνει:

• Τηλέφωνο, • Επίτοιχο αναπαυτήριο τηλεφώνου, • Σπιράλ 1,5μ.



1
ΕΞΟΔΟΥ

500050-410 **195,00€**
Black Brushed

Μίκτης εντοιχισμού 1 εξόδου



2
ΕΞΟΔΩΝ

500050D-410 **295,00€**
Black Brushed

Μίκτης εντοιχισμού με εκτροπέα 2 εξόδων.



2
ΕΞΟΔΩΝ

500065-410 **860,00€**
Black Brushed

Ντουζιέρας 2 εξόδων με κολώνα ρυθμιζόμενου ύψους 76-137εκ.

Περιλαμβάνει:
- Ανακλινόμενη κεφαλή ντους Ø22,5εκ.
- Τηλέφωνο με στήριγμα & μεταλλικό σπιράλ 1,5μ



NEO

2
ΕΞΟΔΩΝ

500165-410 **1.485,00€**
Black Brushed

Ντουζιέρας 2 εξόδων με κολώνα ρυθμιζόμενου ύψους 94-122εκ.

Περιλαμβάνει:
- Ανακλινόμενη κεφαλή ντους Ø25εκ.
- Τηλέφωνο με στήριγμα & μεταλλικό σπιράλ 1,5μ

NEO



2/3
ΕΞΟΔΩΝ

500050-410
+ 500075-410
Black Brushed **495,00€**

Μίκτης εντοιχισμού + εκτροπέας περιστροφικός 2/3 εξόδων.

Περιλαμβάνεται τάπα, για χρήση 2 εξόδων.

Εξαρτήματα ντους: σελ. 104 & 105

Black Brushed
SLIM

Πώληση σε συνδυασμό με μπαταρία



800597-410
+ 800086-410 **600,00€**
Black Brushed

Ανακλινόμενη κεφαλή Brass Ø25εκ.
+ μπράτσο τοίχου 35 εκ.



800597-410
+ 800087-410 **575,00€**
Black Brushed

Ανακλινόμενη κεφαλή Brass Ø25εκ.
+ μπράτσο οροφής 20 εκ.



900021-410
+ 16000749-410
+ 16000754-410 **360,00€**
Black Brushed

Επίτοιχη παροχή νερού ½'', μαζί με τηλέφωνο και σπιράλ 1,5μ.



ΑΝΤΑΛΛΑΚΤΙΚΟ
16000749-410 **125,00€**
Black Brushed

Τηλέφωνο ντους



ΑΝΤΑΛΛΑΚΤΙΚΟ
16000754-410 **115,00€**
Black Brushed

Μεταλλικό σπιράλ 1,5μ



12211-410 Flush mix **330,00€**
Black Brushed

Με ανάμιξη

Εντοιχιζόμενος μίκτης με μεταλλικό ντουζάκι Shut-off & σπιράλ 1m για πλύση ατομικής υγιεινής ή για πλύση λεκάνης WC.

- Παρέχεται με γέφυρα μίκτη - παροχής.

Πώληση σε συνδυασμό με μπαταρία



RV50000-410
+ RV50809-410 **230,00€**
Black Brushed

Ανακλινόμενη κεφαλή Brass Ø22,5εκ. + μπράτσο τοίχου 35 εκ.



RV50000-410
+ RV50813-410 **205,00€**
Black Brushed

Ανακλινόμενη κεφαλή Brass Ø22,5εκ. + μπράτσο οροφής 10 εκ.



CV10131-410
+ RV50200-410
+ RV51620-410 **135,00€**
Black Brushed

Επίτοιχη παροχή νερού ½'', μαζί με τηλέφωνο και μεταλλικό σπιράλ 1,5μ.



RV6809-410 **135,00€**
Black Brushed

Στόμιο 18 εκ. - ½"



RV0262-410 **105,00€**
Black Brushed

Σιφών με αποσπώμενο πώμα καθαρισμού



RV0338-410 **45,00€**
Black Brushed

Βαλβίδα νιπτήρος clic - clac 1¼"



ΑΝΤΑΛΛΑΚΤΙΚΟ
RV51620-410 **40,00€**
Black Brushed

Μεταλλικό σπιράλ 1,5μ



ΑΝΤΑΛΛΑΚΤΙΚΟ
RV50200-410 **50,00€**
Black Brushed

Τηλέφωνο ντους



laTorre

12211-410 Flush mix **330,00€**
Black Brushed

Με ανάμιξη

Εντοιχιζόμενος μίκτης με μεταλλικό ντουζάκι Shut-off & σπιράλ 1m για πλύση ατομικής υγιεινής ή για πλύση λεκάνης WC.

- Παρέχεται με γέφυρα μίκτη - παροχής.

Black Brushed

Ελεύθερης τοποθέτησης

5 ΧΡΟΝΙΑ ΕΓΓΥΗΣΗ



eurorama

R6826-410 + R5309-410 **730,00€**

Black Brushed

Ρουξούνι Νιπτήρος, οροφής 130εκ. + Επικαθήμενος μίκτης



eurorama

R6830-410 + R5309-410 NEO **365,00€**

Black Brushed

Στόμιο Νιπτήρος πάγκου (προβολή 21εκ.) + Επικαθήμενος μίκτης

Black Brushed
Ελεύθερης τοποθέτησης

5 ΧΡΟΝΙΑ ΕΓΓΥΗΣΗ

BLACK CHROME
RUSTY BLACK
BLACK BRUSHED



eurorama

13302-410 **1.350,00€**
Black Brushed

Επιδαπέδια Νιπτήρος με περιστρεφόμενο ρουξούνι



laTorre

34078-410 NEO **1.150,00€**
Black Brushed

Επιδαπέδια Λουτρού

Περιλαμβάνει:
- Τηλέφωνο
- Σπιράλ μεταλλικό 1,5μ.

Στις τιμές δεν συμπεριλαμβάνεται ο Φ.Π.Α.





ΒΡΟΧΗ



ΥΔΡΟΝΕΦΩΣΗ

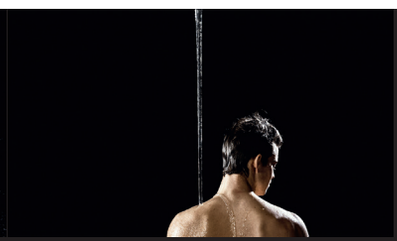

“WIRE” ΠΑΛΜΙΚΟΣ ΚΑΤΑΡΡΑΚΤΗΣ

“ICICLE” ΚΑΘΕΤΟΣ ΚΑΤΑΡΡΑΚΤΗΣ

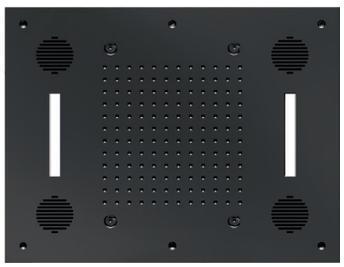

Sound & Colour Temptation 63 x 48 εκ.

E044211-411 **Κ.Π. 5.220,00€**
Black Brushed PVD

εισφορά ανακύκλωσης 1,00€

Κεφαλή εντοιχισμού οροφής από 100% Inox, 2 εξόδων.

- Βροχή • Υδρονέφωση
- Χρωματοθεραπεία (9 χρώματα)
- Ηχεία Bluetooth • Τηλεχειριστήριο

ΒΡΟΧΗ | ΥΔΡΟΝΕΦΩΣΗ | ΧΡΩΜΑΤΟΘΕΡΑΠΕΙΑ | ΗΧΟΣΥΣΤΗΜΑ 4 Ηχεία | BLUETOOTH | ΤΗΛΕΧΕΙΡΙΣΤΗΡΙΟ

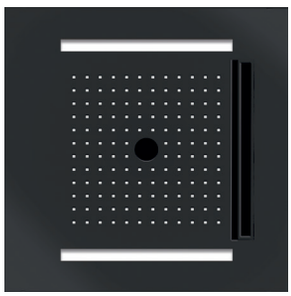

Temotion Icicle 50 x 50 εκ.

E044302-411 **Κ.Π. 3.920,00€**
Black Brushed PVD

εισφορά ανακύκλωσης 1,00€

Κεφαλή εντοιχισμού οροφής από 100% Inox, 3 εξόδων.

- Βροχή • Καταρράκτες: Wire παλμικός & Icicle κάθετος
- Χρωματοθεραπεία (9 χρώματα) • Τηλεχειριστήριο

ΒΡΟΧΗ | "WIRE" ΠΑΛΜΙΚΟΣ ΚΑΤΑΡΡΑΚΤΗΣ | "ICICLE" ΚΑΘΕΤΟΣ ΚΑΤΑΡΡΑΚΤΗΣ | ΧΡΩΜΑΤΟΘΕΡΑΠΕΙΑ | ΤΗΛΕΧΕΙΡΙΣΤΗΡΙΟ

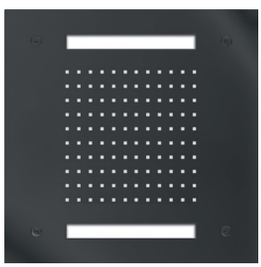

Easy light Temptation 30 x 30 εκ.

E044172-411 **Κ.Π. 2.030,00€**
Black Brushed PVD

εισφορά ανακύκλωσης 1,00€

Κεφαλή εντοιχισμού οροφής από 100% Inox, 1 εξόδου.

- Βροχή • Χρωματοθεραπεία

ΑΥΤΟΜΑΤΟ ΠΡΟΓΡΑΜΜΑ ΧΡΩΜΑΤΟΘΕΡΑΠΕΙΑΣ

- Εκκίνηση: με το άνοιγμα του νερού
- Τερματισμός: 2 λεπτά μετά το κλείσιμο του νερού

ΒΡΟΧΗ | ΧΡΩΜΑΤΟΘΕΡΑΠΕΙΑ

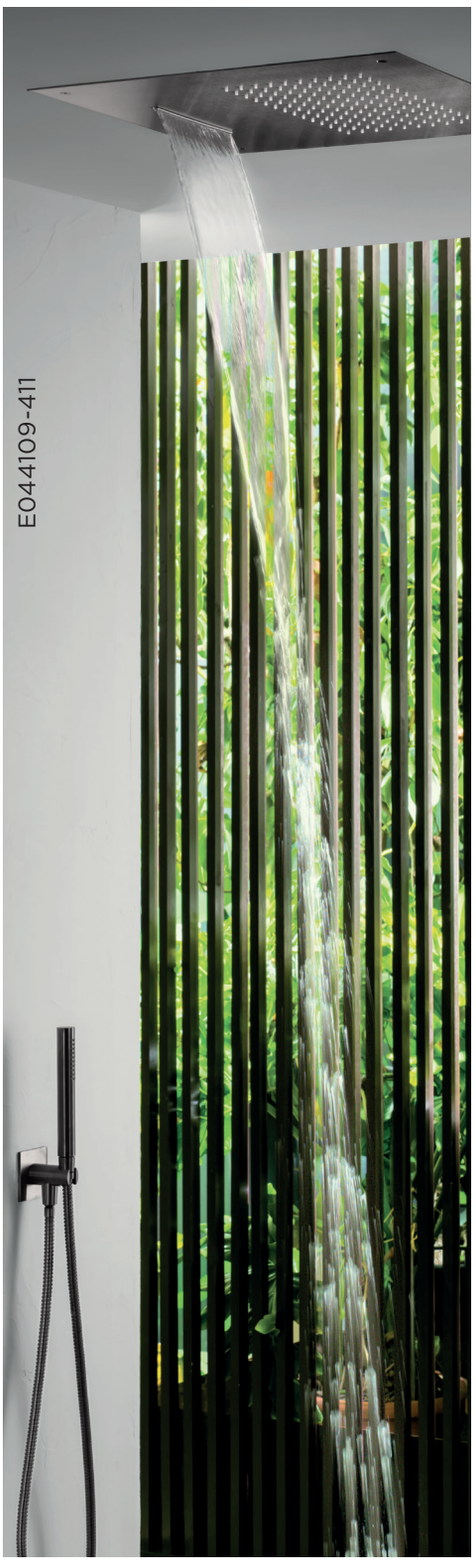

E044109-411

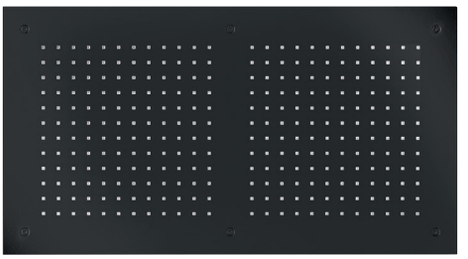

ΒΡΟΧΗ

Rectangular
Temptation 70 x 38 εκ.

E044088-411 Κ.Π. 3.300,00€
Black Brushed PVD

Κεφαλή εντοιχισμού οροφής από 100% Inox, 1 εξόδου.

- Βροχή

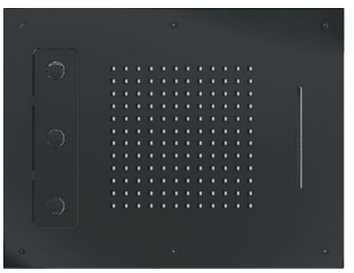

ΒΡΟΧΗ "CASCADE" ΦΥΣΙΚΟΣ ΚΑΤΑΡΡΑΚΤΗΣ "SPIN" ΕΛΙΚΟΕΙΔΗΣ ΚΑΤΑΡΡΑΚΤΗΣ

Spin
Temptation 63 x 48 εκ.

E044189-411 Κ.Π. 3.800,00€
Black Brushed PVD

Κεφαλή εντοιχισμού οροφής από 100% Inox, 3 εξόδων.

- Βροχή
- Καταρράκτες: Cascade φυσικός & Spin ελικοειδής.



AISI 316 ΒΡΟΧΗ "CASCADE" ΦΥΣΙΚΟΣ ΚΑΤΑΡΡΑΚΤΗΣ

Square XL
Temptation 50 x 50 εκ.

E044109-411 Κ.Π. 1.740,00€
Black Brushed PVD

Κεφαλή εντοιχισμού οροφής από 100% Inox 316, 2 εξόδων.

- Βροχή
- Cascade φυσικός καταρράκτης

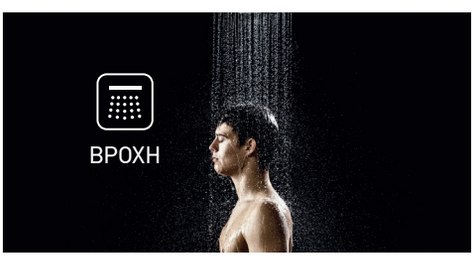



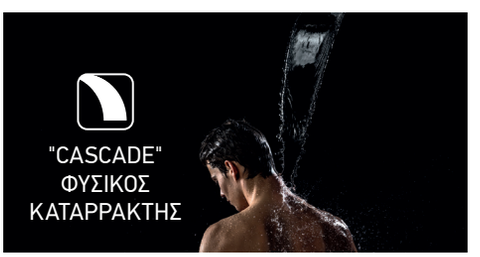



E044046-411

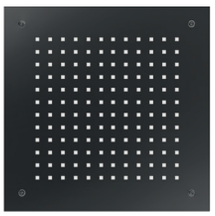

316 AISI 316

ΒΡΟΧΗ

Square
Temptation 38 x 38 εκ..

E044046-411 Κ.Π. 1.380,00€
Black Brushed PVD

Κεφαλή εντοιχισμού οροφής από 100% Inox 316, 1 εξόδου.

- Βροχή



ΒΡΟΧΗ ΥΔΡΟΝΕΦΩΣΗ

Round Mist Temptation
Ø38 εκ.

E044219-411 Κ.Π. 1.760,00€
Black Brushed PVD

Κεφαλή εντοιχισμού οροφής από 100% Inox, 2 εξόδων.

- Βροχή
- Υδρονέφωση



316 AISI 316

ΒΡΟΧΗ

"CASCADE" ΦΥΣΙΚΟΣ ΚΑΤΑΡΡΑΚΤΗΣ

Smart Dual Function
19 x 54 εκ.

E044199-411 Κ.Π. 1.185,00€
Black Brushed PVD

Επίτοιχη κεφαλή από 100% Inox 316, 2 εξόδων.

- Βροχή
- Cascade φυσικός καταρράκτης



316 AISI 316

"CASCADE" ΦΥΣΙΚΟΣ ΚΑΤΑΡΡΑΚΤΗΣ

XL - Waterfall
35 x 6,5 εκ.

E044273-411 Κ.Π. 820,00€
Black Brushed PVD

Επίτοιχος καταρράκτης από 100% Inox 316.

- Cascade φυσικός καταρράκτης

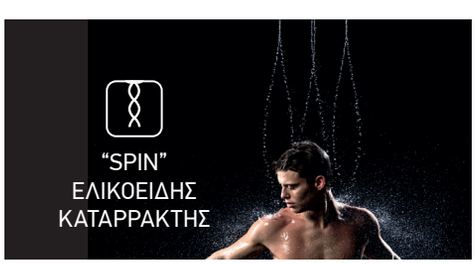

"SPIN" ΕΛΙΚΟΕΙΔΗΣ ΚΑΤΑΡΡΑΚΤΗΣ

E044199-411



E044273-411



BLACK CHROME
RUSTY BLACK
BLACK BRUSHED



color and Style

Μπαταρίες Μπάνιου

Black Matt


BLACK

La Torre

ELLE CROSS 124
NEW TECH 130

Eurorama

ELETTA TECNO 120
OSO 118
QUADRA 126
RES PRO 136
TONDA 134

Armando Vicario

GLAM 132
HALO 116
MOOI 122
SLIM 128

Αξεσουάρ Ντους 148
Ελ.Τοποθέτησης / Flush 138
Θερμοστατικά 114
Κεφαλές 142
Κολώνες 147

Μηχανισμοί 431
Τεχνικά σχέδια 436

ALMAR
Made in ITALY

THERMO-CORE PUSH Black Matt

5 ΧΡΟΝΙΑ ΕΓΓΥΗΣΗ

ΘΕΡΜΟΣΤΑΤΙΚΟΙ μίκτες εντοιχισμού 2/3 εξόδων



ΔΙΑΘΕΣΙΜΑ ΦΙΝΙΡΙΣΜΑΤΑ


Black Matt


Inox Brushed


Chrome

Επιλογή εξόδου νερού



έξοδος 1 — κεφαλή ντους

έξοδος 2 — τηλέφωνο

έξοδος 3 — jet

Ρύθμιση ποσότητας | θερμοκρασίας



Περιστρέψτε:

1. Εξωτερικός Δαχτύλιος: Ρύθμιση ποσότητας νερού
2. Θερμοστατικό κομβίο: Ρύθμιση επιθυμητής θερμοκρασίας

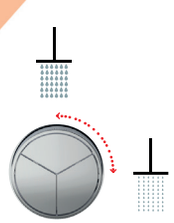

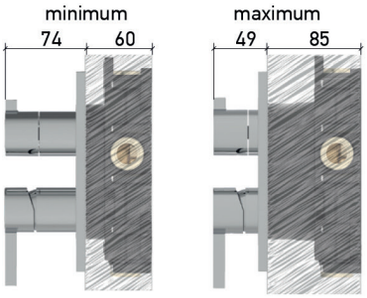

ΒΑΘΟΣ ΕΝΤΟΙΧΙΣΜΟΥ

μέγιστο βάθος εντοιχισμού χωρίς κάποιο ειδικό κιτ επέκτασης.

ΕΥΚΟΛΗ **ΕΓΚΑΤΑΣΤΑΣΗ**

οι επίπεδες πλευρές στο κάλυμμα προστασίας **αποτρέπουν σφάλματα κλίσης** κατά την εγκατάσταση.

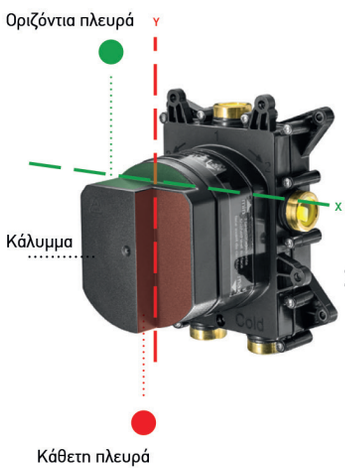

ΣΤΕΓΑΝΟΤΗΤΑ ΕΣΩΤΕΡΙΚΑ

το **περίβλημα από θερμοπλαστικό καουτσούκ** προστατεύει τον τοίχο από υγρασία και εξασφαλίζει ηχομόνωση.

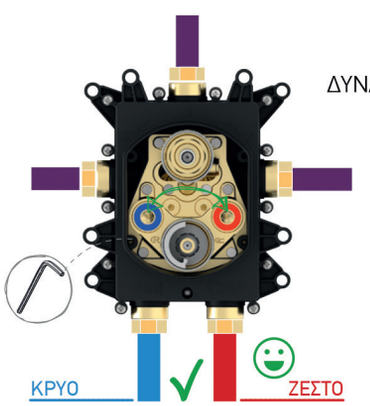

ΔΥΝΑΤΟΤΗΤΑ **ΑΝΤΙΣΤΡΟΦΗΣ**

σε περίπτωση λανθασμένης υδραυλικής εγκατάστασης, η διόρθωση του σφάλματος είναι εύκολη.

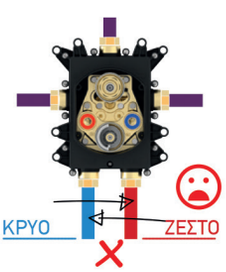

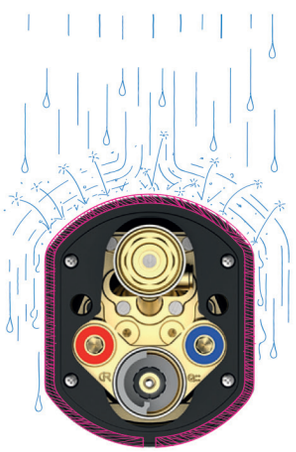

ΣΤΕΓΑΝΟΤΗΤΑ ΕΞΩΤΕΡΙΚΑ

καμμία διείσδυση νερού χάρη στη φλάντζα που εφαρμόζει τέλεια στα πλακίδια.



2
ΕΞΟΔΩΝ

E176632-400 650,00€
εξωτερικό τμήμα
Black Matt

+ E134001 170,00€
κιτ εντοιχισμού

Θερμοστατικός μίκτης 2 εξόδων με επιλογέα 2 πλήκτρων και κιτ εντοιχισμού



3
ΕΞΟΔΩΝ

E176633-400 680,00€
εξωτερικό τμήμα
Black Matt

+ E134001 170,00€
κιτ εντοιχισμού

Θερμοστατικός μίκτης 3 εξόδων με επιλογέα 3 πλήκτρων και κιτ εντοιχισμού

BLACK

HALO Black Matt

5 ΧΡΟΝΙΑ ΕΓΓΥΗΣΗ



ΔΙΑΘΕΣΙΜΑ ΦΙΝΙΡΙΣΜΑΤΑ


Gold Brushed


Black Matt


Inox Finish



515010-400 305,00€
Black Matt
Νιπτήρος με βαλβίδα clic-clac



515041-400 360,00€
Black Matt
Νιπτήρος υψηλή με βαλβ. clic-clac



ALMAR



2 ΕΞΟΔΩΝ

E176632-400 650,00€
εξωτερικό τμήμα
Black Matt

+ E134001 170,00€
κιτ εντοιχισμού

Θερμοστατικός μίκτης εντοιχισμού
2 εξόδων και κιτ εντοιχισμού



515045-400 390,00€
Black Matt
Νιπτήρος εντοιχισμού 2 οπών

R0338-400 35,00€
Black Matt
Βαλβίδα clic-clac



515043-400 540,00€
Black Matt
Νιπτήρος 3 οπών με βαλβίδα clic-clac



ALMAR



3 ΕΞΟΔΩΝ

E176633-400 680,00€
εξωτερικό τμήμα
Black Matt

+ E134001 170,00€
κιτ εντοιχισμού

Θερμοστατικός μίκτης εντοιχισμού
3 εξόδων και κιτ εντοιχισμού



1 ΕΞΟΔΟΥ

515050-400 300,00€
Black Matt
Μίκτης εντοιχισμού 1 εξόδου



2 ΕΞΟΔΩΝ

515050D-400 405,00€
Black Matt
Μίκτης εντοιχ. με εκτροπέα 2 εξόδων



2 ΕΞΟΔΩΝ

515050-400 + 34374-400
Black Matt 515,00€
Μίκτης εντοιχ. Vicario + εκτροπέας
περιστροφικός 2 εξόδων La Torre.

3 ΕΞΟΔΩΝ

515050-400 + 34376-400
Black Matt 540,00€
Μίκτης εντοιχ. Vicario + εκτροπέας
περιστροφικός 3 εξόδων La Torre.

Εξαρτήματα ντους: σελ. 148

OSO Black Matt

5 ΧΡΟΝΙΑ ΕΓΓΥΗΣΗ



ΔΙΑΘΕΣΙΜΑ ΦΙΝΙΡΙΣΜΑΤΑ


Light Gold Brushed


Bronze Brushed



Black Brushed



Black Matt


Inox Finish


Chrome



178309-400 265,00€
Black Matt
Νιπτήρος με βαλβίδα clic-clac



178309P-400 345,00€
Black Matt
Νιπτήρος υψηλή με βαλβ. clic-clac



178954-400 295,00€
Black Matt
Νιπτήρος εντοιχισμού 2 οπών

R0338-400 35,00€
Black Matt
Βαλβίδα clic-clac



178331-400 460,00€
Black Matt
Νιπτήρος πάγκου 3 οπών

R0338-400 35,00€
Black Matt
Βαλβίδα clic-clac



2 ΕΞΟΔΩΝ

178065-400 745,00€
Black Matt
Ντουζιέρας 2 εξόδων με κολώνα ρυθμιζόμενου ύψους 76-137εκ.

Περιλαμβάνει: • Ανακλινόμενη κεφαλή ντους Ø20εκ. • Τηλέφωνο με στήριγμα και σπιράλ PVC 1,5μ.



1 ΕΞΟΔΟΥ

178055SL-400 175,00€
Black Matt
Μίκτης εντοιχισμού 1 εξόδου



2 ΕΞΟΔΩΝ

178030SL-400 275,00€
Black Matt
Μίκτης εντοιχ. με εκτροπέα 2 εξόδων



2 ΕΞΟΔΩΝ

E176632-400 650,00€
εξωτερικό τμήμα
Black Matt

+ E134001 170,00€
κιτ εντοιχισμού

Θερμοστατικός μίκτης εντοιχισμού 2 εξόδων και κιτ εντοιχισμού

3 ΕΞΟΔΩΝ

E176633-400 680,00€
εξωτερικό τμήμα
Black Matt

+ E134001 170,00€
κιτ εντοιχισμού

Θερμοστατικός μίκτης εντοιχισμού 3 εξόδων και κιτ εντοιχισμού

Εξαρτήματα ντους: σελ. 148

eurorama
Made in ITALY

ELETTA TECNO Black Matt

5 ΧΡΟΝΙΑ ΕΓΓΥΗΣΗ

Έως εξάντλησης των αποθεμάτων



ΔΙΑΘΕΣΙΜΑ ΦΙΝΙΡΙΣΜΑΤΑ


Black Brushed PVD


Black Matt


Inox Finish


Chrome



167309-400 235,00€
Black Matt
Νιπτήρος με βαλβίδα clic-clac



167309P-400 315,00€
Black Matt
Νιπτήρος υψηλή με βαλβ. clic-clac



167954-400 290,00€
Black Matt
Νιπτήρος εντοιχισμού 2 οπών

R0338-400 35,00€
Black Matt
Βαλβίδα clic-clac



1 ΕΞΟΔΟΥ

167055SL-400 150,00€
Black Matt
Μίκτης εντοιχισμού 1 εξόδου



2 ΕΞΟΔΩΝ

167030SL-400 255,00€
Black Matt
Μίκτης εντοιχ. με εκτροπέα 2 εξόδων.



2 ΕΞΟΔΩΝ

167065-400 670,00€
Black Matt
Ντουζιέρας 2 εξόδων με κολώνα ρυθμιζόμενου ύψους 76-137εκ.

Περιλαμβάνει:
- Ανακλινόμενη κεφαλή ντους Ø20εκ.
- Τηλέφωνο με στήριγμα και PVC σπιράλ 1,5μ

Εξαρτήματα ντους: σελ. 148

ΔΙΑΘΕΣΙΜΑ ΦΙΝΙΡΙΣΜΑΤΑ

 Black Matt

 Inox Finish



518010-400 260,00€
Black Matt
Νιπτήρος με βαλβίδα clic-clac



518041-400 310,00€
Black Matt
Νιπτήρος υψηλή με βαλβ. clic-clac



518045-400 350,00€
Black Matt
Νιπτήρος εντοιχισμού 2 οπών

R0338-400 35,00€
Black Matt
Βαλβίδα clic-clac



1 ΕΞΟΔΟΥ

518050-400 150,00€
Black Matt
Μίκτης εντοιχισμού 1 εξόδου



2 ΕΞΟΔΩΝ

518050D-400 265,00€
Black Matt
Μίκτης εντοιχ. με εκτροπέα 2 εξόδων

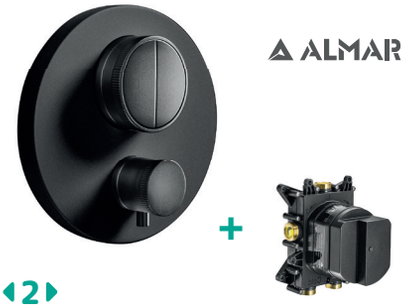

2 ΕΞΟΔΩΝ

E176632-400 650,00€
εξωτερικό τμήμα
Black Matt

+ E134001 170,00€
κιτ εντοιχισμού
Θερμοστατικός μίκτης εντοιχισμού 2 εξόδων και κιτ εντοιχισμού



2 ΕΞΟΔΩΝ

518050-400 + 34374-400
Black Matt 365,00€
Μίκτης εντοιχ. Vicario + εκτροπέας περιστροφικός 2 εξόδων La Torre.



3 ΕΞΟΔΩΝ

518050-400 + 34376-400
Black Matt 390,00€
Μίκτης εντοιχ. Vicario + εκτροπέας περιστροφικός 3 εξόδων La Torre.



3 ΕΞΟΔΩΝ

E176633-400 680,00€
εξωτερικό τμήμα
Black Matt

+ E134001 170,00€
κιτ εντοιχισμού
Θερμοστατικός μίκτης εντοιχισμού 3 εξόδων και κιτ εντοιχισμού

Εξαρτήματα ντους: σελ. 148

BLACK

Made in ITALY

ELLE CROSS Black Matt

5 ΧΡΟΝΙΑ ΕΓΓΥΗΣΗ



ΔΙΑΘΕΣΙΜΑ ΦΙΝΙΡΙΣΜΑΤΑ



Gold Brushed


Antique Brass


Black Brushed


Black Matt


Inox Finish


Chrome



38004-400 **280,00€**
Black Matt
Νιπτήρος με βαλβίδα clic-clac



38016-400 **395,00€**
Black Matt
Νιπτήρος υψηλή με βαλβ. clic-clac



38020-400 **350,00€**
Black Matt
Νιπτήρος με πλαϊνό λεβιέ με βαλβίδα clic-clac



38032-400 **295,00€**
Black Matt
Νιπτήρος εντοιχισμού 2 οπών

R0338-400 **35,00€**
Black Matt
Βαλβίδα clic-clac



38118-400 **350,00€**
Black Matt
Νιπτήρος εντοιχισμού 3 οπών

R0338-400 **35,00€**
Black Matt
Βαλβίδα clic-clac



38102-400 **395,00€**
Black Matt
Νιπτήρος πάγκου 3 οπών με βαλβίδα clic-clac



38300-400 **175,00€**
Black Matt
Μίκτης εντοιχισμού 1 εξόδου



38316-400 **350,00€**
Black Matt
Μίκτης εντοιχισμού με εκτροπέα 2/3 εξόδων.
Περιλαμβάνεται τάπα, για χρήση 2 εξόδων.



38289-400 **380,00€**
Black Matt
Μπαταρία εντοιχισμού 3 οπών με εκτροπέα 2/3 εξόδων.
Περιλαμβάνεται τάπα, για χρήση 2 εξόδων.


Κάθετη ή οριζόντια τοποθέτηση

Εξαρτήματα ντους: σελ. 148

QUADRA Black Matt

5 ΧΡΟΝΙΑ ΕΓΓΥΗΣΗ



ΔΙΑΘΕΣΙΜΑ ΦΙΝΙΡΙΣΜΑΤΑ

 Black Matt

 Inox Finish

 Chrome



144310-400 **205,00€**
Black Matt
Νιπτήρος Α/Β



144309P-400 **360,00€**
Black Matt
Νιπτήρος υψηλή με βαλβ. clic-clac



144904-400 **340,00€**
Black Matt
Νιπτήρος εντοιχισμού 2 οπών

R0338-400 **35,00€**
Black Matt
Βαλβίδα clic-clac



1
ΕΞΟΔΟΥ

144055SL-400 **150,00€**
Black Matt

Μίκτης εντοιχισμού 1 εξόδου



2
ΕΞΟΔΩΝ

144030SL-400 **240,00€**
Black Matt

Μίκτης εντοιχισμού 2 εξόδων
με εκτροπέα



3
ΕΞΟΔΩΝ

144055SL-400
+ R4758-400 **390,00€**
Black Matt

Μίκτης εντοιχισμού + εκτροπέας
περιστροφικός 3 εξόδων

BLACK



144210-400 **295,00€**
Black Matt

Λουτρού. Περιλαμβάνει:
• Τηλέφωνο,
• Επίτοιχο στήριγμα τηλεφώνου,
• PVC σπιράλ 1,5μ.



144150-400 **245,00€**
Black Matt

Ντουζιέρας. Περιλαμβάνει:
• Τηλέφωνο ,
• Επίτοιχο στήριγμα τηλεφώνου,
• PVC σπιράλ 1,5μ.



2
ΕΞΟΔΩΝ

144065-400 **680,00€**
Black matt

Ντουζιέρας 2 εξόδων με κολώνα
ρυθμιζόμενου ύψους 76-137εκ.

Περιλαμβάνει:
• Ανακλινόμενη κεφαλή ντους 20x20 εκ.
• Τηλέφωνο με στήριγμα και
PVC σπιράλ 1,5μ.



laTorre

45211-400 Flush mix **250,00€**
Black Matt

Με ανάμιξη

Εντοιχιζόμενος μίκτης με μεταλλικό
ντουζάκι Shut-off & σπιράλ 1m για
πλύση ατομικής υγιεινής ή για πλύση
λεκάνης WC.

• Παρέχεται με γέφυρα μίκτη -
παροχής.

Εξαρτήματα ντους: σελ. 148

SLIM Black Matt

5 ΧΡΟΝΙΑ ΕΓΓΥΗΣΗ



ΔΙΑΘΕΣΙΜΑ ΦΙΝΙΡΙΣΜΑΤΑ



Gold Br. | Antique Br. | Natural Br. | Tuscany Br. | Black Br. | Black Chrome | Rusty Black | Black Matt | White matt | Inox Finish | Chrome



500010-400 240,00€
Black Matt
Νιπτήρος με βαλβίδα clic-clac



500040-400 270,00€
Black Matt
Νιπτήρος μεσαίου ύψους με βαλβίδα clic-clac



500041-400 285,00€
Black Matt
Νιπτήρος υψηλή με βαλβ. clic-clac



500045-400 265,00€
Black Matt

Νιπτήρος εντοιχισμού 2 οπών

R0338-400 35,00€
Black Matt

Βαλβίδα clic-clac



R0488-400

500100-400 375,00€
Black Matt

Λουτρού, Περιλαμβάνει: • Τηλέφωνο, • Επίτοιχο αναπαυτήριο τηλεφώνου, • Σπιράλ 1,5μ.

R0488-400 50,00€
Black Matt

Επίτοιχο στήριγμα τηλεφώνου ABS με περιστρεφόμενη κλείδωση



1 ΕΞΟΔΟΥ

500050-400 145,00€
Black Matt

Μίκτης εντοιχισμού 1 εξόδου



2 ΕΞΟΔΩΝ

500050D-400 235,00€
Black Matt

Μίκτης εντοιχ. 2 εξόδων με εκτροπέα.



2 ΕΞΟΔΩΝ

500050-400 + 34374-400
Black Matt 360,00€

Μίκτης εντοιχ. Vicario + εκτροπέας περιστροφικός 2 εξόδων La Torre.



3 ΕΞΟΔΩΝ

500050-400 + 34376-400
Black Matt 385,00€

Μίκτης εντοιχ. Vicario + εκτροπέας περιστροφικός 3 εξόδων La Torre.



2 ΕΞΟΔΩΝ

500065-400 695,00€
Black Matt

Ντουζιέρας 2 εξόδων με κολώνα ρυθμιζόμενου ύψους 76-137εκ.

Περιλαμβάνει: • Ανακλινόμενη κεφαλή ντους Ø20εκ • Τηλέφωνο με στήριγμα & PVC σπιράλ 1,5μ

Εξαρτήματα ντους: σελ. 148



ΔΙΑΘΕΣΙΜΑ ΦΙΝΙΡΙΣΜΑΤΑ

 Antique Brass

 Black Matt

 White Matt

 Inox Finish

 Chrome



12007-400 230,00€
Black Matt
Νιπτήρος Α/Β



12507-400 330,00€
Black Matt
Νιπτήρος υψηλή με βαλβ. clic-clac



12208-400 245,00€
Black Matt
Νιπτήρος εντοιχισμού 2 οπών

R0338-400 35,00€
Black Matt
Βαλβίδα clic-clac



1 ΕΞΟΔΟΥ

12051SP-400 150,00€
Black Matt

Μίκτης εντοιχισμού 1 εξόδου



2 ΕΞΟΔΩΝ

12050R-400 230,00€
Black Matt

Μίκτης εντοιχ. με εκτροπέα 2 εξόδων.





2 ΕΞΟΔΩΝ

12051SP-400 + 34374-400
Black Matt 365,00€

Μίκτης εντοιχισμού + εκτροπέας περιστροφικός 2 εξόδων

3 ΕΞΟΔΩΝ

12051SP-400 + 34376-400
Black Matt 390,00€

Μίκτης εντοιχισμού + εκτροπέας περιστροφικός 3 εξόδων



R0488-400

12019-400 325,00€
Black Matt

Λουτρού. Περιλαμβάνει:

• Τηλέφωνο, • Επίτοιχο αναπαυτήριο τηλεφώνου, • PVC σπιράλ 1,5μ.

R0488-400 50,00€
Black Matt

Επίτοιχο στήριγμα τηλεφώνου ABS, με περιστρεφόμενη κλείδωση



12060-400 330,00€
Black Matt

Ντουζιέρας.

Περιλαμβάνει:
• Τηλέφωνο,
• Επίτοιχο στήριγμα τηλεφώνου
• PVC σπιράλ 1,5μ.



2 ΕΞΟΔΩΝ

12065-400 710,00€
Black Matt

Ντουζιέρας 2 εξόδων με κολώνα ρυθμιζόμενου ύψους 76-137 εκ.

Περιλαμβάνει: • Ανακλινόμενη κεφαλή ντους Ø20εκ. • Τηλέφωνο με στήριγμα & σπιράλ PVC 1,5μ



12211-400 Flush mix 235,00€
Black Matt

Με ανάμιξη

Εντοιχιζόμενος μίκτης με μεταλλικό ντουζάκι Shut-off & σπιράλ 1m για πλύση ατομικής υγιεινής ή για πλύση λεκάνης WC.

• Παρέχεται με γέφυρα μίκτη - παροχής.

Εξαρτήματα ντους: σελ. 148

GLAM Black Matt

5 ΧΡΟΝΙΑ ΕΓΓΥΗΣΗ



ΔΙΑΘΕΣΙΜΑ ΦΙΝΙΡΙΣΜΑΤΑ

 Black Matt

 Chrome



610010-400 225,00€
Black Matt
Νιπτήρος με βαλβίδα clic-clac



610041-400 260,00€
Black Matt
Νιπτήρος υψηλή με βαλβ. clic-clac



610045-400 250,00€
Black Matt
Νιπτήρος εντοιχισμού 2 οπών

R0338-400 35,00€
Black Matt
Βαλβίδα clic-clac



610100-400 390,00€
Black Matt
Λουτρού
Περιλαμβάνει:
• Τηλέφωνο,
• Επίτοιχο αναπαυτήριο τηλεφώνου,
• Σπιράλ 1,5μ.



2 ΕΞΟΔΩΝ

712065-400 625,00€
Black Matt
Ντουζιέρας 2 εξόδων με κολώνα ρυθμιζόμενου ύψους 76-137 εκ.
Περιλαμβάνει:
• Ανακλινόμενη κεφαλή ντους Ø20εκ. • Τηλέφωνο με στήριγμα και σπιράλ PVC 1,5μ



1 ΕΞΟΔΟΥ

610050-400 130,00€
Black Matt
Μίκτης εντοιχισμού 1 εξόδου



2 ΕΞΟΔΩΝ

610050D-400 225,00€
Black Matt
Μίκτης εντοιχ. με εκτροπέα 2 εξόδων.



2 ΕΞΟΔΩΝ

610050-400 + 34374-400
Black Matt 345,00€
Μίκτης εντοιχ. Vicario + εκτροπέας περιστροφικός 2 εξόδων La Torre.

3 ΕΞΟΔΩΝ

610050-400 + 34376-400
Black Matt 370,00€
Μίκτης εντοιχ. Vicario + εκτροπέας περιστροφικός 3 εξόδων La Torre.

Εξαρτήματα ντους: σελ. 148

TONDA Black Matt

5 ΧΡΟΝΙΑ ΕΓΓΥΗΣΗ



ΔΙΑΘΕΣΙΜΑ ΦΙΝΙΡΙΣΜΑΤΑ

 Black Matt

 Chrome



145310-400 180,00€
Black Matt
Νιπτήρος Α/Β



145310P-400 245,00€
Black Matt
Νιπτήρος Α/Β υψηλή



145904-400 250,00€
Black Matt
Νιπτήρος εντοιχισμού 2 οπών

R0338-400 35,00€
Black Matt
Βαλβίδα νιπτήρος clic-clac



1 ΕΞΟΔΟΥ

145055-400 135,00€
Black Matt

Μίκτης εντοιχισμού 1 εξόδου



2 ΕΞΟΔΩΝ

145030-400 225,00€
Black Matt

Μίκτης εντοιχ. με εκτροπέα 2 εξόδων.



3 ΕΞΟΔΩΝ

Έως εξαντλήσεως των αποθεμάτων

145055-400 + R4751-400
Black Matt 290,00€

Μίκτης εντοιχισμού + εκτροπέας περιστροφικός 3 εξόδων

BLACK



145210-400 230,00€
Black Matt

Λουτρού

Περιλαμβάνει:
• Τηλέφωνο,
• Επίτοιχο στήριγμα τηλεφώνου
• PVC σπιράλ 1,5μ.



145150-400 195,00€
Black Matt

Ντουζιέρας

Περιλαμ0βάνει:
• Τηλέφωνο,
• Επίτοιχο στήριγμα τηλεφώνου
• PVC σπιράλ 1,5μ.



2 ΕΞΟΔΩΝ

145065-400 620,00€
Black Matt

Ντουζιέρας 2 εξόδων με κολώνα ρυθμιζόμενου ύψους 76-137 εκ.

Περιλαμβάνει: • Κεφαλή ντους Ø20εκ.
• Τηλέφ. με στήρ. & PVC σπιράλ 1,5μ.

Εξαρτήματα ντους: σελ. 148

ΔΙΑΘΕΣΙΜΑ ΦΙΝΙΡΙΣΜΑΤΑ

 Black Matt

 Chrome

RES PRO Black Matt

5 ΧΡΟΝΙΑ ΕΓΓΥΗΣΗ

Έως εξάντλησης των αποθεμάτων



175309P-400 220,00€
Black Matt
Νιπτήρος υψηλή με βαλβίδα clic-clac

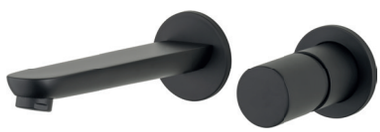

175904-400 155,00€
Black Matt
Νιπτήρος εντοιχισμού 2 οπών

R0338-400 35,00€
Black Matt
Βαλβίδα clic-clac



175210DE-400 185,00€
Black Matt
Λουτρού
Περιλαμβάνει:
- Τηλέφωνο,
- Επίτοιχο στήριγμα τηλεφώνου
- PVC σπιράλ 1,5μ.



2 ΕΞΟΔΩΝ

712065-400 625,00€
Black Matt
Ντουζιέρας 2 εξόδων με κολώνα ρυθμιζόμενου ύψους 76-137 εκ.

Περιλαμβάνει:
- Ανακλινόμενη κεφαλή ντους Ø20εκ
- Τηλέφωνο με στήριγμα και σπιράλ PVC 1,5μ



1 ΕΞΟΔΟΥ

175055-400 80,00€
Black Matt
Μίκτης εντοιχισμού 1 εξόδου



2 ΕΞΟΔΩΝ

175030-400 145,00€
Black Matt
Μίκτης εντοιχ. με εκτροπέα 2 εξόδων.



Εξαρτήματα ντους: σελ. 148

Flush Black Matt

5 ΧΡΟΝΙΑ ΕΓΓΥΗΣΗ





laTorre

45211-400 Flush mix **250,00€**

Black Matt

Με ανάμιξη

Εντοιχιζόμενος μίκτης με μεταλλικό ντουζάκι Shut-off & σπιράλ 1m για πλύση ατομικής υγιεινής ή για πλύση λεκάνης WC.

• Παρέχεται με γέφυρα μίκτη - παροχής.



laTorre

12211-400 Flush mix **235,00€**

Black Matt

Με ανάμιξη

Εντοιχιζόμενος μίκτης με μεταλλικό ντουζάκι Shut-off & σπιράλ 1m για πλύση ατομικής υγιεινής ή για πλύση λεκάνης WC.

• Παρέχεται με γέφυρα μίκτη - παροχής.



5 bar max

ALMAR

E136004-400 Flush 1 **170,00€**

Black Matt

Χωρίς ανάμιξη

Παροχή με ντουζάκι Shut-off και σπιράλ 1m για πλύση ατομικής υγιεινής ή για πλύση λεκάνης WC.

• Με διακόπτη ασφαλείας για την αποφυγή διαρροής νερού.

Στις τιμές δεν συμπεριλαμβάνεται ο Φ.Π.Α.

Black Matt

Ελεύθερης τοποθέτησης

5 ΧΡΟΝΙΑ ΕΓΓΥΗΣΗ



BLACK

Black Matt

Ελεύθερης τοποθέτησης

5 ΧΡΟΝΙΑ ΕΓΓΥΗΣΗ



eurorama

R6826-400 + R5309-400 **640,00€**

Black Matt

Ρουξούνι Νιπτήρος, οροφής 130εκ. + Επικαθήμενος μίκτης



eurorama

R6830-400 + R5309-400 NEO **310,00€**

Black Matt

Στόμιο Νιπτήρος πάγκου (προβολή 21εκ.) + Επικαθήμενος μίκτης

Black Matt

Ελεύθερης τοποθέτησης

5 ΧΡΟΝΙΑ ΕΓΓΥΗΣΗ

BLACK



eurorama

13302-400 **1.195,00€**

Black Matt

Επιδαπέδια Νιπτήρος με περιστρεφόμενο ρουξούνι



laTorre

34078-400 NEO **1.150,00€**

Black Matt

Επιδαπέδια Λουτρού

Περιλαμβάνει:
- Τηλέφωνο
- Σπιράλ μεταλλικό 1,5μ.

Στις τιμές δεν συμπεριλαμβάνεται ο Φ.Π.Α.





ΒΡΟΧΗ



ΥΔΡΟΝΕΦΩΣΗ

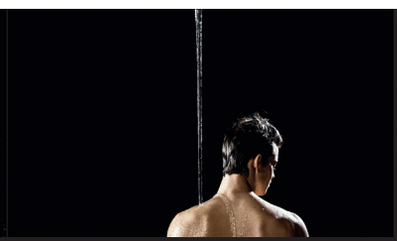

“WIRE” ΠΑΛΜΙΚΟΣ ΚΑΤΑΡΡΑΚΤΗΣ

“ICICLE” ΚΑΘΕΤΟΣ ΚΑΤΑΡΡΑΚΤΗΣ

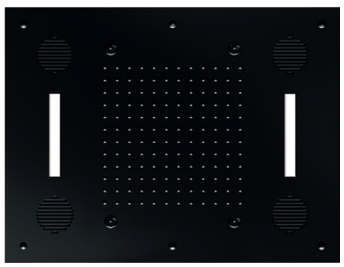

Sound & Colour Temptation 63 x 48 εκ.

E044211-400 **Κ.Π.** **4.450,00€**
Black Matt

εισφορά ανακύκλωσης 1,00€

Κεφαλή εντοιχισμού οροφής από 100% Inox, 2 εξόδων.

- Βροχή • Υδρονέφωση
- Χρωματοθεραπεία (9 χρώματα)
- Ηχεία Bluetooth • Τηλεχειριστήριο

ΒΡΟΧΗ ΥΔΡΟΝΕΦΩΣΗ ΧΡΩΜΑΤΟΘΕΡΑΠΕΙΑ ΗΧΟΣΥΣΤΗΜΑ 4 Ηχεία BLUETOOTH ΤΗΛΕΧΕΙΡΙΣΤΗΡΙΟ

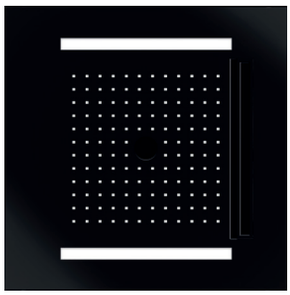

Temotion Icicle 50 x 50 εκ.

E044302-400 **Κ.Π.** **3.320,00€**
Black Matt

εισφορά ανακύκλωσης 1,00€

Κεφαλή εντοιχισμού οροφής από 100% Inox, 3 εξόδων.

- Βροχή • Καταρράκτες: Wire παλμικός & Icicle κάθετος
- Χρωματοθεραπεία (9 χρώματα) • Τηλεχειριστήριο

ΒΡΟΧΗ "WIRE" ΠΑΛΜΙΚΟΣ ΚΑΤΑΡΡΑΚΤΗΣ "ICICLE" ΚΑΘΕΤΟΣ ΚΑΤΑΡΡΑΚΤΗΣ ΧΡΩΜΑΤΟΘΕΡΑΠΕΙΑ ΤΗΛΕΧΕΙΡΙΣΤΗΡΙΟ



Easy light Temptation 30 x 30 εκ.

E044172-400 **Κ.Π.** **1.620,00€**
Black Matt

εισφορά ανακύκλωσης 1,00€

Κεφαλή εντοιχισμού οροφής από 100% Inox, 1 εξόδου.

- Βροχή • Χρωματοθεραπεία

ΑΥΤΟΜΑΤΟ ΠΡΟΓΡΑΜΜΑ ΧΡΩΜΑΤΟΘΕΡΑΠΕΙΑΣ

- Εκκίνηση: με το άνοιγμα του νερού
- Τερματισμός: 2 λεπτά μετά το κλείσιμο του νερού

ΒΡΟΧΗ ΧΡΩΜΑΤΟΘΕΡΑΠΕΙΑ

BLACK

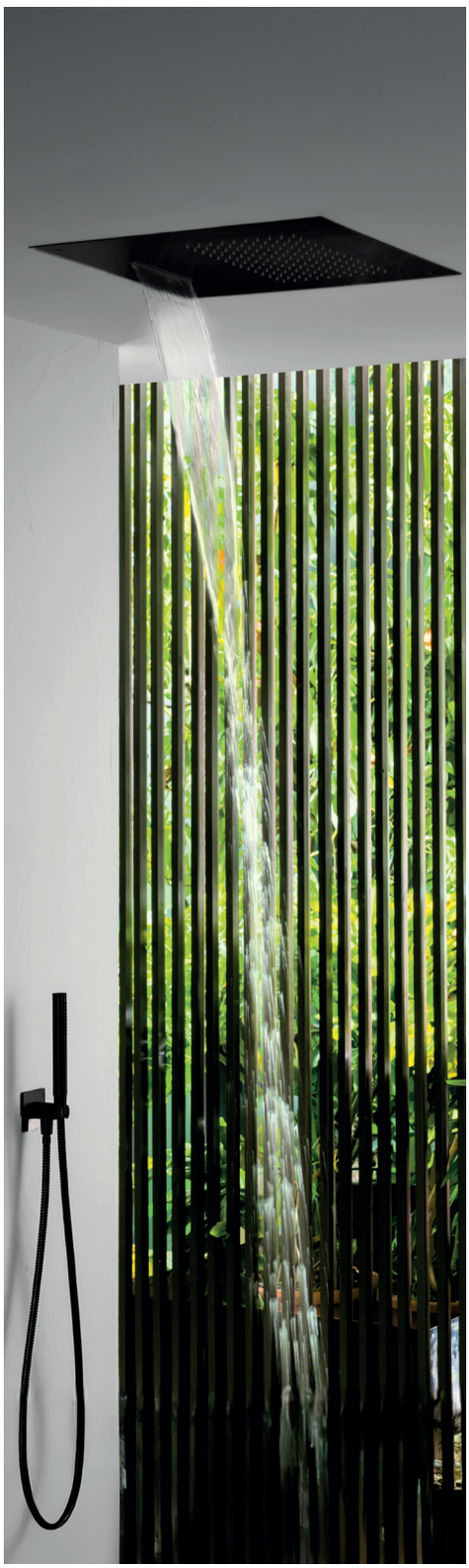

E044109-400

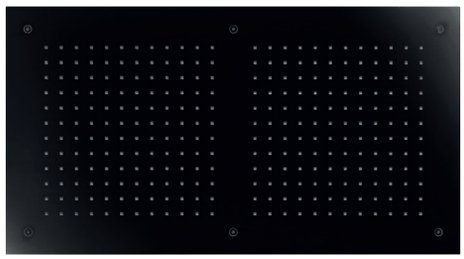

ΒΡΟΧΗ

Rectangular
Temptation 70 x 38 εκ.

E044088-400 Κ.Π. 2.430,00€
Black Matt

Κεφαλή εντοιχισμού οροφής από 100% Inox, 1 εξόδου.

- Βροχή

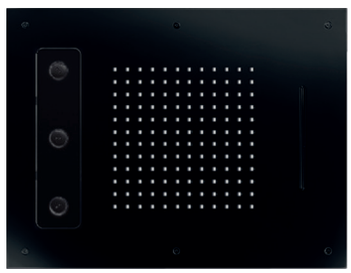

ΒΡΟΧΗ | "CASCADE" ΦΥΣΙΚΟΣ ΚΑΤΑΡΡΑΚΤΗΣ | "SPIN" ΕΛΙΚΟΕΙΔΗΣ ΚΑΤΑΡΡΑΚΤΗΣ

Spin
Temptation 63 x 48 εκ.

E044189-400 Κ.Π. 2.860,00€
Black Matt

Κεφαλή εντοιχισμού οροφής από 100% Inox, 3 εξόδων.

- Βροχή
- Καταρράκτες: Cascade φυσικός & Spin ελικοειδής.



ΒΡΟΧΗ | "CASCADE" ΦΥΣΙΚΟΣ ΚΑΤΑΡΡΑΚΤΗΣ

Square XL
Temptation 50 x 50 εκ.

E044109-400 Κ.Π. 1.435,00€
Black Matt

Κεφαλή εντοιχισμού οροφής από 100% Inox, 2 εξόδων.

- Βροχή
- Cascade φυσικός καταρράκτης

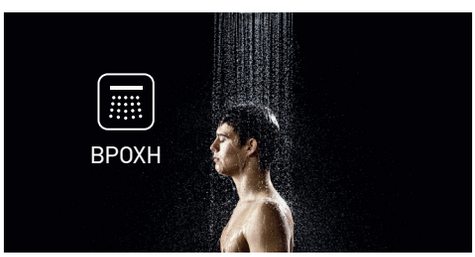



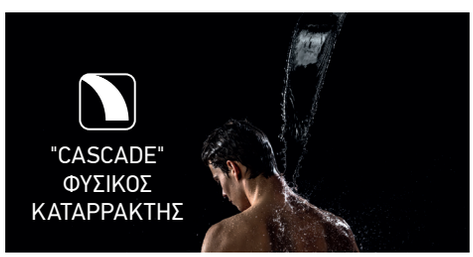



E044219-400

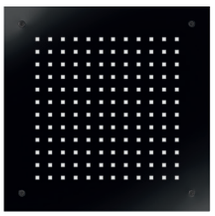

ΒΡΟΧΗ

Square
Temptation 38 x 38 εκ..

E044046-400 Κ.Π. 1.090,00€
Black Matt

Κεφαλή εντοιχισμού οροφής από 100% Inox, 1 εξόδου.

- Βροχή



ΒΡΟΧΗ ΥΔΡΟΝΕΦΩΣΗ

Round Mist Temptation
Ø38 εκ.

E044219-400 Κ.Π. 1.195,00€
Black Matt

Κεφαλή εντοιχισμού οροφής από 100% Inox, 2 εξόδων.

- Βροχή
- Υδρονέφωση



ΒΡΟΧΗ "CASCADE" ΦΥΣΙΚΟΣ ΚΑΤΑΡΡΑΚΤΗΣ

Smart Dual Function
19 x 54 εκ.

E044199-400 Κ.Π. 670,00€
Black Matt

Επίτοιχη κεφαλή από 100% Inox, 2 εξόδων.

- Βροχή
- Cascade φυσικός καταρράκτης

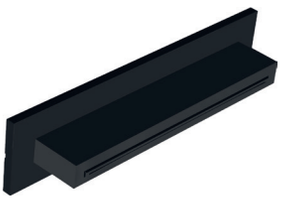

"CASCADE" ΦΥΣΙΚΟΣ ΚΑΤΑΡΡΑΚΤΗΣ

XL - Waterfall
35 x 6,5 εκ.

E044273-400 Κ.Π. 680,00€
Black Matt

Επίτοιχος καταρράκτης από 100% Inox.

- Cascade φυσικός καταρράκτης

BLACK

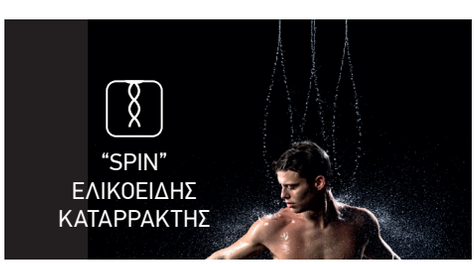

E044199-400



E044273-400

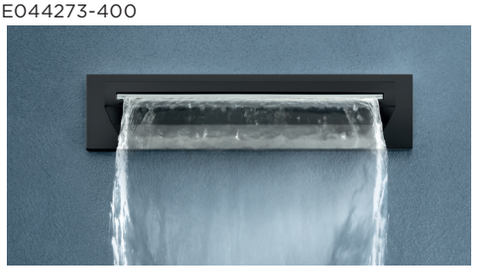

BEAM MULTIJET Black Matt

5 ΧΡΟΝΙΑ ΕΓΓΥΗΣΗ





Beam Multijet Ø10 x 14,2 εκ.

E044286-400 **720,00€**
Black Matt

Κεφαλή επίτοιχη, ανακλινόμενη, 3 ροών.

- Βροχή
- Airstream
- Massage

Συμπεριλαμβάνεται στρόγγυλη & τετράγωνη ροζέτα.



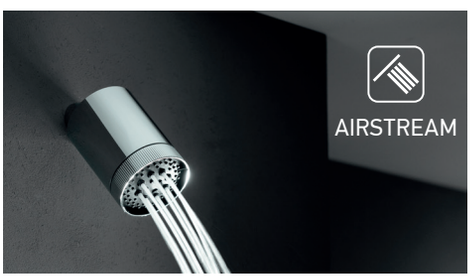



eurorama
Made in ITALY

ΚΟΛΩΝΕΣ Black Matt

5 ΧΡΟΝΙΑ ΕΓΓΥΗΣΗ

Έως εξάντλησης των αποθεμάτων

BLACK





ΚΟΛΩΝΕΣ ΡΥΘΜΙΖΟΜΕΝΟΥ ΥΨΟΥΣ 83-144 εκ.

για σύνδεση με μπαταρία λουτρού ή ντους

51400S-400 — **445,00€**
Black Matt

με τετράγωνη κεφαλή 20 x 20 εκ.

51400R-400 — **435,00€**
Black Matt

με στρόγγυλη κεφαλή Ø20 εκ.

Περιλαμβάνει:

- Κολώνα,
- Ανακλινόμενη κεφαλή ντους,
- Στήριγμα τηλεφώνου,
- Σπιράλ σύνδεσης μπαταρίας λουτρού ή ντους 60εκ.

* Δεν συμπεριλαμβάνεται το τηλέφωνο, με σπιράλ και η μπαταρία λουτρού ή ντους.

Πώληση σε συνδυασμό με μπαταρία



E044043-400 + R50802-400 410,00€
Black Matt
Ανακλινόμενη κεφαλή ABS 30x30εκ. + μπράτσο τοίχου 35εκ.

E044077-400 + R50802-400 245,00€
Black Matt
Ανακλινόμενη κεφαλή ABS 20x20εκ. + μπράτσο τοίχου 35εκ.



E044044-400 + R50809-400 370,00€
Black Matt
Ανακλινόμενη κεφαλή ABS Ø30εκ. + μπράτσο τοίχου 35εκ.

E044075-400 + R50809-400 215,00€
Black Matt
Ανακλινόμενη κεφαλή ABS Ø20εκ. + μπράτσο τοίχου 35εκ.



E044043-400 + R50812-400 370,00€
Black Matt
Ανακλινόμενη κεφαλή ABS 30x30εκ. + μπράτσο οροφής 10εκ.

E044077-400 + R50812-400 205,00€
Black Matt
Ανακλινόμενη κεφαλή ABS 20x20εκ. + μπράτσο οροφής 10εκ.



E044044-400 + R50813-400 350,00€
Black Matt
Ανακλινόμενη κεφαλή ABS Ø30εκ. + μπράτσο οροφής 10εκ.

E044075-400 + R50813-400 195,00€
Black Matt
Ανακλινόμενη κεφαλή ABS Ø20εκ.+ μπράτσο οροφής 10εκ.



46244-400 215,00€
Black Matt
Στόμιο 14,2 εκ. - ½"



12144/10-400 93,00€
Black Matt
Στόμιο 11,2 εκ. Ø 26 χιλ. - ½"



26155-400 80,00€
Black Matt
Περιστρεφόμενο 15,5 εκ. Ø 25 χιλ. - ½"



E044029-400 59,00€
Black Matt
Jet επίτοιχο 4,2x4,2 - Προβολή 5,2 εκ. με περιστρεφόμενη κλείδωση



E044030-400 55,00€
Black Matt
Jet επίτοιχο Ø 5 εκ. - Προβολή 5,2 εκ. με περιστρεφόμενη κλείδωση



R0338-400 35,00€
Black Matt
Βαλβίδα νιπτήρος clic - clac 1¼"



C20141-400 **137,00€**
+ E082070-400
+ R11944-400
Black Matt

Επίτοιχη παροχή νερού ½'', μαζί με τηλέφωνο και σπιράλ PVC 1,5μ.



C10131-400 **119,00€**
+ E082019-400
+ R11944-400
Black Matt

Επίτοιχη παροχή νερού ½'', μαζί με τηλέφωνο και σπιράλ PVC 1,5μ.



ΑΝΤΑΛΛΑΚΤΙΚΟ

E082027-400 **65,00€**
Black Matt

Emotion Ø10 εκ.



ΑΝΤΑΛΛΑΚΤΙΚΟ

E082070-400 **50,00€**
Black Matt

Τηλέφωνο Thin 2,9x18,6x1,6εκ. - ½"



ΑΝΤΑΛΛΑΚΤΙΚΟ

E082019-400 **32,00€**
Black Matt

Τηλέφωνο Skinny Ø2,6x18,6εκ - ½"



ΑΝΤΑΛΛΑΚΤΙΚΟ

R11944-400 **42,00€**
Black Matt

Σπιράλ PVC 1,5m



R0488-400 **50,00€**
Black Matt

Επίτοιχο στήριγμα τηλεφώνου ABS με περιστρεφόμενη κλείδωση



R0262-400 **90,00€**
Black Matt

Σιφών με αποσπώμενο πώμα καθαρισμού



E087001-400 **139,00€**
Black Matt

SINTESI 70 εκ., βέργα ντους με βάση τηλεφώνου μεταβλητού ύψους



*Έως εξάντλησης των αποθεμάτων

***E087008-400** **135,00€**
Black Matt

FLUTE 70 εκ., βέργα ντους με βάση τηλεφώνου μεταβλητού ύψους


ARMANDO
VICARIO

Μπαταρίες Μπάνιου

color and Style

White Matt

La Torre
NEW TECH 154

Armando Vicario
SLIM 152

Αξεσουάρ ντους 160

Κεφαλές 156

Μηχανισμοί 431
Τεχνικά σχέδια 436



WHITE

SLIM White Matt

5 ΧΡΟΝΙΑ ΕΓΓΥΗΣΗ



ΔΙΑΘΕΣΙΜΑ ΦΙΝΙΡΙΣΜΑΤΑ



Gold Br. | Antique Br. | Natural Br. | Tuscany Br. | Black Br. | Black Chrome | Rusty Black | Black Matt | White matt | Inox Finish | Chrome



500010-300 240,00€
White Matt
Νιπτήρος με βαλβίδα clic-clac



500040-300 270,00€
White Matt
Νιπτήρος μεσαίου ύψους με βαλβίδα clic clac



500041-300 285,00€
White Matt
Νιπτήρος υψηλή με βαλβ. clic-clac



500045-300 265,00€
White Matt
Νιπτήρος εντοιχισμού 2 οπών

R0338-300 35,00€
White Matt
Βαλβίδα clic-clac



1
ΕΞΟΔΟΥ

500050-300 145,00€
White Matt
Μίκτης εντοιχισμού 1 εξόδου



2
ΕΞΟΔΩΝ

500050D-300 235,00€
White Matt
Μίκτης εντοιχ. με εκτροπέα 2 εξόδων



2
ΕΞΟΔΩΝ

500065-300 695,00€
White Matt
Ντουζιέρας 2 εξόδων με κολώνα ρυθμιζόμενου ύψους 76-137εκ.

Περιλαμβάνει:
- Ανακλινόμενη κεφαλή ντους Ø20εκ.
- Τηλέφωνο με στήριγμα και PVC σπιράλ 1,5μ

WHITE

Εξαρτήματα ντους: σελ. 161

NEW TECH White Matt

5 ΧΡΟΝΙΑ ΕΓΓΥΗΣΗ



ΔΙΑΘΕΣΙΜΑ ΦΙΝΙΡΙΣΜΑΤΑ


Antique Brass


Black Matt


White Matt


Inox Finish


Chrome



12007-300 230,00€
White Matt
Νιπτήρος Α/Β



12507-300 330,00€
White Matt
Νιπτήρος υψηλή με βαλβ. clic-clac



12208-300 245,00€
White Matt
Νιπτήρος εντοιχισμού 2 οπών

R0338-300 35,00€
White Matt
Βαλβίδα clic-clac



1
ΕΞΟΔΟΥ

12051SP-300 **150,00€**
White Matt

Μίκτης εντοιχισμού 1 εξόδου



2
ΕΞΟΔΩΝ

12050R-300 **230,00€**
White Matt

Μίκτης εντοιχ. με εκτροπέα 2 εξόδων.



3
ΕΞΟΔΩΝ

*Έως εξάντλησης των αποθεμάτων

12051SP-300
+ *12151N-300
White Matt **310,00€**

Μίκτης εντοιχισμού + εκτροπέας περιστροφικός 3 εξόδων.



12060-300 **330,00€**
White Matt

Ντουζιέρας. Περιλαμβάνει:

- Τηλέφωνο ,
- Επίτοιχο στήριγμα τηλεφώνου,
- PVC σπιράλ 1,5μ.



12211-300 Flush mix **235,00€**
White Matt

Με ανάμιξη

Εντοιχιζόμενος μίκτης με μεταλλικό ντουζάκι Shut-off & σπιράλ 1m για πλύση ατομικής υγιεινής ή για πλύση λεκάνης WC.

- Παρέχεται με γέφυρα μίκτη - παροχής.



2
ΕΞΟΔΩΝ

12065-300 **710,00€**
White Matt

Ντουζιέρας 2 εξόδων με κολώνα ρυθμιζόμενου ύψους 76-137κ.

Περιλαμβάνει:

- Ανακλινόμενη κεφαλή ντους Ø20εκ.
- Τηλέφωνο με στήριγμα και PVC σπιράλ 1,5μ.

WHITE

Εξαρτήματα ντους: σελ. 161



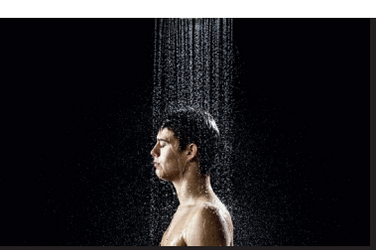

ΒΡΟΧΗ



ΥΔΡΟΝΕΦΩΣΗ

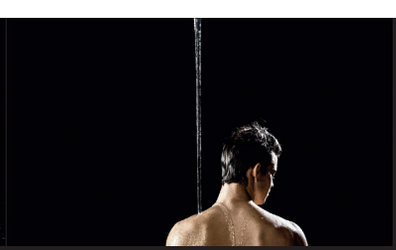

“WIRE” ΠΑΛΜΙΚΟΣ ΚΑΤΑΡΡΑΚΤΗΣ

“ICICLE” ΚΑΘΕΤΟΣ ΚΑΤΑΡΡΑΚΤΗΣ

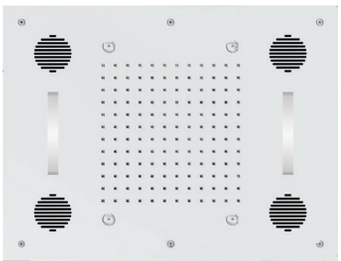

Sound & Colour Temptation 63 x 48 εκ.

E044211-300 **Κ.Π. 4.450,00€**
White Matt

εισφορά ανακύκλωσης 1,00€

Κεφαλή εντοιχισμού οροφής από 100% Inox, 2 εξόδων.

- Βροχή • Υδρονέφωση
- Χρωματοθεραπεία (9 χρώματα)
- Ηχεία Bluetooth • Τηλεχειριστήριο

ΒΡΟΧΗ ΥΔΡΟΝΕΦΩΣΗ ΧΡΩΜΑΤΟΘΕΡΑΠΕΙΑ ΗΧΟΣΥΣΤΗΜΑ 4 Ηχεία BLUETOOTH ΤΗΛΕΧΕΙΡΙΣΤΗΡΙΟ WHITE

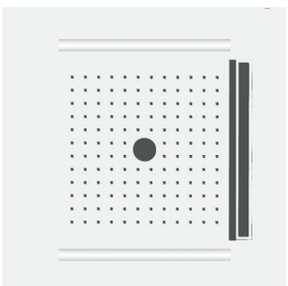

Temotion Icicle 50 x 50 εκ.

E044302-300 **Κ.Π. 3.320,00€**
White Matt

εισφορά ανακύκλωσης 1,00€

Κεφαλή εντοιχισμού οροφής από 100% Inox, 3 εξόδων.

- Βροχή • Καταρράκτες: Wire παλμικός & Icicle κάθετος
- Χρωματοθεραπεία (9 χρώματα) • Τηλεχειριστήριο

ΒΡΟΧΗ "WIRE" ΠΑΛΜΙΚΟΣ ΚΑΤΑΡΡΑΚΤΗΣ "ICICLE" ΚΑΘΕΤΟΣ ΚΑΤΑΡΡΑΚΤΗΣ ΧΡΩΜΑΤΟΘΕΡΑΠΕΙΑ ΤΗΛΕΧΕΙΡΙΣΤΗΡΙΟ

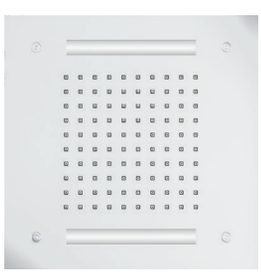

Easy light Temptation 30 x 30 εκ.

E044172-300 **Κ.Π. 1.620,00€**
White Matt

εισφορά ανακύκλωσης 1,00€

Κεφαλή εντοιχισμού οροφής από 100% Inox, 1 εξόδου.

- Βροχή • Χρωματοθεραπεία

ΑΥΤΟΜΑΤΟ ΠΡΟΓΡΑΜΜΑ ΧΡΩΜΑΤΟΘΕΡΑΠΕΙΑΣ

- Εκκίνηση: με το άνοιγμα του νερού
- Τερματισμός: 2 λεπτά μετά το κλείσιμο του νερού

ΒΡΟΧΗ ΧΡΩΜΑΤΟΘΕΡΑΠΕΙΑ



E044046-300



ΒΡΟΧΗ

Rectangular
Temptation 70 x 38 εκ.

E044088-300 Κ.Π. 2.430,00€
White Matt

Κεφαλή εντοιχισμού οροφής από 100% Inox, 1 εξόδου.

- Βροχή

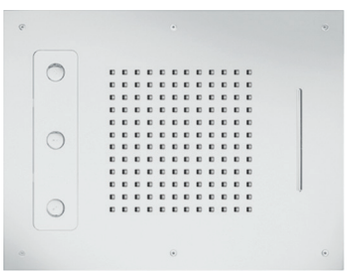

ΒΡΟΧΗ | "CASCADE" ΦΥΣΙΚΟΣ ΚΑΤΑΡΡΑΚΤΗΣ | "SPIN" ΕΛΙΚΟΕΙΔΗΣ ΚΑΤΑΡΡΑΚΤΗΣ

Spin
Temptation 63 x 48 εκ.

E044189-300 Κ.Π. 2.860,00€
White Matt

Κεφαλή εντοιχισμού οροφής από 100% Inox, 3 εξόδων.

- Βροχή
- Καταρράκτες: Cascade φυσικός & Spin ελικοειδής.

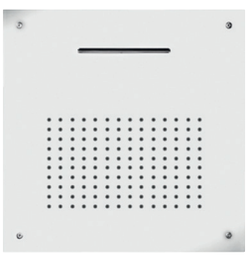

ΒΡΟΧΗ | "CASCADE" ΦΥΣΙΚΟΣ ΚΑΤΑΡΡΑΚΤΗΣ

Square XL
Temptation 50 x 50 εκ.

E044109-300 Κ.Π. 1.435,00€
White Matt

Κεφαλή εντοιχισμού οροφής από 100%, 2 εξόδων.

- Βροχή
- Cascade φυσικός καταρράκτης





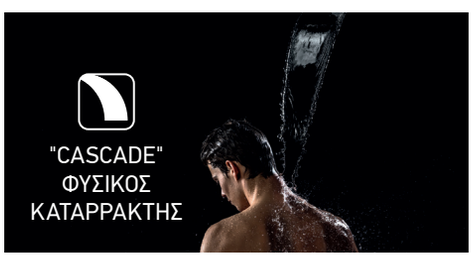



E044219-300

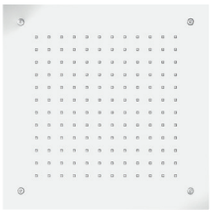

ΒΡΟΧΗ

Square
Temptation 38 x 38 εκ..

E044046-300 Κ.Π. 1.090,00€
White Matt

Κεφαλή εντοιχισμού οροφής από 100% Inox, 1 εξόδου.

- Βροχή



ΒΡΟΧΗ ΥΔΡΟΝΕΦΩΣΗ

Round Mist Temptation
Ø38 εκ.

E044219-300 Κ.Π. 1.195,00€
White Matt

Κεφαλή εντοιχισμού οροφής από 100% Inox, 2 εξόδων.

- Βροχή • Υδρονέφωση

WHITE



ΒΡΟΧΗ "CASCADE" ΦΥΣΙΚΟΣ ΚΑΤΑΡΡΑΚΤΗΣ

Smart Dual Function 19 x 54 εκ.

E044199-300 Κ.Π. 670,00€
White Matt

Επίτοιχη κεφαλή από 100% Inox, 2 εξόδων.

- Βροχή
- Cascade φυσικός καταρράκτης

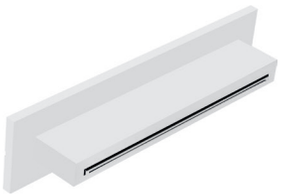

"CASCADE" ΦΥΣΙΚΟΣ ΚΑΤΑΡΡΑΚΤΗΣ

XL - Waterfall
35 x 6,5 εκ.

E044273-300 Κ.Π. 680,00€
White Matt

Επίτοιχος καταρράκτης από 100% Inox

- Cascade φυσικός καταρράκτης

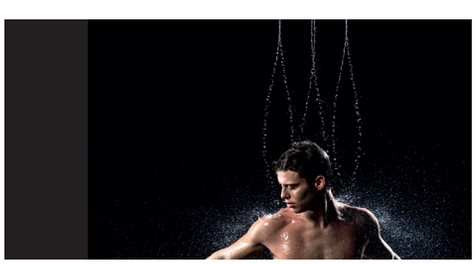

E044199-300



E044273-300





Πώληση σε συνδυασμό με μπαταρία



E044075-300
+ R50809-300 **215,00€**
White Matt

Ανακλινόμενη κεφαλή ABS Ø20εκ.
+ μπράτσο τοίχου 35εκ.



E044075-300
+ R50813-300 **195,00€**
White Matt

Ανακλινόμενη κεφαλή ABS Ø20εκ.
+ μπράτσο ο.ροφής 10εκ.



C10131-300
+ E082019-300
+ R11944-300 **119,00€**
White Matt

Επίτοιχη παροχή νερού ½'', μαζί με τηλέφωνο και σπιράλ PVC 1,5μ



Έως εξάντλησης των αποθεμάτων

E044030-300 **45,00€**
White Matt

Jet επίτοιχο Ø 5 εκ. - Προβολή 5,2 εκ. με περιστρεφόμενη κλείδωση

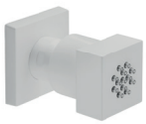

* Έως εξάντλησης των αποθεμάτων

E044029-300 **45,00€**
White Matt

Jet επίτοιχο 4,2x4,2 - Προβολή 5,2 εκ. με περιστρεφόμενη κλείδωση



R0488-300 **50,00€**
White Matt

Επίτοιχο στήριγμα ABS με περιστρεφόμενη κλείδωση



ΑΝΤΑΛΛΑΚΤΙΚΟ

E082019-300 **32,00€**
White Matt

Τηλέφωνο Skinny Ø2,6x18,6εκ - ½"

R11944-300 **42,00€**
White Matt

Σπιράλ PVC 1,5m



R0338-300 **35,00€**
White Matt

Βαλβίδα νιπτήρος 1 ¼" clic-clac

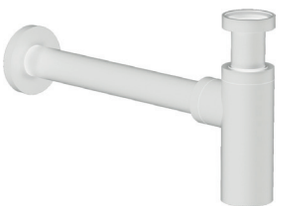

R0262-300 **90,00€**
White Matt

Σιφών με αποσπώμενο πώμα καθαρισμού



Μπαταρίες Μπάνιου

color and Style

Inox

INOX Brushed 316

La Torre
ELLE & Αξεσουάρ ντους 166

Cora
Cosmo & Αξεσουάρ ντους 168

INOX Finish

Almar
THERMO CORE PUSH 164

La Torre
ELLE CROSS 178
NEW TECH 186

Eurorama
ELETTA TECNO 174
OSO 172
QUADRA 180

Armando Vicario
HALO 170
INDUSTRIAL 184
MOOI 176
SLIM 182

Αξεσουάρ ντους 198

Ελεύθερης τοποθέτησης 189

Flush 188

Κεφαλές 192

Κολώνες 197

Μηχανισμοί 431
Τεχνικά σχέδια 436

ALMAR
Made in ITALY

THERMO-CORE PUSH Inox Finish

5 ΧΡΟΝΙΑ ΕΓΓΥΗΣΗ

ΘΕΡΜΟΣΤΑΤΙΚΟΙ μίκτες εντοιχισμού 2/3 εξόδων



ΔΙΑΘΕΣΙΜΑ ΦΙΝΙΡΙΣΜΑΤΑ


Black Matt


Inox Brushed


Chrome

Επιλογή εξόδου νερού



έξοδος 1 — κεφαλή ντους

έξοδος 2 — τηλέφωνο

έξοδος 3 — jet

Ρύθμιση ποσότητας | θερμοκρασίας

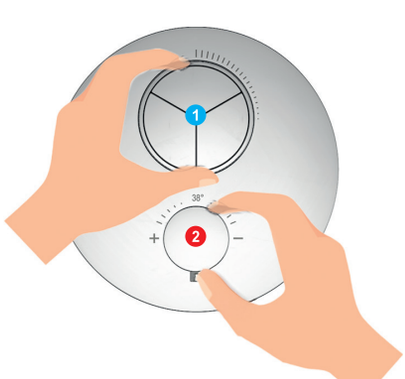

Περιστρέψτε:

1. Εξωτερικός Δαχτύλιος: Ρύθμιση ποσότητας νερού
2. Θερμοστατικό κομβίο: Ρύθμιση επιθυμητής θερμοκρασίας

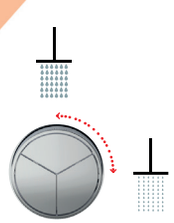

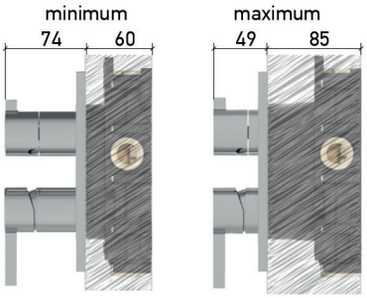

ΒΑΘΟΣ ΕΝΤΟΙΧΙΣΜΟΥ

μέγιστο βάθος εντοιχισμού χωρίς κάποιο ειδικό κιτ επέκτασης.

ΕΥΚΟΛΗ **ΕΓΚΑΤΑΣΤΑΣΗ**

οι επίπεδες πλευρές στο κάλυμμα προστασίας **αποτρέπουν σφάλματα κλίσης** κατά την εγκατάσταση.

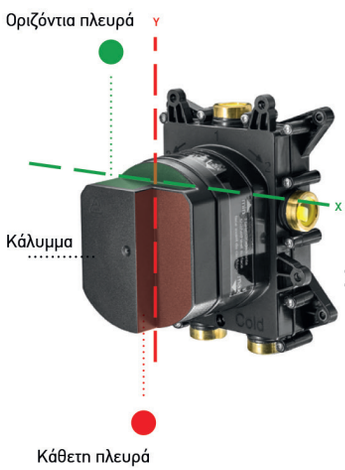

ΣΤΕΓΑΝΟΤΗΤΑ ΕΣΩΤΕΡΙΚΑ

το **περίβλημα από θερμοπλαστικό καουτσούκ** προστατεύει τον τοίχο από υγρασία και εξασφαλίζει ηχομόνωση.

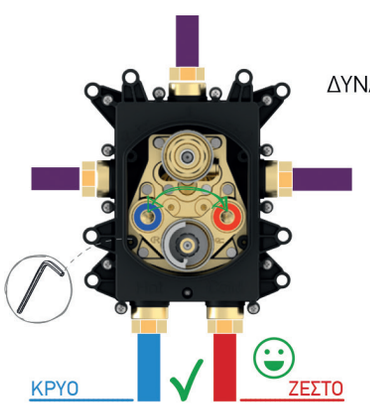

ΔΥΝΑΤΟΤΗΤΑ **ΑΝΤΙΣΤΡΟΦΗΣ**

σε περίπτωση λανθασμένης υδραυλικής εγκατάστασης, η διόρθωση του σφάλματος είναι εύκολη.

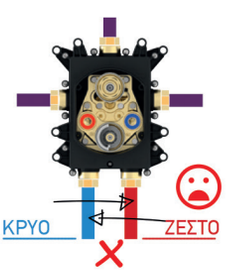

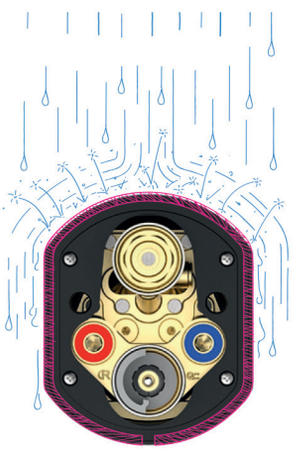

ΣΤΕΓΑΝΟΤΗΤΑ ΕΞΩΤΕΡΙΚΑ

καμμία διείσδυση νερού χάρη στη φλάντζα που εφαρμόζει τέλεια στα πλακίδια.



+



2
ΕΞΟΔΩΝ

E176632-110 670,00€
εξωτερικό τμήμα
Inox Finish

+ E134001 170,00€
κιτ εντοιχισμού

Θερμοστατικός μίκτης 2 εξόδων με επιλογέα 2 πλήκτρων και κιτ εντοιχισμού

INOX



+



3
ΕΞΟΔΩΝ

E176633-110 695,00€
εξωτερικό τμήμα
Inox Finish

+ E134001 170,00€
κιτ εντοιχισμού

Θερμοστατικός μίκτης 3 εξόδων με επιλογέα 3 πλήκτρων και κιτ εντοιχισμού

Made in ITALY

ELLE 316 Inox Brushed

INOX AISI 316

5 ΧΡΟΝΙΑ ΕΓΓΥΗΣΗ



ΔΙΑΘΕΣΙΜΑ ΦΙΝΙΡΙΣΜΑΤΑ


Rose Gold Brushed PVD


Gold Brushed PVD


Black Brushed PVD


Inox Brushed



35004-111 285,00€
Inox Brushed
Νιπτήρος με βαλβίδα clic-clac INOX 316



35016-111 365,00€
Inox Brushed
Νιπτήρος υψηλή με βαλβ. clic-clac INOX 316



35032-111 350,00€
Inox Brushed
Νιπτήρος εντοιχισμού 2 οπών INOX 316

N0338-111 45,00€
Inox Brushed
Βαλβίδα clic-clac INOX 316



1
ΕΞΟΔΟΥ

35300-111 180,00€
Inox Brushed
Μίκτης εντοιχισμού 1 εξόδου INOX 316



2
ΕΞΟΔΩΝ

35314-111 340,00€
Inox Brushed
Μίκτης εντοιχισμού με εκτροπέα περιστροφικό 2 εξόδων INOX 316



3
ΕΞΟΔΩΝ

35300-111 + 35376-111
Inox Brushed 405,00€
Μίκτης εντοιχισμού με εκτροπέα περιστροφικό 3 εξόδων INOX 316

Πώληση σε συνδυασμό με μπαταρία

INOX



N50025-111
+ N13500-111 240,00€
Inox Brushed
Ανακλινόμενη κεφαλή Ø25εκ.
+ μπράτσο τοίχου 35εκ. INOX 316



N50025-111
+ N11000-111 215,00€
Inox Brushed
Ανακλινόμενη κεφαλή Ø25εκ.
+ μπράτσο οροφής 10εκ. INOX 316



N6809-111 90,00€
Inox Brushed
Στόμιο 18 εκ. - ½" INOX 316



N10131-111
+ N50300-111
+ N37-1111 130,00€
Inox Brushed
Επίτοιχη παροχή νερού ½'', μαζί με τηλέφωνο και σπιράλ 1,5μ. INOX 316



N0262-111 95,00€
Inox Brushed
Σιφών με αποσπώμενο πώμα καθαρισμού INOX 316

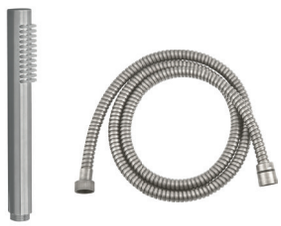

ΑΝΤΑΛΛΑΚΤΙΚΟ

N50300-111 40,00€
Inox Brushed
Τηλέφωνο ντους IN,OX 316

N37-111 35,00€
Inox Brushed
Σπιράλ 1,5μ. INOX 316



ΔΙΑΘΕΣΙΜΑ ΦΙΝΙΡΙΣΜΑΤΑ


Rose Gold Brushed PVD


Gold Brushed PVD


Black Brushed PVD


Inox Brushed



6111-111 215,00€
Inox Brushed
Νιπτήρος με βαλβίδα clic-clac INOX 316L



6113-111 250,00€
Inox Brushed
Νιπτήρος υψηλή με βαλβίδα clic-clac INOX 316L



6118-111 250,00€
Inox Brushed
Νιπτήρος εντοιχισμού 2 οπών INOX 316L

IN330-111 35,00€
Inox Brushed
Βαλβίδα clic-clac INOX 316



1
ΕΞΟΔΟΥ

6150-111 **145,00€**
Inox Brushed

Μίκτης εντοιχισμού 1 εξόδου INOX 316L



2/3
ΕΞΟΔΩΝ

6150-111 + 6151-111 **290,00€**
Inox Brushed

Μίκτης εντοιχισμού με εκτροπέα περιστροφικό 2/3 εξόδων INOX 316L.

Περιλαμβάνεται τάπα, για χρήση 2 εξόδων

INOX

Πώληση σε συνδυασμό με μπαταρία



IN225-111
+ IN135-111 **165,00€**
Inox Brushed

Ανακλινόμενη κεφαλή Ø25εκ.
+ μπράτσο τοίχου 35εκ. INOX 316



IN225-111
+ IN110-111 **150,00€**
Inox Brushed

Ανακλινόμενη κεφαλή Ø25εκ.
+ μπράτσο οροφής 10εκ. INOX 316



IN580-111 **50,00€**
Inox Brushed

Στόμιο 18 εκ. - ½" INOX 316



IN101-111
+ IN019-111
+ IN516-1111 **90,00€**
Inox Brushed

Επίτοιχη παροχή νερού ½'', μαζί με τηλέφωνο και σπιράλ 1,5μ. INOX 316

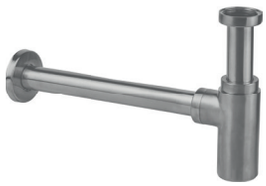

IN200-111 **80,00€**
Inox Brushed

Σιφών με αποσπώμενο πώμα καθαρισμού INOX 316



ΑΝΤΑΛΛΑΚΤΙΚΟ

IN019-111 **25,00€**
Inox Brushed

Τηλέφωνο ντους INOX 316

IN516-111 **25,00€**
Inox Brushed

Σπιράλ 1,5μ. INOX 316

HALO Inox Finish

5 ΧΡΟΝΙΑ ΕΓΓΥΗΣΗ



ΔΙΑΘΕΣΙΜΑ ΦΙΝΙΡΙΣΜΑΤΑ

 Gold Brushed

 Black Matt

 Inox Finish



515010-110 340,00€
Inox Finish
Νιπτήρος με βαλβίδα clic-clac



515041-110 390,00€
Inox Finish
Νιπτήρος υψηλή με βαλβ. clic-clac



ALMAR



2 ΕΞΟΔΩΝ

E176632-110 670,00€
εξωτερικό τμήμα
Inox Finish

+ E134001 170,00€
κιτ εντοιχισμού

Θερμοστατικός μίκτης εντοιχισμού
2 εξόδων και κιτ εντοιχισμού



515045-110 410,00€
Inox Finish
Νιπτήρος εντοιχισμού 2 οπών

R0338-110 45,00€
Inox Finish
Βαλβίδα clic-clac



515043-110 560,00€
Inox Finish
Νιπτήρος πάγκους 3 οπών
με βαλβίδα clic-clac



ALMAR



3 ΕΞΟΔΩΝ

E176633-110 695,00€
εξωτερικό τμήμα
Inox Finish

+ E134001 170,00€
κιτ εντοιχισμού

Θερμοστατικός μίκτης εντοιχισμού
3 εξόδων και κιτ εντοιχισμού

INOX



1 ΕΞΟΔΟΥ

515050-110 320,00€
Inox Finish
Μίκτης εντοιχισμού 1 εξόδου



2 ΕΞΟΔΩΝ

515050D-110 425,00€
Inox Finish
Μίκτης εντοιχ. με εκτροπέα 2 εξόδων



2 ΕΞΟΔΩΝ

515050-110 + 34374-110
Inox Finish 535,00€
Μίκτης εντοιχ. Vicario + εκτροπέας
περιστροφικός 2 εξόδων La Torre.

3 ΕΞΟΔΩΝ

515050-110 + 34376-110
Inox Finish 560,00€
Μίκτης εντοιχ. Vicario + εκτροπέας
περιστροφικός 3 εξόδων La Torre.

Εξαρτήματα ντους: σελ. 198

OSO Inox Finish

5 ΧΡΟΝΙΑ ΕΓΓΥΗΣΗ



ΔΙΑΘΕΣΙΜΑ ΦΙΝΙΡΙΣΜΑΤΑ


Light Gold Brushed


Bronze Brushed



Black Brushed



Black Matt


Inox Finish


Chrome



178309-110 **280,00€**
Inox Finish
Νιπτήρος με βαλβίδα clic-clac



178954-110 **320,00€**
Inox Finish
Νιπτήρος εντοιχισμού 2 οπών

R0338-110 **45,00€**
Inox Finish
Βαλβίδα clic-clac



1
ΕΞΟΔΟΥ

178055SL-110 **195,00€**
Inox Finish
Μίκτης εντοιχισμού 1 εξόδου



178309P-110 **375,00€**
Inox Finish
Νιπτήρος υψηλή με βαλβ. clic-clac



178331-110 **495,00€**
Inox Finish
Νιπτήρος πάγκου 3 οπών

R0338-110 **45,00€**
Inox Finish
Βαλβίδα clic-clac



2
ΕΞΟΔΩΝ

178030SL-110 **295,00€**
Inox Finish
Μίκτης εντοιχ. με εκτροπέα 2 εξόδων



2
ΕΞΟΔΩΝ

178065-110 **770,00€**
Inox Finish
Ντουζιέρας 2 εξόδων με κολώνα ρυθμιζόμενου ύψους 76-137εκ.

Περιλαμβάνει:
- Ανακλινόμενη κεφαλή ντους Ø20εκ.
- Τηλέφωνο με στήριγμα και σπιράλ PVC 1,5μ.

ALMAR

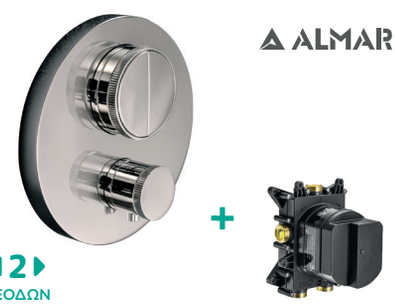

2
ΕΞΟΔΩΝ

E176632-110 **670,00€**
εξωτερικό τμήμα
Inox Finish

+ E134001 **170,00€**
κιτ εντοιχισμού

Θερμοστατικός μίκτης εντοιχισμού 2 εξόδων και κιτ εντοιχισμού

3
ΕΞΟΔΩΝ

E176633-110 **695,00€**
εξωτερικό τμήμα
Inox Finish

+ E134001 **170,00€**
κιτ εντοιχισμού

Θερμοστατικός μίκτης εντοιχισμού 3 εξόδων και κιτ εντοιχισμού

INOX

Εξαρτήματα ντους: σελ. 198

ΔΙΑΘΕΣΙΜΑ ΦΙΝΙΡΙΣΜΑΤΑ


Black Brushed PVD


Black Matt


Inox Finish


Chrome

Έως εξάντλησης των αποθεμάτων



167309P-110 **335,00€**
Inox Finish
Νιπτήρος υψηλή με βαλβ. clic-clac



167954-110 **280,00€**
Inox Finish
Νιπτήρος εντοιχισμού 2 οπών

R0338-110 **45,00€**
Inox Finish
Βαλβίδα clic-clac



167901-110 **435,00€**
Inox Finish
Νιπτήρος εντοιχισμού 3 οπών

R0338-110 **45,00€**
Inox Finish
Βαλβίδα clic-clac



2 ΕΞΟΔΩΝ

167030SL-110 **275,00€**
Inox Finish
Μίκτης εντοιχ. με εκτροπέα 2 εξόδων.

INOX

Εξαρτήματα ντους: σελ. 198



ΔΙΑΘΕΣΙΜΑ ΦΙΝΙΡΙΣΜΑΤΑ



Black Matt



Inox Finish



518010-110 **295,00€**
Inox Finish
Νιπτήρος με βαλβίδα clic-clac



518041-110 **345,00€**
Inox Finish
Νιπτήρος υψηλή με βαλβ. clic-clac



518045-110 **395,00€**
Inox Finish
Νιπτήρος εντοιχισμού 2 οπών

R0338-110 **45,00€**
Inox Finish
Βαλβίδα clic-clac



1 ΕΞΟΔΟΥ

518050-110 **185,00€**
Inox Finish
Μίκτης εντοιχισμού 1 εξόδου



2 ΕΞΟΔΩΝ

518050D-110 **315,00€**
Inox Finish
Μίκτης εντοιχ. με εκτροπέα 2 εξόδων

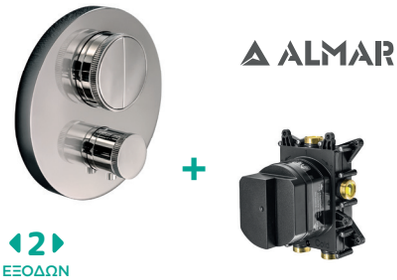

2 ΕΞΟΔΩΝ

E176632-110 **670,00€**
εξωτερικό τμήμα
Inox Finish

+ E134001 **170,00€**
κιτ εντοιχισμού

Θερμοστατικός μίκτης εντοιχισμού 2 εξόδων και κιτ εντοιχισμού



2 ΕΞΟΔΩΝ

518050-110 + 34374-110
Inox Finish **400,00€**
Μίκτης εντοιχ. Vicario + εκτροπέας περιστροφικός 2 εξόδων La Torre.



3 ΕΞΟΔΩΝ

518050-110 + 34376-110
Inox Finish **425,00€**
Μίκτης εντοιχ. Vicario + εκτροπέας περιστροφικός 3 εξόδων La Torre.

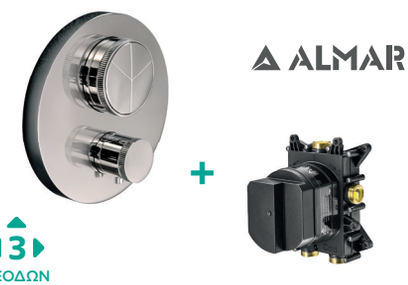

3 ΕΞΟΔΩΝ

E176633-110 **695,00€**
εξωτερικό τμήμα
Inox Finish

+ E134001 **170,00€**
κιτ εντοιχισμού

Θερμοστατικός μίκτης εντοιχισμού 3 εξόδων και κιτ εντοιχισμού

INOX

Εξαρτήματα ντους: σελ. 198

ELLE CROSS Inox Finish

5 ΧΡΟΝΙΑ ΕΓΓΥΗΣΗ



ΔΙΑΘΕΣΙΜΑ ΦΙΝΙΡΙΣΜΑΤΑ



Gold Brushed


Antique Brass


Black Brushed


Black Matt


Inox Finish


Chrome



38004-110 **280,00€**
Inox Finish
Νιπτήρος με βαλβίδα clic-clac



38016-110 **395,00€**
Inox Finish
Νιπτήρος υψηλή με βαλβ. clic-clac



38020-110 **350,00€**
Inox Finish
Νιπτήρος με πλαϊνό λεβιέ με βαλβίδα clic-clac



38032-110 **295,00€**
Inox Finish
Νιπτήρος εντοιχισμού

R0338-110 **45,00€**
Inox Finish
Βαλβίδα clic-clac



38118-110 **350,00€**
Inox Finish
Νιπτήρος εντοιχισμού 3 οπών

R0338-110 **45,00€**
Inox Finish
Βαλβίδα clic-clac



38102-110 **395,00€**
Inox Finish
Νιπτήρος πάγκου 3 οπών με βαλβίδα clic-clac



1
ΕΞΟΔΟΥ

38300-110 **175,00€**
Inox Finish
Μίκτης εντοιχισμού 1 εξόδου



2/3
ΕΞΟΔΩΝ

38316-110 **350,00€**
Inox Finish
Μίκτης εντοιχισμού με εκτροπέα 2/3 εξόδων.

Περιλαμβάνεται τάπα, για χρήση 2 εξόδων.



2/3
ΕΞΟΔΩΝ

38289-110 **380,00€**
Inox Finish
Μπαταρία εντοιχισμού 3 οπών με εκτροπέα 2/3 εξόδων.

Περιλαμβάνεται τάπα, για χρήση 2 εξόδων.



Κάθετη ή οριζόντια τοποθέτηση

INOX

Εξαρτήματα ντους: σελ. 198

QUADRA Inox Finish

5 ΧΡΟΝΙΑ ΕΓΓΥΗΣΗ



ΔΙΑΘΕΣΙΜΑ ΦΙΝΙΡΙΣΜΑΤΑ

 Black Matt

 Inox Finish

 Chrome



144310-110 225,00€
Inox Finish
Νιπτήρος Α/Β



144309P-110 395,00€
Inox Finish
Νιπτήρος υψηλή με βαλβ. clic-clac



144904-110 355,00€
Inox Finish
Νιπτήρος εντοιχισμού 2 οπών

R0338-110 45,00€
Inox Finish
Βαλβίδα clic-clac



1 ΕΞΟΔΟΥ

144055SL-110 **150,00€**
Inox Finish

Μίκτης εντοιχισμού 1 εξόδου



2 ΕΞΟΔΩΝ

144030SL-110 **250,00€**
Inox Finish

Μίκτης εντοιχισμού 2 εξόδων με εκτροπέα



3 ΕΞΟΔΩΝ

144055SL-110
+ R4758-110 **405,00€**
Inox Finish

Μίκτης εντοιχισμού + εκτροπέας περιστροφικός 3 εξόδων



144210-110 **350,00€**
Inox Finish

Λουτρού. Περιλαμβάνει:

- Τηλέφωνο,
- Επίτοιχο στήριγμα τηλεφώνου
- PVC σπιράλ 1,5μ.



144150-110 **305,00€**
Inox Finish

Ντουζιέρας.

Περιλαμβάνει:

- Τηλέφωνο
- Επίτοιχο στήριγμα τηλεφώνου
- PVC σπιράλ 1,5μ.



2 ΕΞΟΔΩΝ

144065-110 **760,00€**
Inox Finish

Ντουζιέρας 2 εξόδων με κολώνα ρυθμιζόμενου ύψους 76-137εκ.

Περιλαμβάνει:
- Ανακ/μενη κεφαλή ντους 20x20 εκ.
- Τηλέφωνο με στήριγμα και PVC σπιράλ 1,5μ.

INOX

Εξαρτήματα ντους: σελ. 198

SLIM Inox Finish

5 ΧΡΟΝΙΑ ΕΓΓΥΗΣΗ



ΔΙΑΘΕΣΙΜΑ ΦΙΝΙΡΙΣΜΑΤΑ



Gold Br. | Antique Br. | Natural Br. | Tuscany Br. | Black Br. | Black Chrome | Rusty Black | Black Matt | White matt | Inox Finish | Chrome



500010-110 250,00€
Inox Finish
Νιπτήρος με βαλβίδα clic-clac



500040-110 280,00€
Inox Finish
Νιπτήρος μεσαίου ύψους με βαλβίδα clic-clac



500041-110 295,00€
Inox Finish
Νιπτήρος υψηλή με βαλβ. clic-clac



500045-110 **275,00€**
Inox Finish

Νιπτήρος εντοιχισμού 2 οπών

R0338-110 **45,00€**
Inox Finish

Βαλβίδα clic-clac



R0488-110



500100-110 **395,00€**
Inox Finish

Λουτρού,

Περιλαμβάνει:

- Τηλέφωνο,
- Επίτοιχο αναπαυτήριο τηλεφώνου,
- Σπιράλ μεταλλικό 1,5μ.

R0488-110 **55,00€**
Inox Finish

Επίτοιχο στήριγμα τηλεφώνου ABS με περιστρεφόμενη κλείδωση



1 ΕΞΟΔΟΥ

500050-110 **150,00€**
Inox Finish

Μίκτης εντοιχισμού 1 εξόδου



2 ΕΞΟΔΩΝ

500050D-110 **245,00€**
Inox Finish

Μίκτης εντοιχ. με εκτροπέα 2 εξόδων.



2 ΕΞΟΔΩΝ

500065-110 **735,00€**
Inox Finish

Ντουζιέρας 2 εξόδων με κολώνα ρυθμιζόμενου ύψους 76-137εκ.

Περιλαμβάνει: • Ανακλινόμενη κεφαλή ντους Ø20εκ. • Τηλέφωνο με στήριγμα & μεταλλικό σπιράλ 1,5μ



2 ΕΞΟΔΩΝ

500050-110
+ 34374-110
Inox Finish **365,00€**

Μίκτης εντοιχ. Vicario + εκτροπέας περιστροφικός 2 εξόδων La Torre.



3 ΕΞΟΔΩΝ

500050-110
+ 34376-110
Inox Finish **390,00€**

Μίκτης εντοιχ. Vicario + εκτροπέας περιστροφικός 3 εξόδων La Torre.



INOX

Εξαρτήματα ντους: σελ. 198

INDUSTRIAL Inox Finish

5 ΧΡΟΝΙΑ ΕΓΓΥΗΣΗ



ΔΙΑΘΕΣΙΜΑ ΦΙΝΙΡΙΣΜΑΤΑ

 Gold Brushed

 Inox Finish

 Chrome



512010-110 250,00€
Inox Finish
Νιπτήρος με βαλβίδα clic-clac



512041-110 290,00€
Inox Finish
Νιπτήρος υψηλή με βαλβίδα clic-clac



512045-110 275,00€
Inox Finish
Νιπτήρος εντοιχισμού 2 οπών

R0338-110 45,00€
Inox Finish
Βαλβίδα clic-clac



1
ΕΞΟΔΟΥ

512050-110 150,00€
Inox Finish
Μίκτης εντοιχισμού 1 εξόδου



2
ΕΞΟΔΩΝ

512050D-110 245,00€
Inox Finish
Μίκτης εντοιχισμού 2 εξόδων με εκτροπέα.



2
ΕΞΟΔΩΝ

512050-110 + 34374-110
Inox Finish 365,00€
Μίκτης εντοιχ. Vicario + εκτροπέας περιστροφικός 2 εξόδων La Torre.

3
ΕΞΟΔΩΝ

512050-110 + 34376-110
Inox Finish 390,00€
Μίκτης εντοιχ. Vicario + εκτροπέας περιστροφικός 3 εξόδων La Torre.


R0488-110

512100-110 395,00€
Inox Finish
Λουτρού με: • Τηλέφωνο,
• Επίτοιχο αναπαυτήριο τηλεφώνου,
• Σπιράλ μεταλλικό 1,5μ.

R0488-110 55,00€
Inox Finish
Επίτοιχο στήριγμα τηλεφώνου ABS με περιστρεφόμενη κλείδωση



2
ΕΞΟΔΩΝ

512065-110 740,00€
Inox Finish
Ντουζιέρας 2 εξόδων με κολώνα ρυθμιζόμενου ύψους 76-137εκ.
Περιλαμβάνει: • Ανακλινόμενη κεφαλή ντους Ø20εκ • Τηλέφωνο με στήριγμα & μεταλλικό σπιράλ 1,5μ



ALMAR

+



2
ΕΞΟΔΩΝ

E176632-110 670,00€
εξωτερικό τμήμα
Inox Finish

+ E134001 170,00€
κιτ εντοιχισμού
Θερμοστατικός μίκτης εντοιχισμού 2 εξόδων και κιτ εντοιχισμού



ALMAR

+



3
ΕΞΟΔΩΝ

E176633-110 695,00€
εξωτερικό τμήμα
Inox Finish

+ E134001 170,00€
κιτ εντοιχισμού
Θερμοστατικός μίκτης εντοιχισμού 3 εξόδων και κιτ εντοιχισμού



INOX

Εξαρτήματα ντους: σελ. 198

NEW TECH Inox Finish



ΔΙΑΘΕΣΙΜΑ ΦΙΝΙΡΙΣΜΑΤΑ


Antique Brass


Black Matt


White Matt


Inox Finish


Chrome



12007-110 230,00€
Inox Finish
Νιπτήρος Α/Β



12507-110 335,00€
Inox Finish
Νιπτήρος υψηλή με βαλβ. clic-clac



12208-110 245,00€
Inox Finish
Νιπτήρος εντοιχισμού 2 οπών

R0338-110 45,00€
Inox Finish
Βαλβίδα clic-clac



R0488-110

12019-110 **325,00€**

Inox Finish

Λουτρού. Περιλαμβάνει: • Τηλέφωνο • Επίτοιχο αναπαυτήριο τηλεφώνου • Μεταλλικό σπιράλ 1,5μ.

R0488-110 **55,00€**

Inox Finish

Επίτοιχο στήριγμα τηλεφώνου ABS με περιστρεφόμενη κλείδωση



12060-110 **350,00€**

Inox Finish

Ντουζιέρας.

Περιλαμβάνει:

• Τηλέφωνο
• Επίτοιχο στήριγμα τηλεφώνου
• Μεταλλικό σπιράλ 1,5μ.



12211-110 Flush mix **240,00€**

Inox Finish

Με ανάμιξη

Εντοιχιζόμενος μίκτης με μεταλλικό ντουζάκι Shut-off & σπιράλ 1m για πλύση ατομικής υγιεινής ή για πλύση λεκάνης WC.

• Παρέχεται με γέφυρα μίκτη - παροχής.



1 ΕΞΟΔΟΥ

12051SP-110 **150,00€**

Inox Finish

Μίκτης εντοιχισμού 1 εξόδου



2 ΕΞΟΔΩΝ

12050R-110 **230,00€**

Inox Finish

Μίκτης εντοιχ. με εκτροπέα 2 εξόδων



2 ΕΞΟΔΩΝ

12051SP-110 + 34374-110

Inox Finish **365,00€**

Μίκτης εντοιχισμού + εκτροπέας περιστροφικός 2 εξόδων

3 ΕΞΟΔΩΝ

12051SP-110 + 34376-110

Inox Finish **390,00€**

Μίκτης εντοιχισμού + εκτροπέας περιστροφικός 3 εξόδων



3 ΕΞΟΔΩΝ

*Έως εξάντλησης των αποθεμάτων

***12051SP-110 + 12151N-110**

Inox Finish **310,00€**

Μίκτης εντοιχισμού + εκτροπέας περιστροφικός 3 εξόδων

Εξαρτήματα ντους: σελ. 198



2 ΕΞΟΔΩΝ

12065-110 **730,00€**

Inox Finish

Ντουζιέρας 2 εξόδων με κολώνα ρυθμιζόμενου ύψους 76-137εκ.

Περιλαμβάνει: • Ανακλινόμενη κεφαλή ντους Ø20εκ. • Τηλέφωνο με στήριγμα & μεταλλικό σπιράλ 1,5μ.



INOX

Flush Inox Finish

5 ΧΡΟΝΙΑ ΕΓΓΥΗΣΗ





laTorre

12211-110 Flush mix **240,00€**

Inox Finish

Με ανάμιξη

Εντοιχιζόμενος μίκτης με μεταλλικό ντουζάκι Shut-off & μεταλλικό σπιράλ 1m για πλύση ατομικής υγιεινής ή για πλύση λεκάνης WC.

• Παρέχεται με γέφυρα μίκτη - παροχής.



5 bar max

ALMAR

E136004-110 Flush 1 **215,00€**

Inox Finish

Χωρίς ανάμιξη

Παροχή με ντουζάκι Shut-off και PVC σπιράλ 1m για πλύση ατομικής υγιεινής ή για πλύση λεκάνης WC.

• Με διακόπτη ασφαλείας για την αποφυγή διαρροής νερού.

Στις τιμές δεν συμπεριλαμβάνεται ο Φ.Π.Α.

Inox Finish

Ελεύθερης τοποθέτησης

5 ΧΡΟΝΙΑ ΕΓΓΥΗΣΗ



INOX

Inox Finish
Ελεύθερης τοποθέτησης

5 ΧΡΟΝΙΑ ΕΓΓΥΗΣΗ



eurorama

R6826-110 + R5309-110 **685,00€**

Inox Finish

Ρουξούνι Νιπτήρος, οροφής 130εκ. + Επικαθήμενος μίκτης



eurorama

R6830-110 + R5309-110 NEO **335,00€**

Inox Finish

Στόμιο Νιπτήρος πάγκου (προβολή 21εκ.) + Επικαθήμενος μίκτης



eurorama

13302-110 **1.295,00€**

Inox Finish

Επιδαπέδια Νιπτήρος με περιστρεφόμενο ρουξούνι

Inox Finish

Ελεύθερης τοποθέτησης

5 ΧΡΟΝΙΑ ΕΓΓΥΝΗΣΗ



icos shower

INOX AISI 316L

90012-111 NEO **550,00€**

Inox

Επιδαπέδια Λουτρού INOX AISI 316L.

Περιλαμβάνει: • Τηλέφωνο • Σπιράλ μεταλλικό 1,5μ.



laTorre

34078-110 NEO **1.150,00€**

Inox Finish

Επιδαπέδια Λουτρού

Περιλαμβάνει: • Τηλέφωνο • Σπιράλ μεταλλικό 1,5μ.



ARMANDO VICARIO

700065-110 **1.150,00€**

Inox Finish

CYRCUS Επιδαπέδια Λουτρού

Περιλαμβάνει:
• Τηλέφωνο
• Σπιράλ μεταλλικό 1,5μ.

Έως εξάντλησης των αποθεμάτων

INOX





ΒΡΟΧΗ



ΥΔΡΟΝΕΦΩΣΗ

“WIRE” ΠΑΛΜΙΚΟΣ ΚΑΤΑΡΡΑΚΤΗΣ



“ICICLE” ΚΑΘΕΤΟΣ ΚΑΤΑΡΡΑΚΤΗΣ

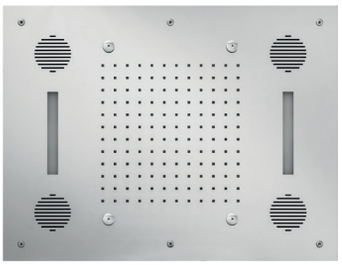

Sound & Colour Temptation 63 x 48 εκ.

E044211-111 **Κ.Π.** **4.330,00€**
Inox

εισφορά ανακύκλωσης 1,00€

Κεφαλή εντοιχισμού οροφής από 100% Inox, 2 εξόδων.

- Βροχή • Υδρονέφωση
- Χρωματοθεραπεία (9 χρώματα)
- Ηχεία Bluetooth • Τηλεχειριστήριο

ΒΡΟΧΗ ΥΔΡΟΝΕΦΩΣΗ ΧΡΩΜΑΤΟΘΕΡΑΠΕΙΑ ΗΧΟΣΥΣΤΗΜΑ 4 Ηχεία BLUETOOTH ΤΗΛΕΧΕΙΡΙΣΤΗΡΙΟ

INOX

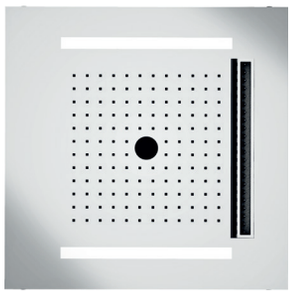

Temotion Icicle 50 x 50 εκ.

E044302-111 **Κ.Π.** **3.200,00€**
Inox

εισφορά ανακύκλωσης 1,00€

Κεφαλή εντοιχισμού οροφής από 100% Inox, 3 εξόδων.

- Βροχή • Καταρράκτες: Wire παλμικός & Icicle κάθετος
- Χρωματοθεραπεία (9 χρώματα) • Τηλεχειριστήριο

ΒΡΟΧΗ "WIRE" ΠΑΛΜΙΚΟΣ ΚΑΤΑΡΡΑΚΤΗΣ "ICICLE" ΚΑΘΕΤΟΣ ΚΑΤΑΡΡΑΚΤΗΣ ΧΡΩΜΑΤΟΘΕΡΑΠΕΙΑ ΤΗΛΕΧΕΙΡΙΣΤΗΡΙΟ

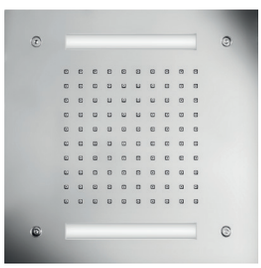

Easy light Temptation 30 x 30 εκ.

E044172-111 **Κ.Π.** **1.560,00€**
Inox

εισφορά ανακύκλωσης 1,00€

Κεφαλή εντοιχισμού οροφής από 100% Inox, 1 εξόδου.

- Βροχή • Χρωματοθεραπεία

ΑΥΤΟΜΑΤΟ ΠΡΟΓΡΑΜΜΑ ΧΡΩΜΑΤΟΘΕΡΑΠΕΙΑΣ

- Εκκίνηση: με το άνοιγμα του νερού
- Τερματισμός: 2 λεπτά μετά το κλείσιμο του νερού

ΒΡΟΧΗ ΧΡΩΜΑΤΟΘΕΡΑΠΕΙΑ



E044109-111

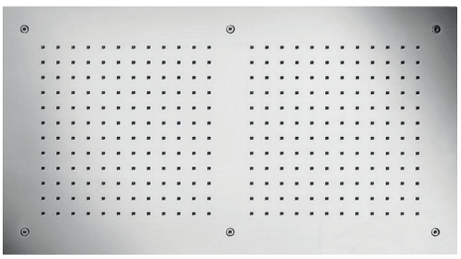

ΒΡΟΧΗ

Rectangular
Temptation 70 x 38 εκ.

E044088-111 **Κ.Π. 2.260,00€**
Inox

Κεφαλή εντοιχισμού οροφής από 100% Inox, 1 εξόδου.

- Βροχή

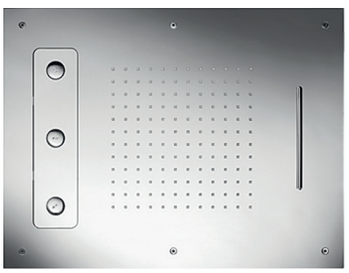

ΒΡΟΧΗ | "CASCADE" ΦΥΣΙΚΟΣ ΚΑΤΑΡΡΑΚΤΗΣ | "SPIN" ΕΛΙΚΟΕΙΔΗΣ ΚΑΤΑΡΡΑΚΤΗΣ

Spin
Temptation 63 x 48 εκ.

E044189-111 **Κ.Π. 2.740,00€**
Inox

Κεφαλή εντοιχισμού οροφής από 100% Inox, 3 εξόδων.

- Βροχή
- Καταρράκτες: Cascade φυσικός & Spin ελικοειδής.

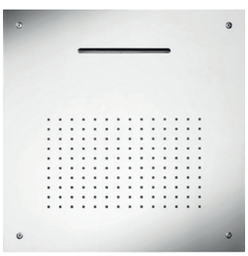

316 AISI 316 | ΒΡΟΧΗ | "CASCADE" ΦΥΣΙΚΟΣ ΚΑΤΑΡΡΑΚΤΗΣ

Square XL
Temptation 50 x 50 εκ.

E044109-111 **Κ.Π. 1.265,00€**
Inox

Κεφαλή εντοιχισμού οροφής από 100% Inox 316, 2 εξόδων.

- Βροχή
- Cascade φυσικός καταρράκτης

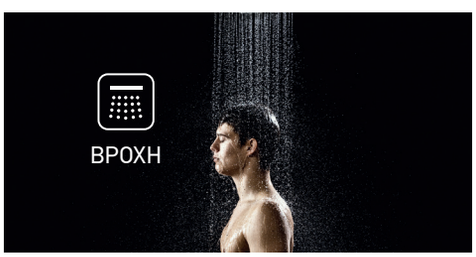



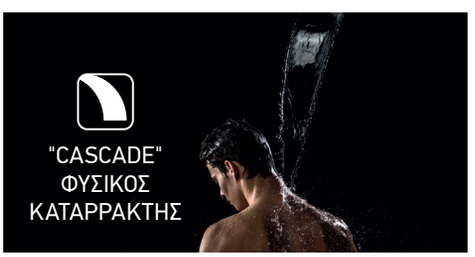



E044219-111

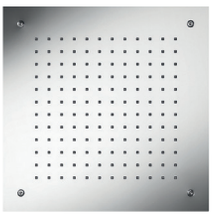

316 AISI 316

ΒΡΟΧΗ

Square Temptation 38 x 38 εκ..

E044046-111 **Κ.Π. 1.015,00€**
Inox

Κεφαλή εντοιχισμού οροφής από 100% Inox 316, 1 εξόδου.

- Βροχή



ΒΡΟΧΗ ΥΔΡΟΝΕΦΩΣΗ

Round Mist Temptation Ø38 εκ.

E044219-111 **Κ.Π. 1.140,00€**
Inox

Κεφαλή εντοιχισμού οροφής από 100% Inox, 2 εξόδων.

- Βροχή • Υδρονέφωση

INOX



316 AISI 316

ΒΡΟΧΗ

"CASCADE" ΦΥΣΙΚΟΣ ΚΑΤΑΡΡΑΚΤΗΣ

Smart Dual Function 19 x 54 εκ.

E044199-111 **Κ.Π. 650,00€**
Inox

Επίτοιχη κεφαλή από 100% Inox 316, 2 εξόδων.

- Βροχή
- Cascade φυσικός καταρράκτης

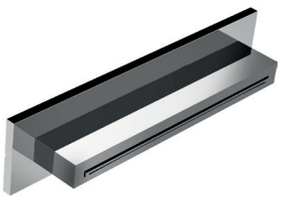

316 AISI 316

"CASCADE" ΦΥΣΙΚΟΣ ΚΑΤΑΡΡΑΚΤΗΣ

XL - Waterfall 35 x 6,5 εκ.

E044273-111 **Κ.Π. 680,00€**
Inox

Επίτοιχος καταρράκτης από 100% Inox 316.

- Cascade φυσικός καταρράκτης

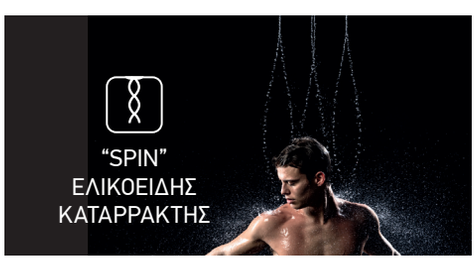

E044199-111



E044273-111



BEAM MULTIJET Inox Finish

5 ΧΡΟΝΙΑ ΕΓΓΥΗΣΗ





Beam Multijet Ø10 x 14,2 εκ.

E044286-110 **720,00€**
Inox Finish

Κεφαλή επίτοιχη, ανακλινόμενη, 3 ροών.

- Βροχή
- Airstream
- Massage

Συμπεριλαμβάνεται στρόγγυλη & τετράγωνη ροζέτα.

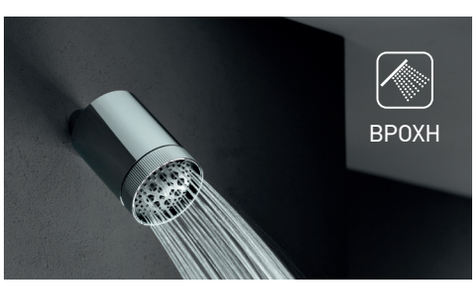

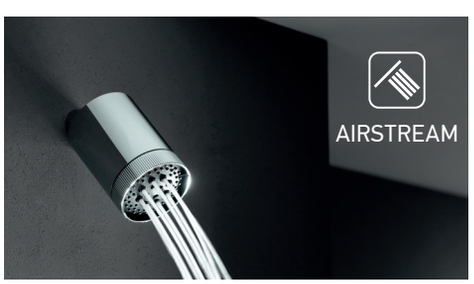

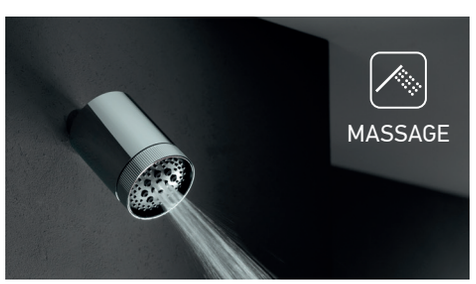

ΚΟΛΩΝΕΣ Inox Finish

5 ΧΡΟΝΙΑ ΕΓΓΥΗΣΗ





INOX

ΚΟΛΩΝΕΣ ΡΥΘΜΙΖΟΜΕΝΟΥ ΥΨΟΥΣ 83-144 εκ.

για σύνδεση με μπαταρία λουτρού ή ντους



51400S-110 **550,00€**
Inox Finish

με τετράγωνη κεφαλή 20 x 20 εκ.



51400R-110 **510,00€**
Inox Finish

με στρόγγυλη κεφαλή Ø20 εκ.

Περιλαμβάνει:

- Κολώνα,
- Ανακλινόμενη κεφαλή ντους,
- Στήριγμα τηλεφώνου,
- Σπιράλ σύνδεσης μπαταρίας λουτρού ή ντους 60εκ.

* Δεν συμπεριλαμβάνεται το τηλέφωνο, με σπιράλ και η μπαταρία λουτρού ή ντους.

Inox Finish

Πώληση σε συνδυασμό με μπαταρία





E044043-110 + R50802-110 420,00€
Inox Finish
Ανακλινόμενη κεφαλή ABS 30x30εκ. + μπράτσο τοίχου 35εκ.

E044077-110 + R50802-110 260,00€
Black Matt
Ανακλινόμενη κεφαλή ABS 20x20εκ. + μπράτσο τοίχου 35εκ.



E044043-110 + R50812-110 375,00€
Inox Finish
Ανακλινόμενη κεφαλή ABS 30x30εκ. + μπράτσο οροφής 10εκ.

E044077-110 + R50812-110 215,00€
Inox Finish
Ανακλινόμενη κεφαλή ABS 20x20εκ. + μπράτσο οροφής 10εκ.



E044044-110 + R50809-110 385,00€
Inox Finish
Ανακλινόμενη κεφαλή ABS Ø30εκ. + μπράτσο τοίχου 35εκ.

E044075-110 + R50809-110 205,00€
Inox Finish
Ανακλινόμενη κεφαλή ABS Ø20εκ. + μπράτσο τοίχου 35εκ.



E044044-110 + R50813-110 360,00€
Inox Finish
Ανακλινόμενη κεφαλή ABS Ø30εκ. + μπράτσο οροφής 10εκ.

E044075-110 + R50813-110 180,00€
Inox Finish
Ανακλινόμενη κεφαλή ABS Ø20εκ.+ μπράτσο οροφής 10εκ.



46244-110 215,00€
Inox Finish
Στόμιο 14,2 εκ. - ½”



12144/10-110 93,00€
Inox Finish
Στόμιο 11,2 εκ. Ø 26 χιλ. - ½”



26155-110 80,00€
Inox Finish
Περιστρεφόμενο 15,5 εκ. Ø 25 χιλ. - ½”



C20141-110 **159,00€**
+ E082070-110
+ 37-110
Inox Finish

Επίτοιχη παροχή νερού ½'', μαζί με τηλέφωνο και μεταλλικό σπιράλ 1,5μ



C10131-110 **138,00€**
+ E082019-110
+ 37-110
Inox Finish

Επίτοιχη παροχή νερού ½'', μαζί με τηλέφωνο και μεταλλικό σπιράλ 1,5μ



ΑΝΤΑΛΛΑΚΤΙΚΟ

E082070-110 **62,00€**
Inox Finish

Τηλέφωνο Thin 2,9x18,6x1,6εκ. - ½"



ΑΝΤΑΛΛΑΚΤΙΚΟ

E082019-110 **46,00€**
Inox Finish

Τηλέφωνο Skinny Ø2,6x18,6εκ - ½"



ΑΝΤΑΛΛΑΚΤΙΚΟ

R0488-110 **55,00€**
Inox Finish

Επίτοιχο στήριγμα τηλεφώνου ABS με περιστρεφόμενη κλείδωση



ΑΝΤΑΛΛΑΚΤΙΚΟ

37-110 **42,00€**
Inox Finish

Σπιράλ μεταλλικό 1,5 μ.

INOX



E087001-110 **139,00€**
Inox Finish

SINTESI 70 εκ., βέργα ντους με βάση τηλεφώνου μεταβλητού ύψους



ΑΝΤΑΛΛΑΚΤΙΚΟ

R0338-110 **45,00€**
Inox Finish

Βαλβίδα νιπτήρος 1 ¼" clic-clac

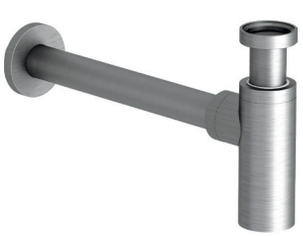

R0262-110 **105,00€**
Inox Finish

Σιφών με αποσπώμενο πώμα καθαρισμού





color and Style

Μπαταρίες Μπάνιου

Chrome

La Torre
ELLE 218
ELLE CROSS 210
NEW TECH 222
PROFILI PLUS 212

Eurorama
ELETTA TECNO 208
KLINT 230
OSO 206
QUADRA 214
RES 228
TONDA 226

Armando Vicario
GLAM 224
INDUSTRIAL 220
SLIM 216

Cora
OCCO 232
MIST 234

Ελ.τοποθέτησης / Flush 236
Θερμοστατικά 202

Αξεσουάρ ντους 252
Λειτουργίες κεφαλών ντους 240
Οδηγός σύνδεσης εντοιχισμού 243
Κεφαλές ντους 246
Κολώνες 257

Μηχανισμοί 431
Τεχνικά σχέδια 436

ALMAR
Made in ITALY

THERMO-CORE PUSH Chrome

5 ΧΡΟΝΙΑ ΕΓΓΥΗΣΗ

ΘΕΡΜΟΣΤΑΤΙΚΟΙ μίκτες εντοιχισμού 2/3 εξόδων



ΔΙΑΘΕΣΙΜΑ ΦΙΝΙΡΙΣΜΑΤΑ


Black Matt


Inox Brushed


Chrome

Επιλογή εξόδου νερού



έξοδος 1 — κεφαλή ντους

έξοδος 2 — τηλέφωνο

έξοδος 3 — jet

Ρύθμιση ποσότητας | θερμοκρασίας

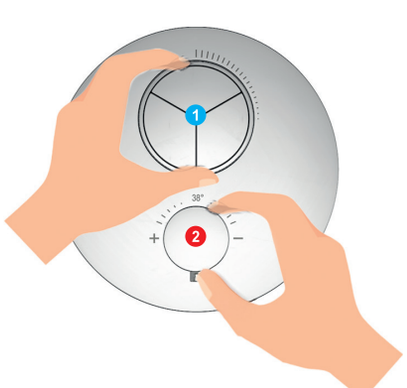

Περιστρέψτε:

1. Εξωτερικός Δαχτύλιος: Ρύθμιση ποσότητας νερού
2. Θερμοστατικό κομβίο: Ρύθμιση επιθυμητής θερμοκρασίας

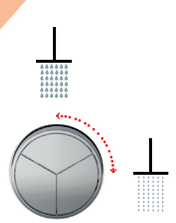

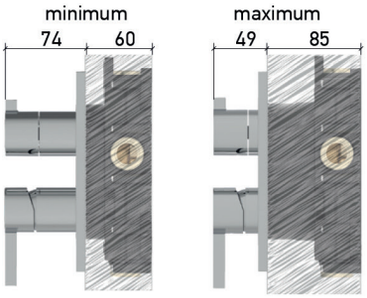

ΒΑΘΟΣ ΕΝΤΟΙΧΙΣΜΟΥ

μέγιστο βάθος εντοιχισμού χωρίς κάποιο ειδικό κιτ επέκτασης.

ΕΥΚΟΛΗ **ΕΓΚΑΤΑΣΤΑΣΗ**

οι επίπεδες πλευρές στο κάλυμμα προστασίας **αποτρέπουν σφάλματα κλίσης** κατά την εγκατάσταση.

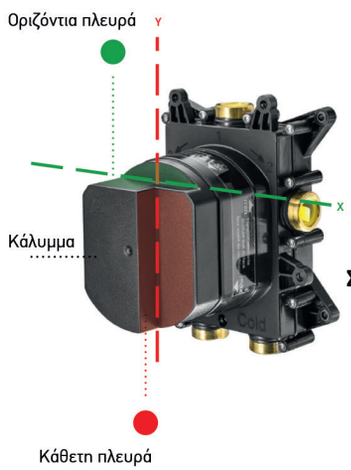

ΣΤΕΓΑΝΟΤΗΤΑ ΕΣΩΤΕΡΙΚΑ

το **περίβλημα από θερμοπλαστικό καουτσούκ** προστατεύει τον τοίχο από υγρασία και εξασφαλίζει ηχομόνωση.

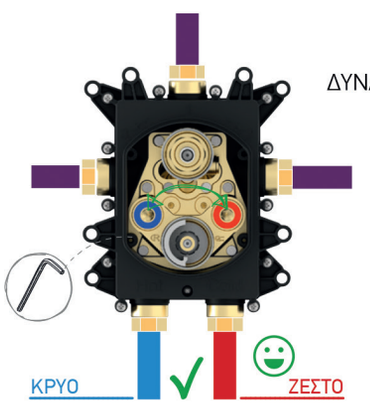

ΔΥΝΑΤΟΤΗΤΑ **ΑΝΤΙΣΤΡΟΦΗΣ**

σε περίπτωση λανθασμένης υδραυλικής εγκατάστασης, η διόρθωση του σφάλματος είναι εύκολη.

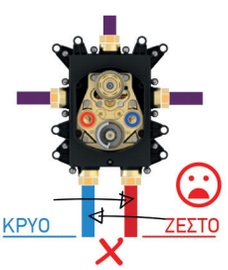

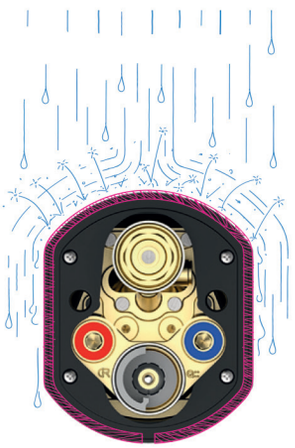

ΣΤΕΓΑΝΟΤΗΤΑ ΕΞΩΤΕΡΙΚΑ

καμμία διείσδυση νερού χάρη στη φλάντζα που εφαρμόζει τέλεια στα πλακίδια.



+



2
ΕΞΟΔΩΝ

E176632-100 570,00€
εξωτερικό τμήμα
Chrome

+ E134001 170,00€
κιτ εντοιχισμού

Θερμοστατικός μίκτης 2 εξόδων με επιλογέα 2 πλήκτρων και κιτ εντοιχισμού

CHROME



+



3
ΕΞΟΔΩΝ

E176633-100 590,00€
εξωτερικό τμήμα
Chrome

+ E134001 170,00€
κιτ εντοιχισμού

Θερμοστατικός μίκτης 3 εξόδων με επιλογέα 3 πλήκτρων και κιτ εντοιχισμού





2/3 ΕΞΟΔΩΝ

*Έως εξάντλησης των αποθεμάτων

***750033ASL-100** **360,00€**

Chrome

Θερμοστατικός μίκτης εντοιχισμού 2/3 εξόδων με περιστροφικό εκτροπέα.

Περιλαμβάνεται τάπα ορειχάλκινη με O-RING, για χρήση 2 εξόδων.

Κλείδωμα ασφαλείας: 38 °C
Προστασία κατά του εγκαύματος

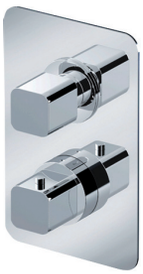

2/3 ΕΞΟΔΩΝ

*Έως εξάντλησης των αποθεμάτων

750033NQSL-100 **390,00€**

Chrome

Θερμοστατικός μίκτης εντοιχισμού 2/3 εξόδων με περιστροφικό εκτροπέα.

Περιλαμβάνεται τάπα ορειχάλκινη με O-RING, για χρήση 2 εξόδων.

Κλείδωμα ασφαλείας: 38 °C
Προστασία κατά του εγκαύματος

CHROME





2 ΕΞΟΔΩΝ

615065-100 **560,00€**

Chrome

με κολώνα ρυθμιζόμενου ύψους 76-137εκ.

615066-100 **520,00€**

Chrome

με κολώνα σταθερού ύψους 110εκ.

Θερμοστατική ντουζιέρας, 2 εξόδων

Περιλαμβάνει:
- Ανακλινόμενη κεφαλή ντους Ø20εκ.
- Τηλέφωνο με στήριγμα & μεταλλικό σπιράλ 1,5μ.

OSO Chrome

5 ΧΡΟΝΙΑ ΕΓΓΥΗΣΗ



ΔΙΑΘΕΣΙΜΑ ΦΙΝΙΡΙΣΜΑΤΑ


Light Gold Brushed


Bronze Brushed



Black Brushed



Black Matt


Inox Finish


Chrome



178309-100 **215,00€**
Chrome
Νιπτήρος με βαλβίδα clic-clac



178309P-100 **295,00€**
Chrome
Νιπτήρος υψηλή με βαλβ. clic-clac



178954-100 **255,00€**
Chrome
Νιπτήρος εντοιχισμού 2 οπών

R0338-100 **23,00€**
Chrome
Βαλβίδα clic-clac



178331-100 **390,00€**
Chrome
Νιπτήρος πάγκου 3 οπών

R0338-100 **23,00€**
Chrome
Βαλβίδα clic-clac



2 ΕΞΟΔΩΝ

178065-100 **570,00€**
Chrome
με κολώνα ρυθμιζόμενου ύψους 76-137 εκ.

178066-100 **530,00€**
Chrome
με κολώνα σταθερού ύψους 110 εκ.

Ντουζιέρας 2 εξόδων

Περιλαμβάνει: • Ανακλινόμενη κεφαλή ντους Ø20εκ. • Τηλέφωνο με στήριγμα & PVC σπιράλ 1,5μ



1 ΕΞΟΔΟΥ

178055SL-100 **145,00€**
Chrome
Μίκτης εντοιχισμού 1 εξόδου



2 ΕΞΟΔΩΝ

178030SL-100 **225,00€**
Chrome
Μίκτης εντοιχ. με εκτροπέα 2 εξόδων.



Εξαρτήματα ντους: σελ. 252

CHROME

eurorama
Made in ITALY

ELETTA TECNO Chrome

5 ΧΡΟΝΙΑ ΕΓΓΥΗΣΗ

Έως εξάντλησης των αποθεμάτων



ΔΙΑΘΕΣΙΜΑ ΦΙΝΙΡΙΣΜΑΤΑ


Black Brushed PVD


Black Matt


Inox Finish


Chrome



167309-100 **190,00€**
Chrome
Νιπτήρος με βαλβίδα clic-clac



167309P-100 **265,00€**
Chrome
Νιπτήρος υψηλή με βαλβ. clic-clac



167954-100 **215,00€**
Chrome
Νιπτήρος εντοιχισμού 2 οπών

R0338-100 **23,00€**
Chrome
Βαλβίδα clic-clac



167901-100 **340,00€**
Chrome
Νιπτήρος εντοιχισμού 3 οπών

R0338-100 **23,00€**
Chrome
Βαλβίδα clic-clac



2
ΕΞΟΔΩΝ

167065-100 **495,00€**
Chrome
με κολώνα ρυθμιζόμενου ύψους 76-137εκ.

167066-100 **455,00€**
Chrome
με κολώνα σταθερού ύψους 110εκ.

Ντουζιέρας 2 εξόδων

Περιλαμβάνει:
• Ανακλινόμενη κεφαλή ντους Ø20εκ.
• Τηλέφωνο με στήριγμα & PVC σπιράλ 1,5μ.

1
ΕΞΟΔΟΥ



167055SL-100 **125,00€**
Chrome
Μίκτης εντοιχισμού 1 εξόδου

2
ΕΞΟΔΩΝ



167030SL-100 **200,00€**
Chrome
Μίκτης εντοιχ. με εκτροπέα 2 εξόδων.

CHROME

Εξαρτήματα ντους: σελ. 252

ELLE CROSS Chrome

5 ΧΡΟΝΙΑ ΕΓΓΥΗΣΗ



ΔΙΑΘΕΣΙΜΑ ΦΙΝΙΡΙΣΜΑΤΑ



Gold Brushed


Antique Brass


Black Brushed


Black Matt


Inox Finish


Chrome



38004-100 **215,00€**
Chrome
Νιπτήρος με βαλβίδα clic-clac



38016-100 **315,00€**
Chrome
Νιπτήρος υψηλή με βαλβ. clic-clac



38020-100 **280,00€**
Chrome
Νιπτήρος με πλαϊνό λεβιέ με βαλβίδα clic-clac



38032-100 **245,00€**
Chrome
Νιπτήρος εντοιχισμού

R0338-100 **23,00€**
Chrome
Βαλβίδα clic-clac



38118-100 **285,00€**
Chrome
Νιπτήρος εντοιχισμού 3 οπών

R0338-100 **23,00€**
Chrome
Βαλβίδα clic-clac



38102-100 **335,00€**
Chrome
Νιπτήρος πάγκου 3 οπών με βαλβίδα clic-clac



1
ΕΞΟΔΟΥ

38300-100 **145,00€**
Chrome
Μίκτης εντοιχισμού 1 εξόδου



2/3
ΕΞΟΔΩΝ

38316-100 **310,00€**
Chrome
Μίκτης εντοιχισμού με εκτροπέα 2/3 εξόδων.

Περιλαμβάνεται τάπα, για χρήση 2 εξόδων.

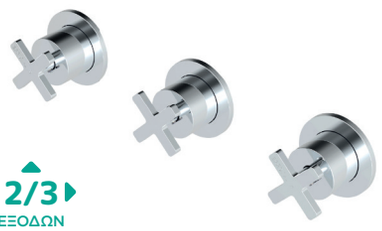

2/3
ΕΞΟΔΩΝ

38289-100 **330,00€**
Chrome
Μπαταρία εντοιχισμού 3 οπών με εκτροπέα 2/3 εξόδων.

Περιλαμβάνεται τάπα, για χρήση 2 εξόδων.



Κάθετη ή οριζόντια τοποθέτηση

Εξαρτήματα ντους: σελ. 252

PROFILI PLUS Chrome

5 ΧΡΟΝΙΑ ΕΓΓΥΗΣΗ





46001-100 240,00€
Chrome
Νιπτήρος Α/Β



45001-100 210,00€
Chrome
Νιπτήρος Α/Β



46501-100 325,00€
Chrome
Νιπτήρος υψηλή με βαλβ. clic-clac



46200-100 270,00€
Chrome
Νιπτήρος εντοιχισμού 2 οπών

R0338-100 23,00€
Chrome
Βαλβίδα clic-clac



45200-100 250,00€
Chrome
Νιπτήρος εντοιχισμού 2 οπών

R0338-100 23,00€
Chrome
Βαλβίδα clic-clac



46601-100 295,00€
Chrome
Νιπτήρος Α/Β



1
ΕΞΟΔΟΥ

45051-100 **125,00€**
Chrome
Μίκτης εντοιχισμού 1 εξόδου



2
ΕΞΟΔΩΝ

45050R-100 **195,00€**
Chrome
Μίκτης εντοιχ. με εκτροπέα 2 εξόδων.

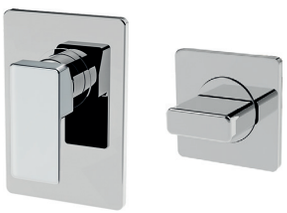

3
ΕΞΟΔΩΝ

45051-100
+ 45151N-100 **300,00€**
Chrome
Μίκτης εντοιχισμού + εκτροπέας περιστροφικός 3 εξόδων.



3
ΕΞΟΔΩΝ

46025-100 **735,00€**
Chrome
με κολώνα ρυθμιζόμενου ύψους 76-137εκ.

46026-100 **695,00€**
Chrome
με κολώνα σταθερού ύψους 110εκ.

Λουτρού- Ντουζιέρας 3 εξόδων με αναδιπλούμενο ρουξούνι

Περιλαμβάνει: • Ανακλινόμενη κεφαλή ντους 20x20 εκ. • Τηλέφωνο με στήριγμα & PVC σπιράλ 1,5μ.



46019-100 **390,00€**
Chrome
Λουτρού

Περιλαμβάνει: • Τηλέφωνο,
• Επίτοιχο αναπαυτήριο τηλεφώνου,
• PVC σπιράλ 1,5μ.



45211-100 Flush mix **190,00€**
Chrome
Με ανάμιξη

Εντοιχιζόμενος μίκτης με μεταλλικό ντουζάκι Shut-off & σπιράλ 1m για πλύση ατομικής υγιεινής ή για πλύση λεκάνης WC.

• Παρέχεται με γέφυρα μίκτη - παροχής.

Εξαρτήματα ντους: σελ. 252

CHROME



ΔΙΑΘΕΣΙΜΑ ΦΙΝΙΡΙΣΜΑΤΑ

 Black Matt

 Inox Finish

 Chrome



144310-100 160,00€
Chrome
Νιπτήρος Α/Β

144360-100 160,00€
Chrome
Μπιντέ Α/Β



144309P-100 295,00€
Chrome
Νιπτήρος υψηλή με βαλβ. clic-clac



144904-100 285,00€
Chrome
Νιπτήρος εντοιχισμού 2 οπών

R0338-100 23,00€
Chrome
Βαλβίδα clic-clac



144210-100 **240,00€**
Chrome

Λουτρού με:
• Τηλέφωνο,
• επίτοιχο στήριγμα τηλεφώνου,
• PVC σπιράλ 1,5μ.



144150-100 **195,00€**
Chrome

Ντουζιέρας με:
• Τηλέφωνο,
• επίτοιχο στήριγμα τηλεφώνου,
• PVC σπιράλ 1,5μ.



2 ΕΞΟΔΩΝ

144065-100 **495,00€**
Chrome

με κολώνα ρυθμιζόμενου ύψους 76-137εκ.

144066-100 **455,00€**
Chrome

με κολώνα σταθερού ύψους 110εκ.

Ντουζιέρας 2 εξόδων

Περιλαμβάνει: • Ανακλινόμενη κεφαλή ντους 20 x 20 εκ. • Τηλέφωνο με στήριγμα & σπιράλ 1,5μ.



144333-100 **190,00€**
Chrome

Νιπτήρος Α/Β με πλαϊνό λεβιέ και περιστρεφόμενο ρουξούνι

*Έως εξάντλησης των αποθεμάτων



45211-100 Flush mix **190,00€**
Chrome

Με ανάμιξη

Εντοιχιζόμενος μίκτης με μεταλλικό ντουζάκι Shut-off & σπιράλ 1m για πλύση ατομικής υγιεινής ή για πλύση λεκάνης WC.

• Παρέχεται με γέφυρα μίκτη - παροχής.



1 ΕΞΟΔΟΥ

144055SL-100 **120,00€**
Chrome

Μίκτης εντοιχισμού 1 εξόδου



2 ΕΞΟΔΩΝ

144030SL-100 **205,00€**
Chrome

Μίκτης εντοιχ. με εκτροπέα 2 εξόδων.



3 ΕΞΟΔΩΝ

144055SL-100 + R4758-100 **315,00€**
Chrome

Μίκτης εντοιχισμού + εκτροπέας περιστροφικός 3 εξόδων.

Εξαρτήματα ντους: σελ. 252

CHROME

SLIM Chrome

5 ΧΡΟΝΙΑ ΕΓΓΥΗΣΗ



ΔΙΑΘΕΣΙΜΑ ΦΙΝΙΡΙΣΜΑΤΑ



Gold Br. | Antique Br. | Natural Br. | Tuscany Br. | Black Br. | Black Chrome | Rusty Black | Black Matt | White matt | Inox Finish | Chrome



500010-100 190,00€
Chrome
Νιπτήρος με βαλβίδα clic-clac



500040-100 220,00€
Chrome
Νιπτήρος μεσαίου ύψους με βαλβίδα clic-clac



500041-100 230,00€
Chrome
Νιπτήρος υψηλή με βαλβ. clic-clac



500045-100 210,00€
Chrome

Νιπτήρος εντοιχισμού 2 οπών

R0338-100 23,00€
Chrome

Βαλβίδα clic-clac



1
ΕΞΟΔΟΥ

500050-100 115,00€
Chrome

Μίκτης εντοιχισμού 1 εξόδου



2
ΕΞΟΔΩΝ

500050-100 + 34374-100
Chrome 280,00€

Μίκτης εντοιχ. Vicario + εκτροπέας περιστροφικός 2 εξόδων La Torre.

Εξαρτήματα ντους: σελ. 252



500015-100 190,00€
Chrome

Μπιντέ με βαλβίδα clic-clac



2
ΕΞΟΔΩΝ

500050D-100 185,00€
Chrome

Μίκτης εντοιχ. με εκτροπέα 2 εξόδων.



3
ΕΞΟΔΩΝ

500050-100 + 34376-100
Chrome 305,00€

Μίκτης εντοιχ. Vicario + εκτροπέας περιστροφικός 3 εξόδων La Torre.



38/40000-100

500100-100 305,00€
Chrome

Λουτρού.

Περιλαμβάνει:
• Τηλέφωνο, • Επίτοιχο αναπαυτήριο τηλεφώνου • Μεταλλικό σπιράλ 1,5μ.

38/40000-100 30,00€
Chrome

Επίτοιχο στήριγμα τηλεφώνου με περιστρεφόμενη κλείδωση



2
ΕΞΟΔΩΝ

500065-100 510,00€
Chrome

με κολώνα ρυθμιζόμενου ύψους 76-137εκ.

500066-100 470,00€
Chrome

με κολώνα σταθερού ύψους 110εκ.

Ντουζιέρας 2 εξόδων. Περιλαμβάνει:
• Ανακλινόμενη κεφαλή ντους Ø20εκ.
• Τηλέφωνο με στήριγμα & μεταλλικό σπιράλ 1,5μ

ELLE Chrome





34005-100 **160,00€**
Chrome
Νιπτήρος με βαλβίδα clic-clac



34016-100 **265,00€**
Chrome
Νιπτήρος υψηλή με βαλβ. clic-clac



34032-100 **185,00€**
Chrome
Νιπτήρος εντοιχισμού 2 οπών

R0338-100 **23,00€**
Chrome
Βαλβίδα clic-clac



1
ΕΞΟΔΟΥ

34300-100 **110,00€**

Chrome

Μίκτης εντοιχισμού 1 εξόδου



2
ΕΞΟΔΩΝ

34304-100 **190,00€**

Chrome

Μίκτης εντοιχ. με εκτροπέα 2 εξόδων



2
ΕΞΟΔΩΝ

34314-100 **225,00€**

Chrome

Μίκτης εντοιχισμού 2 εξόδων
με εκτροπέα



3
ΕΞΟΔΩΝ

34300-100 + 34376-100

Chrome **300,00€**

Μίκτης εντοιχισμού + εκτροπέας
περιστροφικός 3 εξόδων



12211-100 Flush mix **170,00€**

Chrome

Με ανάμιξη

Εντοιχιζόμενος μίκτης με μεταλλικό ντουζάκι Shut-off & σπιράλ 1m για πλύση ατομικής υγιεινής ή για πλύση λεκάνης WC.

- Παρέχεται με γέφυρα μίκτη - παροχής.



38/40000-100

34074-100 **285,00€**

Chrome

Λουτρού. Περιλαμβάνει: • Τηλέφωνο
• Επίτοιχο στήριγμα τηλεφώνου
• Μεταλλικό σπιράλ 1,5μ.

38/40000-100 **30,00€**

Chrome

Επίτοιχο στήριγμα τηλεφώνου με περιστρεφόμενη κλείδωση



2
ΕΞΟΔΩΝ

34065-100 **515,00€**

Chrome

με κολώνα ρυθμιζόμενου ύψους 76-137εεκ.

34066-100 **475,00€**

Chrome

με κολώνα σταθερού ύψους 110εκ.

Ντουζιέρας 2 εξόδων

Περιλαμβάνει:
- Ανακλινόμενη κεφαλή ντους Ø20εκ.
- Τηλέφωνο με στήριγμα και μεταλλικό σπιράλ 1,5μ.

Εξαρτήματα ντους: σελ. 252



ΔΙΑΘΕΣΙΜΑ ΦΙΝΙΡΙΣΜΑΤΑ

 Gold Brushed

 Inox Finish

 Chrome



512010-100 180,00€
Chrome
Νιπτήρος με βαλβίδα clic-clac



512041-100 225,00€
Chrome
Νιπτήρος υψηλή με βαλβ. clic-clac



512045-100 210,00€
Chrome
Νιπτήρος εντοιχισμού 2 οπών

R0338-100 23,00€
Chrome
Βαλβίδα clic-clac



1 ΕΞΟΔΟΥ

512050-100 115,00€
Chrome

Μίκτης εντοιχισμού 1 εξόδου



2 ΕΞΟΔΩΝ

512050D-100 185,00€
Chrome

Μίκτης εντοιχ. με εκτροπέα 2 εξόδων.





2 ΕΞΟΔΩΝ

512050-100 + 34374-100
Chrome 280,00€

Μίκτης εντοιχ. Vicario + εκτροπέας περιστροφικός 2 εξόδων La Torre.

3 ΕΞΟΔΩΝ

512050-100 + 34376-100
Chrome 305,00€

Μίκτης εντοιχ. Vicario + εκτροπέας περιστροφικός 3 εξόδων La Torre.

Εξαρτήματα ντους: σελ. 252



38/40000-100

512100-100 305,00€
Chrome

Λουτρού

Περιλαμβάνει:

• τηλέφωνο, • επίτοιχο αναπαυτήριο τηλεφώνου και σπιράλ 1,5μ.

38/40000-100 30,00€
Chrome

Επίτοιχο στήριγμα τηλεφώνου με περιστρεφόμενη κλείδωση



2 ΕΞΟΔΩΝ

512065-100 525,00€
Chrome

με κολώνα ρυθμιζόμενου ύψους 76-137εκ.

512066-10 485,00€
Chrome

με κολώνα σταθερού ύψους 110 εκ.

Ντουζιέρας 2 εξόδων. Περιλαμβάνει: • Ανακλινόμενη κεφαλή ντους Ø20εκ. • Τηλέφωνο με στήριγμα και μεταλλικό σπιράλ 1,5μ



laTorre

12211-100 Flush mix 170,00€
Chrome

Με ανάμιξη

Εντοιχιζόμενος μίκτης με μεταλλικό ντουζάκι Shut-off & σπιράλ 1m για πλύση ατομικής υγιεινής ή για πλύση λεκάνης WC.

• Παρέχεται με γέφυρα μίκτη - παροχής.



eurorama

2 ΕΞΟΔΩΝ

615065-100 560,00€
Chrome

με κολώνα ρυθμιζόμενου ύψους 76-137εκ.

615066-100 520,00€
Chrome

με κολώνα σταθερού ύψους 110εκ.

Θερμοστατική ντουζιέρας, 2 εξόδων. Περιλαμβάνει: • Ανακλινόμενη κεφαλή ντους Ø20εκ. • Τηλέφωνο με στήριγμα και μεταλλικό σπιράλ 1,5μ.

NEW TECH Chrome

5 ΧΡΟΝΙΑ ΕΓΓΥΗΣΗ

ΔΙΑΘΕΣΙΜΑ ΦΙΝΙΡΙΣΜΑΤΑ


Antique Brass


Inox Finish


Black Matt


White Matt


Chrome





12007-100 **175,00€**
Chrome
Νιπτήρος Α/Β



12017-100 **180,00€**
Chrome
Μπιντέ Α/Β



12507-100 **270,00€**
Chrome
Νιπτήρος υψηλή με βαλβ. clic-clac



12208-100 **195,00€**
Chrome
Νιπτήρος εντοιχισμού 2 οπών

R0338-100 **23,00€**
Chrome
Βαλβίδα clic-clac



12601-100 **215,00€**
Chrome
Νιπτήρος Α/Β μεσαίου ύψους με περιστρεφόμενο ρουξούνι



12060-100 **240,00€**
Chrome
Ντουζιέρας

Περιλαμβάνει:
• Τηλέφωνο,
• Επίτοιχο στήριγμα τηλεφώνου
• Μεταλλικό σπιράλ 1,5μ.



1
ΕΞΟΔΟΥ

12051SP-100 **120,00€**
Chrome

Μίκτης εντοιχισμού 1 εξόδου



12019-100 **285,00€**
Chrome

Λουτρού

Περιλαμβάνει: • Τηλέφωνο,
• Επίτοιχο αναπαυτήριο τηλεφώνου,
• Μεταλλικό σπιράλ 1,5μ.

38/40000-100 **30,00€**
Chrome

Επίτοιχο στήριγμα τηλεφώνου με περιστρεφόμενη κλείδωση



12211-100 Flush mix **170,00€**
Chrome

Με ανάμιξη

Εντοιχιζόμενος μίκτης με μεταλλικό ντουζάκι Shut-off & σπιράλ 1m για πλύση ατομικής υγιεινής ή για πλύση λεκάνης WC.

• Παρέχεται με γέφυρα μίκτη - παροχής.

Εξαρτήματα ντους: σελ. 252



2
ΕΞΟΔΩΝ

12050R-100 **190,00€**
Chrome

Μίκτης εντοιχ. με εκτροπέα 2 εξόδων



12870-100 **495,00€**
Chrome

Επικαθήμενη μπανιέρας 4 οπών, με τηλέφωνο.

Προβολή ρουξουνιού 21 εκ.



1
ΟΠΗΣ

40211-100 Flush mix **250,00€**
Chrome

Με ανάμιξη

Εντοιχιζόμενος μίκτης με μεταλλικό ντουζάκι Shut-off και μεταλλικό σπιράλ 1m.



2
ΕΞΟΔΩΝ

12051SP-100 + 34374-100
Chrome **285,00€**

Μίκτης εντοιχισμού + εκτροπέας περιστροφικός 2 εξόδων

3
ΕΞΟΔΩΝ

12051SP-100 + 34376-100
Chrome **310,00€**

Μίκτης εντοιχισμού + εκτροπέας περιστροφικός 3 εξόδων



2
ΕΞΟΔΩΝ

12065-100 **515,00€**
Chrome

με κολώνα ρυθμιζόμενου ύψους 76-137εκ.

12066-10 **475,00€**
Chrome

με κολώνα σταθερού ύψους 110εκ.

Ντουζιέρας 2 εξόδων.

Περιλαμβάνει:
• Ανακλινόμενη κεφαλή ντους Ø20εκ. • Τηλέφωνο με στήριγμα & μεταλλικό σπιράλ 1,5μ

GLAM Chrome

5 ΧΡΟΝΙΑ ΕΓΓΥΗΣΗ



ΔΙΑΘΕΣΙΜΑ ΦΙΝΙΡΙΣΜΑΤΑ

 Black Matt

 Chrome



610010-100 160,00€
Chrome
Νιπτήρος με βαλβίδα clic-clac

610015-100 160,00€
Chrome
Μπιντέ με βαλβίδα clic-clac



610041-100 195,00€
Chrome
Νιπτήρος υψηλή με βαλβ. clic-clac



610045-100 195,00€
Chrome
Νιπτήρος εντοιχισμού 2 οπών

R0338-100 23,00€
Chrome
Βαλβίδα clic-clac



1
ΕΞΟΔΟΥ

610050-100 105,00€
Chrome

Μίκτης εντοιχισμού 1 εξόδου



2
ΕΞΟΔΩΝ

610050D-100 185,00€
Chrome

Μίκτης εντοιχ. με εκτροπέα 2 εξόδων.



2
ΕΞΟΔΩΝ

610050-100 + 34374-100
Chrome 270,00€

Μίκτης εντοιχ. Vicario + εκτροπέας περιστροφικός 2 εξόδων La Torre.

3
ΕΞΟΔΩΝ

610050-100 + 34376-100
Chrome 295,00€

Μίκτης εντοιχ. Vicario + εκτροπέας περιστροφικός 3 εξόδων La Torre.



41501-100 205,00€
Chrome

Νιπτήρος υψηλή με βαλβίδα clic-clac

*Έως εξάντλησης των αποθεμάτων



610100-100 300,00€
Chrome

Λουτρού

Περιλαμβάνει:
- Τηλέφωνο,
- Επίτοιχο στήριγμα τηλεφώνου & μεταλλικό σπιράλ 1,5μ.



2
ΕΞΟΔΩΝ

712065-100 470,00€
Chrome

με κολώνα ρυθμιζόμενου ύψους 76-137εκ.

712066-100 430,00€
Chrome

με κολώνα σταθερού ύψους 110εκ.

Ντουζιέρας 2 εξόδων.

Περιλαμβάνει: • Ανακλινόμενη κεφαλή ντους Ø20εκ. • Τηλέφωνο με στήριγμα & μεταλλικό σπιράλ 1,5μ



12211-100 Flush mix 170,00€
Chrome

Με ανάμιξη

Εντοιχιζόμενος μίκτης με μεταλλικό ντουζάκι Shut-off & σπιράλ 1m για πλύση ατομικής υγιεινής ή για πλύση λεκάνης WC.

- Παρέχεται με γέφυρα μίκτη - παροχής.



1
ΟΠΗΣ

40211-100 Flush mix 250,00€
Chrome

Με ανάμιξη

Εντοιχιζόμενος μίκτης με μεταλλικό ντουζάκι Shut-off και μεταλλικό σπιράλ 1m.

Εξαρτήματα ντους: σελ. 252

CHROME

TONDA Chrome

5 ΧΡΟΝΙΑ ΕΓΓΥΗΣΗ



ΔΙΑΘΕΣΙΜΑ ΦΙΝΙΡΙΣΜΑΤΑ

 Black Matt

 Chrome



145310-100 135,00€
Chrome
Νιπτήρος Α/Β



145360-100 135,00€
Chrome
Μπιντέ Α/Β



145310P-100 195,00€
Chrome
Νιπτήρος Α/Β υψηλή



145333-100 **175,00€**
Chrome

Νιπτήρος Α/Β με πλαϊνό λεβιέ και περιστρεφόμενο ρουξούνι



145904-100 **215,00€**
Chrome

Νιπτήρος εντοιχισμού 2 οπών

R0338-100 **23,00€**
Chrome

Βαλβίδα νιπτήρος clic-clac



2 ΕΞΟΔΩΝ

145065-100 **470,00€**
Chrome

με κολώνα ρυθμιζόμενου ύψους 76-137εκ.

145066-100 **430,00€**
Chrome

με κολώνα σταθερού ύψους 110εκ.

Ντουζιέρας 2 εξόδων

Περιλαμβάνει: • Ανακλινόμενη κεφαλή ντους Ø20εκ • Τηλέφωνο με στήριγμα & μεταλλικό σπιράλ 1,5μ



145210-100 **195,00€**
Chrome

Λουτρού

Περιλαμβάνει:
• Τηλέφωνο,
• Επίτοιχο στήριγμα τηλεφώνου
• Μεταλλικό σπιράλ 1,5μ.



145150-100 **165,00€**
Chrome

Ντουζιέρας

Περιλαμβάνει:
• Τηλέφωνο,
• Επίτοιχο στήριγμα τηλεφώνου
• Μεταλλικό σπιράλ 1,5μ.



1 ΕΞΟΔΟΥ

145055-100 **110,00€**
Chrome

Μίκτης εντοιχισμού 1 εξόδου



2 ΕΞΟΔΩΝ

145030-100 **190,00€**
Chrome

Μίκτης εντοιχ. με εκτροπέα 2 εξόδων.



12211-100 Flush mix **170,00€**
Chrome

Με ανάμιξη

Εντοιχιζόμενος μίκτης με μεταλλικό ντουζάκι Shut-off & σπιράλ 1m για πλύση ατομικής υγιεινής ή για πλύση λεκάνης WC.

• Παρέχεται με γέφυρα μίκτη - παροχής.

Εξαρτήματα ντους: σελ. 252

CHROME





174310-100 **115,00€**
Chrome
Νιπτήρος Α/Β



174309P-100 **195,00€**
Chrome
Νιπτήρος υψηλή με βαλβ. clic-clac



*Έως εξάντλησης των αποθεμάτων

***175309P-100** **190,00€**
Chrome
Νιπτήρος υψηλή με βαλβ. clic-clac



174904-100 **185,00€**
Chrome
Νιπτήρος εντοιχισμού 2 οπών

R0338-100 **23,00€**
Chrome
Βαλβίδα clic-clac



174210-100 **150,00€**
Chrome
Λουτρού
Περιλαμβάνει:
- Τηλέφωνο
- Επίτοιχο στίριγμα τηλεφώνου
- Μεταλλικό σπιράλ 1,5μ.



2 ΕΞΟΔΩΝ

712065-100 **470,00€**
Chrome
με κολώνα ρυθμιζόμενου ύψους 76-137εκ.

712066-100 **430,00€**
Chrome
με κολώνα σταθερού ύψους 110εκ.

Ντουζιέρας 2 εξόδων
Περιλαμβάνει: • Ανακλινόμενη κεφαλή ντους Ø20εκ • Τηλέφωνο με στήριγμα & μεταλλικό σπιράλ 1,5μ



1 ΕΞΟΔΟΥ

174055-100 **95,00€**
Chrome
Μίκτης εντοιχισμού 1 εξόδου



2 ΕΞΟΔΩΝ

174030-100 **170,00€**
Chrome
Μίκτης εντοιχισμού 2 εξόδων με εκτροπέα.

Εξαρτήματα ντους: σελ. 252

CHROME

KLINT Chrome

5 ΧΡΟΝΙΑ ΕΓΓΥΗΣΗ





142310-100 **110,00€**
Chrome
Νιπτήρος Α/Β



142310P-100 **175,00€**
Chrome
Νιπτήρος Α/Β υψηλή



142333-100 **170,00€**
Chrome
Νιπτήρος Α/Β μεσαίου ύψους με πλαϊνό λεβιέ, περιστρ. ρουξούνι



*Έως εξάντλησης των αποθεμάτων

***143333-100** **95,00€**

Chrome

Νιπτήρος Α/Β υψηλή με πλαϊνό λεβιέ, περιστρεφόμενο ρουξούνι



142310XL-100 **125,00€**

Chrome

Νιπτήρος Α/Β CLINICA με επιμήκη λεβιέ για χειρισμό με τον αγκώνα



142360-100 **115,00€**

Chrome

Μπιντέ Α/Β



142210-100 **150,00€**

Chrome

Λουτρού

Περιλαμβάνει:
- Τηλέφωνο,
- Επίτοιχο στήριγμα τηλεφώνου
- Μεταλλικό σπιράλ 1,5μ.



142150-100 **130,00€**

Chrome

Ντουζιέρας

Περιλαμβάνει:
- Τηλέφωνο,
- Επίτοιχο στήριγμα τηλεφώνου
- Μεταλλικό σπιράλ 1,5μ.



2
ΕΞΟΔΩΝ

142065-100
430,00€

Chrome

με κολώνα ρυθμιζόμενου ύψους 76-137εκ.

142066-100 **390,00€**

Chrome

με κολώνα σταθερού ύψους 110εκ.

Ντουζιέρας 2 εξόδων

Περιλαμβάνει: • Ανακλινόμενη κεφαλή ντους Ø20εκ • Τηλέφωνο με στήριγμα & μεταλλικό σπιράλ 1,5μ

Εξαρτήματα ντους: σελ. 252



1
ΕΞΟΔΟΥ

142055-100 **80,00€**

Chrome

Μίκτης εντοιχισμού 1 εξόδου



2
ΕΞΟΔΩΝ

142030-100 **165,00€**

Chrome

Μίκτης εντοιχ. με εκτροπέα 2 εξόδων.






3 ρυθμίσεων



7211-100 **105,00€**
Chrome

Νιπτήρος με βαλβίδα clic-clac



7213-100 **150,00€**
Chrome

Νιπτήρος υψηλή με βαλβ. clic-clac



7218-100 **120,00€**
Chrome

Νιπτήρος εντοιχισμού 2 οπών

R0338-100 **23,00€**
Chrome

Βαλβίδα clic-clac



7200-100 **145,00€**
Chrome

Λουτρού

Περιλαμβάνει:

- Τηλέφωνο multifunction 3 ρυθμίσεων
- Επίτοιχο στήριγμα τηλεφώνου
- Μεταλλικό σπιράλ 1,5μ.



7255-100 + S055-100 **265,00€**
Chrome

Μίκτης εντοιχισμού με εκτροπέα 2 εξόδων + σετ εντοιχισμού.

Το σετ περιλαμβάνει:

- Ανακλινόμενη κεφαλή ABS Ø20εκ.
- Μπράτσο τοίχου 35εκ.
- Παροχή νερού ½", με στήριγμα τηλεφ.
- Τηλέφωνο & μεταλλικό σπιράλ 1,5μ.



720066-100 **220,00€**
Chrome

Ντουζιέρας / Λουτρού 3 εξόδων με κολώνα ρυθμιζόμενου ύψους 95-115εκ.

Περιλαμβάνει:

- Ανακλινόμενη κεφαλή ντους Ø23εκ.
- Τηλέφωνο με στήριγμα & μεταλλικό σπιράλ 1,5μ.

CHROME






3 ρυθμίσεων



3511-100 **90,00€**
Chrome

Νιπτήρος με βαλβίδα clic-clac



3513-100 **135,00€**
Chrome

Νιπτήρος υψηλή με βαλβ. clic-clac



3518-100 **110,00€**
Chrome

Νιπτήρος εντοιχισμού 2 οπών

R0338-100 **23,00€**
Chrome

Βαλβίδα clic-clac



3500-100 **130,00€**
Chrome

Λουτρού

Περιλαμβάνει:

- Τηλέφωνο multifunction 3 ρυθμίσεων
- Επίτοιχο στήριγμα τηλεφώνου
- Μεταλλικό σπιράλ 1,5μ.



2 ΕΞΟΔΩΝ

3555-100 + S055-100 **250,00€**
Chrome

Μίκτης εντοιχισμού με εκτροπέα 2 εξόδων + σετ εντοιχισμού.

Το σετ περιλαμβάνει:

- Ανακλινόμενη κεφαλή ABS Ø20εκ.
- Μπράτσο τοίχου 35εκ.
- Παροχή νερού ½", με στήριγμα τηλεφ.
- Τηλέφωνο & μεταλλικό σπιράλ 1,5μ.



2 ΕΞΟΔΩΝ

350065-100 **220,00€**
Chrome
με κολώνα ρυθμιζόμενου ύψους 84-146εκ.

*Έως εξάντλησης των αποθεμάτων
***350066-100** **220,00€**
Chrome
με κολώνα σταθερού ύψους 117,7εκ.

Ντουζιέρας 2 εξόδων

Περιλαμβάνει:

- Ανακλινόμενη κεφαλή ντους Ø20εκ
- Τηλέφωνο με στήριγμα & μεταλλικό σπιράλ 1,5μ

CHROME

Chrome
Ελεύθερης τοποθέτησης

5 ΧΡΟΝΙΑ ΕΓΓΥΗΣΗ



eurorama

R6826-100 + R5309-100 **525,00€**

Chrome

Ρουξούνι Νιπτήρος, οροφής 130εκ. + Επικαθήμενος μίκτης



eurorama

R6830-100 + R5309-100 NEO **245,00€**

Chrome

Στόμιο Νιπτήρος πάγκου (προβολή 21εκ.) + Επικαθήμενος μίκτης

Chrome

Ελεύθερης τοποθέτησης

5 ΧΡΟΝΙΑ ΕΓΓΥΗΣΗ



eurorama

13302-100 **895,00€**

Chrome

Επιδαπέδια Νιπτήρος με περιστρεφόμενο ρουξούνι



laTorre

34078-100 NEO **850,00€**

Chrome

Επιδαπέδια Λουτρού



Chrome accessories





ΒΡΟΧΗ



ΥΔΡΟΝΕΦΩΣΗ



ΚΑΤΑΡΡΑΚΤΗΣ “CASCADE”



ΚΑΤΑΡΡΑΚΤΗΣ “TWIST”



Everyday the experience of an exclusive LifeSpa

ΚΑΤΑΡΡΑΚΤΗΣ “WIRE”



ΚΑΤΑΡΡΑΚΤΗΣ “ICICLE”



ΚΑΤΑΡΡΑΚΤΗΣ “SPIN”



ΟΔΗΓΟΣ ΣΥΝΔΕΣΗΣ ΕΝΤΟΙΧΙΣΜΟΥ / ΠΡΟΤΕΙΝΟΜΕΝΟ ΥΨΟΣ ΕΓΚΑΤΑΣΤΑΣΗΣ

1 ΕΞΟΔΟΥ

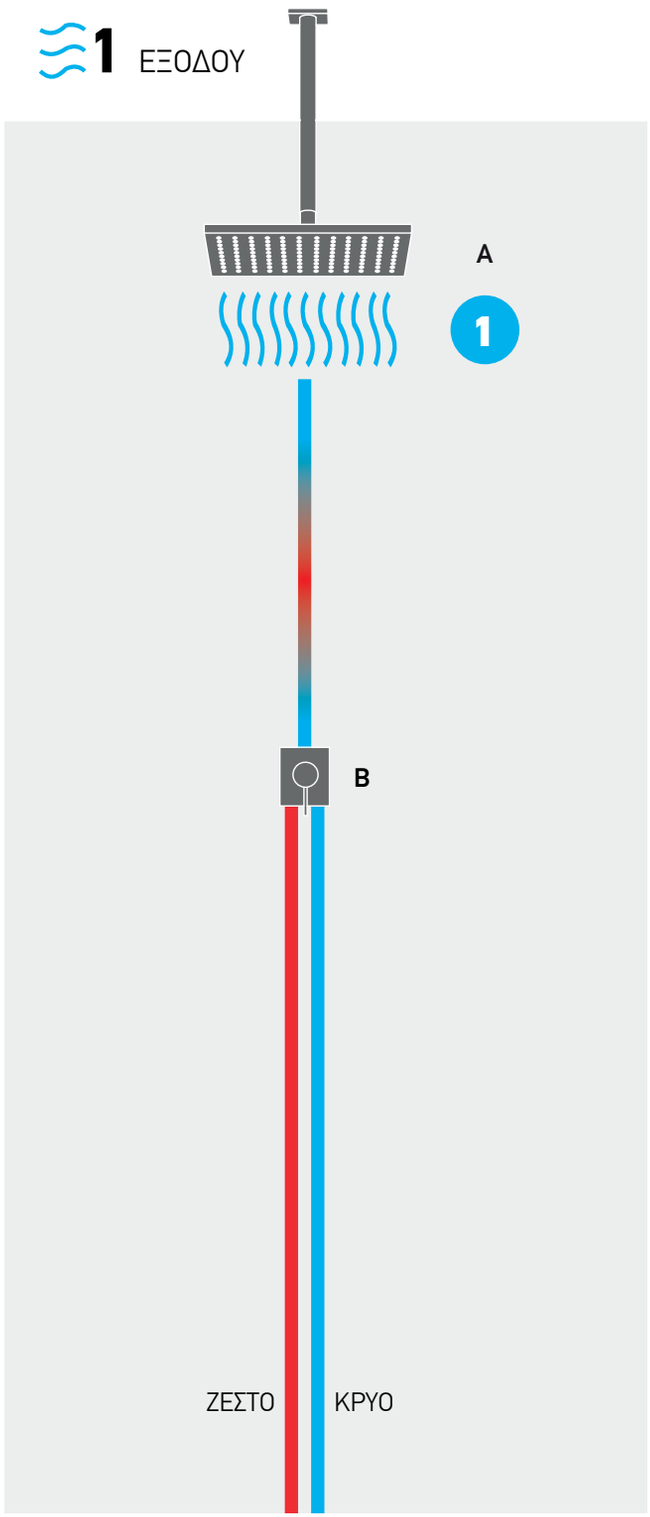

Ύψος από δάπεδο	Για ύψος ανθρώπου 160 εκ.	180 εκ.	200 εκ.
A Κεφαλή ντους	210	220	240
B Μίκτης 1 εξόδου	115	125	135

2 ΕΞΟΔΩΝ

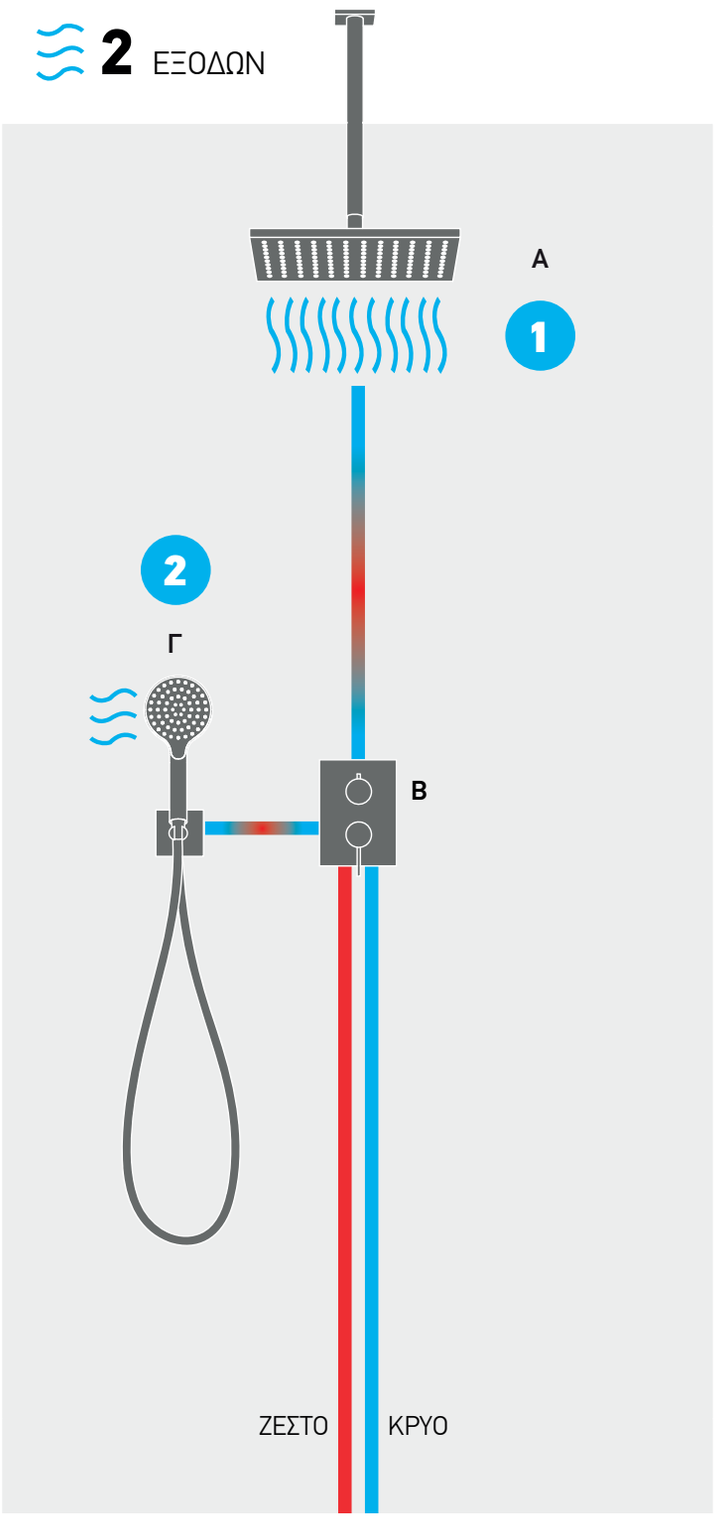

Ύψος από δάπεδο	Για ύψος ανθρώπου 160 εκ.	180 εκ.	200 εκ.
A Κεφαλή ντους	210	220	240
B Μίκτης με εκτροπέα 2 εξόδων	115	125	135
Γ Παροχή με τηλέφωνο ντους	115	125	135

ΟΔΗΓΟΣ ΣΥΝΔΕΣΗΣ ΕΝΤΟΙΧΙΣΜΟΥ / ΠΡΟΤΕΙΝΟΜΕΝΟ ΥΨΟΣ ΕΓΚΑΤΑΣΤΑΣΗΣ

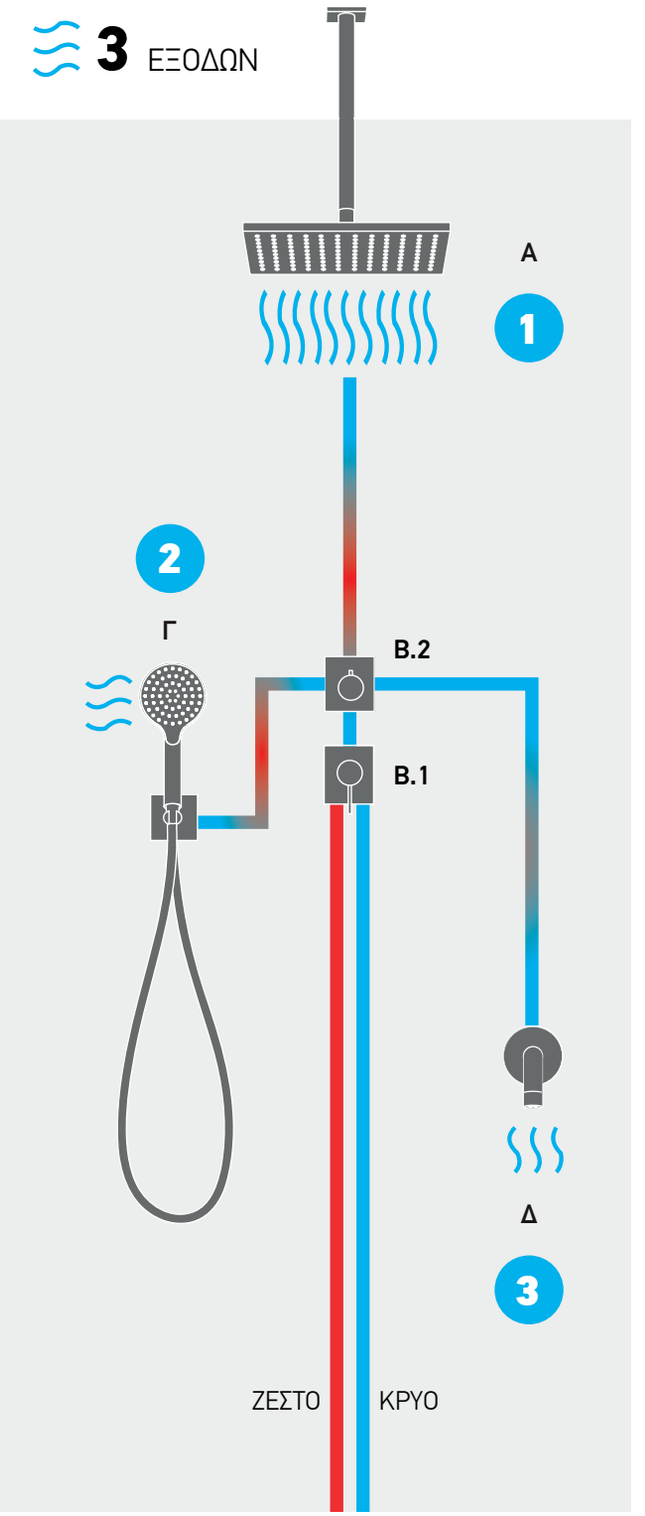

Ύψος από δάπεδο	Για ύψος ανθρώπου		
	160 εκ.	180 εκ.	200 εκ.
Α Κεφαλή ντους	210	220	240
Β.1 Μίκτης 1 εξόδου	115	125	135
Β.2 Εκτροπέας 3 εξόδων	130	130	130
Γ Παροχή με τηλέφωνο ντους	115	125	135
Δ Στόμιο	75	80	85

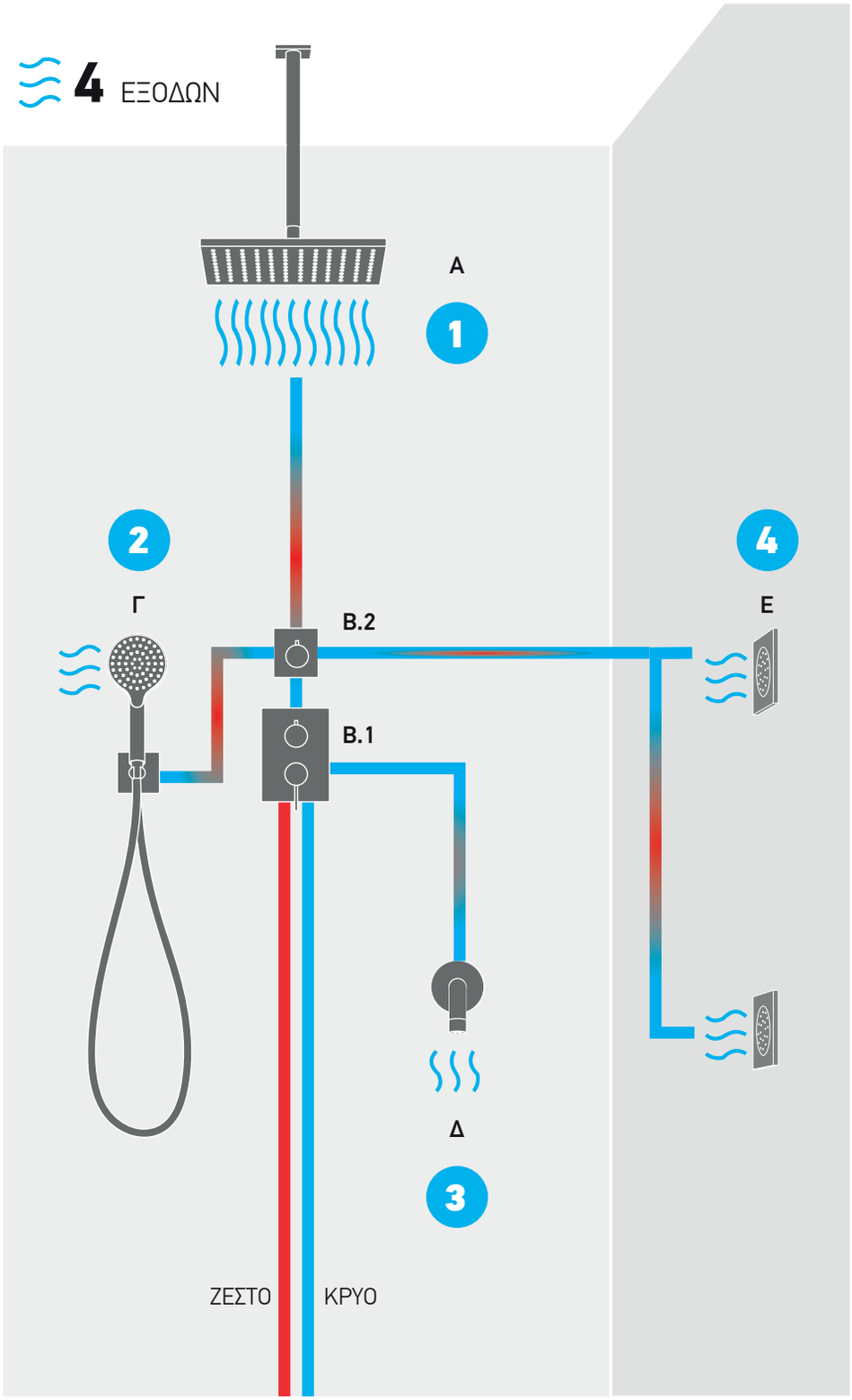

Ύψος από δάπεδο	Για ύψος ανθρώπου		
	160 εκ.	180 εκ.	200 εκ.
A Κεφαλή ντους	210	220	240
B.1 Μίκτης με εκτροπέα 2 εξόδων	115	125	135
B.2 Εκτροπέας 3 εξόδων	130	130	130
Γ Παροχή με τηλέφωνο ντους	115	125	135
Δ Στόμιο	75	80	85
E Άνω επίτοιχα jet	130	150	175
Κάτω επίτοιχα jet	60	80	95

CHROME

ALMAR
Made in ITALY

Chrome
ΧΡΩΜΑΤΟΘΕΡΑΠΕΙΑ

100% INOX

5 ΧΡΟΝΙΑ ΕΓΓΥΗΣΗ

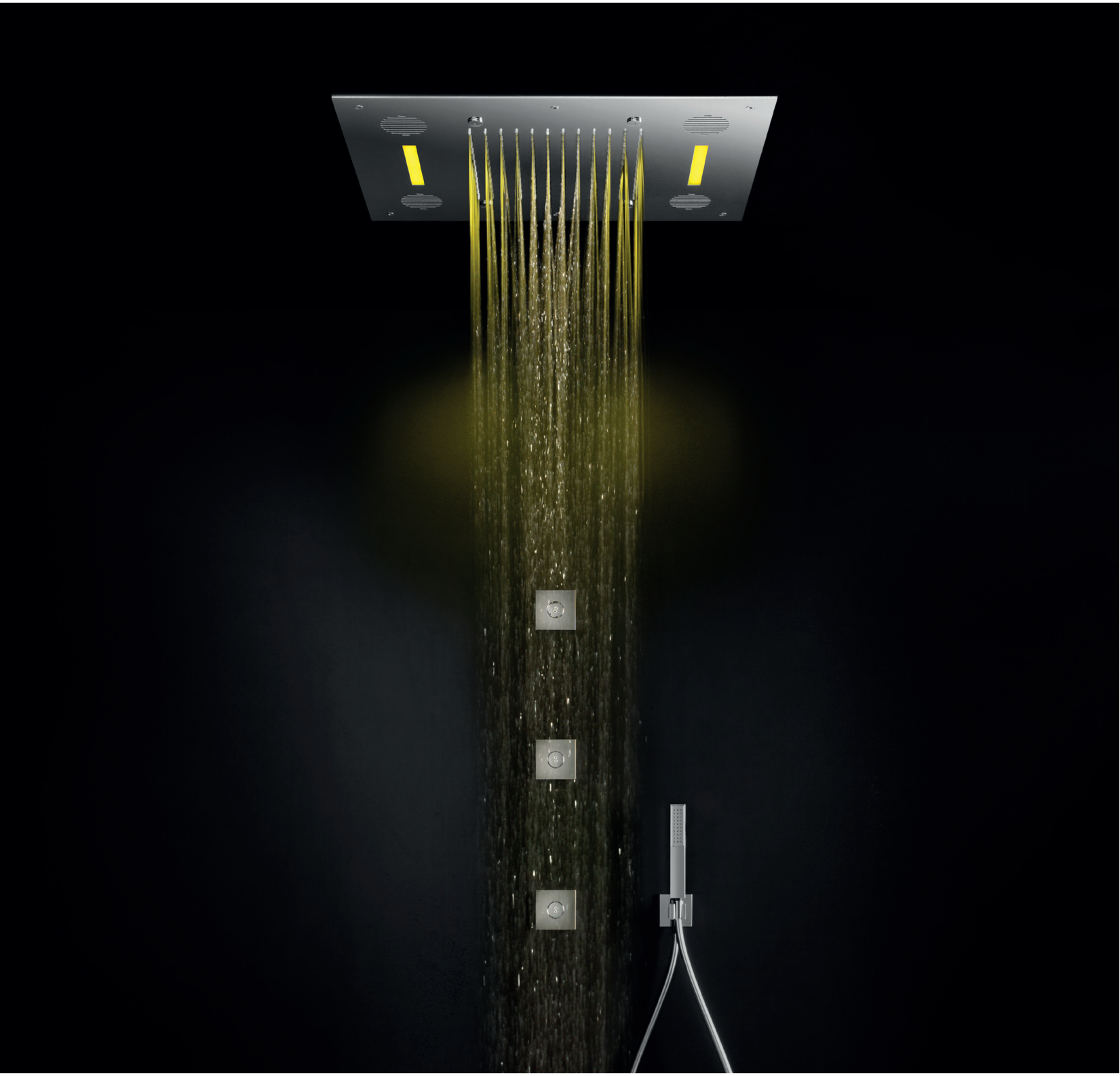

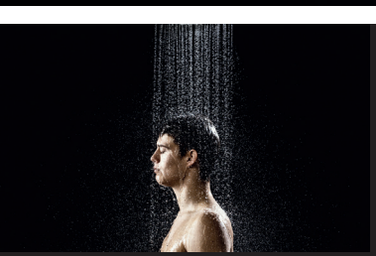

ΒΡΟΧΗ

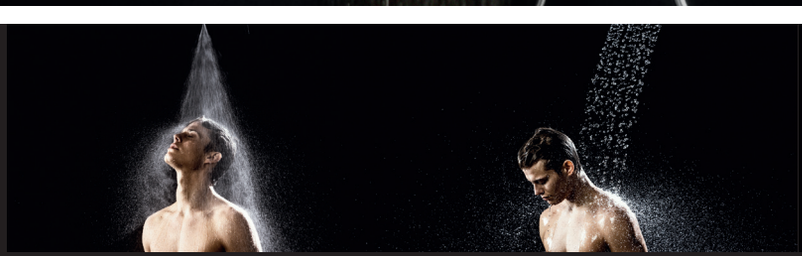

ΥΔΡΟΝΕΦΩΣΗ

“WIRE” ΠΑΛΜΙΚΟΣ ΚΑΤΑΡΡΑΚΤΗΣ

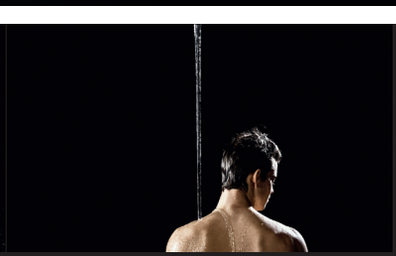

“ICICLE” ΚΑΘΕΤΟΣ ΚΑΤΑΡΡΑΚΤΗΣ

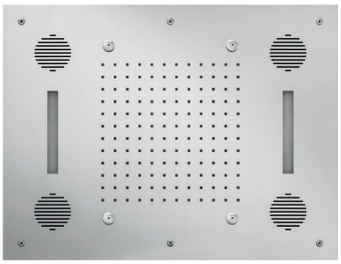

Sound & Colour Temptation 63 x 48 εκ.

E044211-100 **4.150,00€**
Chrome

εισφορά ανακύκλωσης 1,00€

Κεφαλή εντοιχισμού οροφής από 100% Inox, 2 εξόδων.

- Βροχή • Υδρονέφωση
- Χρωματοθεραπεία (9 χρώματα)
- Ηχεία Bluetooth • Τηλεχειριστήριο

ΒΡΟΧΗ ΥΔΡΟΝΕΦΩΣΗ ΧΡΩΜΑΤΟΘΕΡΑΠΕΙΑ ΗΧΟΣΥΣΤΗΜΑ 4 Ηχεία BLUETOOTH ΤΗΛΕΧΕΙΡΙΣΤΗΡΙΟ

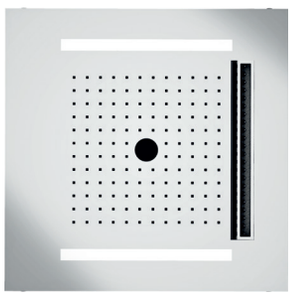

Temotion Icicle 50 x 50 εκ.

E044302-100 **2.960,00€**
Chrome

εισφορά ανακύκλωσης 1,00€

Κεφαλή εντοιχισμού οροφής από 100% Inox, 3 εξόδων.

- Βροχή • Καταρράκτες: Wire παλμικός & Icicle κάθετος
- Χρωματοθεραπεία (9 χρώματα) • Τηλεχειριστήριο

ΒΡΟΧΗ "WIRE" ΠΑΛΜΙΚΟΣ ΚΑΤΑΡΡΑΚΤΗΣ "ICICLE" ΚΑΘΕΤΟΣ ΚΑΤΑΡΡΑΚΤΗΣ ΧΡΩΜΑΤΟΘΕΡΑΠΕΙΑ ΤΗΛΕΧΕΙΡΙΣΤΗΡΙΟ

CHROME

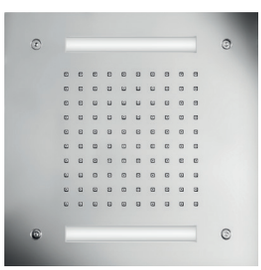

Easy light Temptation 30 x 30 εκ.

E044172-100 **1.285,00€**
Chrome

εισφορά ανακύκλωσης 1,00€

Κεφαλή εντοιχισμού οροφής από 100% Inox, 1 εξόδου.

- Βροχή • Χρωματοθεραπεία

ΑΥΤΟΜΑΤΟ ΠΡΟΓΡΑΜΜΑ ΧΡΩΜΑΤΟΘΕΡΑΠΕΙΑΣ

- Εκκίνηση: με το άνοιγμα του νερού
- Τερματισμός: 2 λεπτά μετά το κλείσιμο του νερού

ΒΡΟΧΗ ΧΡΩΜΑΤΟΘΕΡΑΠΕΙΑ

*Έως εξάντλησης των αποθεμάτων

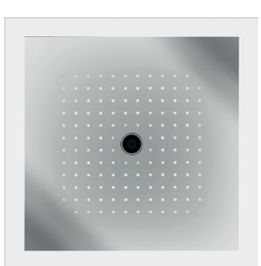

Rainbow + rain icicle 47 x 47 εκ.

***E044275-100 + E106000** **2.430,00€**
Chrome

εισφορά ανακύκλωσης 1,00€

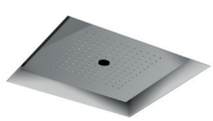

Κεφαλή εντοιχισμού οροφής από 100% Inox, 2 εξόδων.

- Βροχή • Καταρράκτη Icicle κάθετος
- Χρωματοθεραπεία (9 χρώματα)
- Τηλεχειριστήριο

ΒΡΟΧΗ "ICICLE" ΚΑΘΕΤΟΣ ΚΑΤΑΡΡΑΚΤΗΣ ΧΡΩΜΑΤΟΘΕΡΑΠΕΙΑ ΤΗΛΕΧΕΙΡΙΣΤΗΡΙΟ

Στις τιμές δεν συμπεριλαμβάνεται ο Φ.Π.Α.

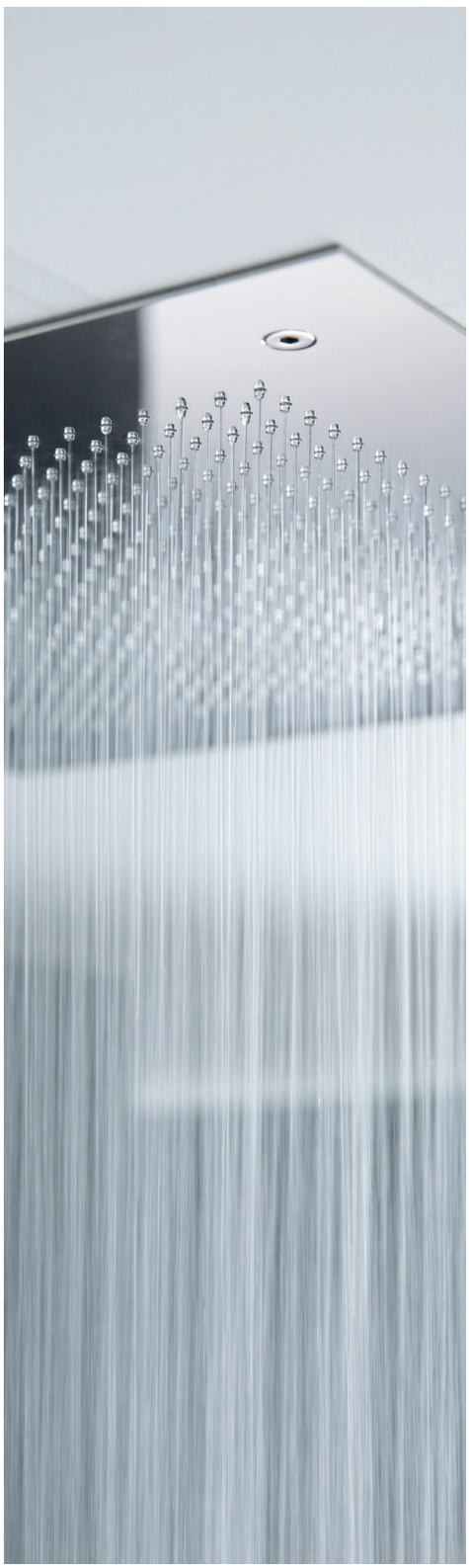

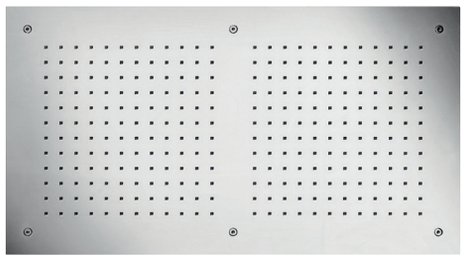

ΒΡΟΧΗ

Rectangular
Temptation 70 x 38 εκ.

E044088-100 **1.890,00€**
Chrome

Κεφαλή εντοιχισμού οροφής από 100% Inox, 1 εξόδου.

- Βροχή

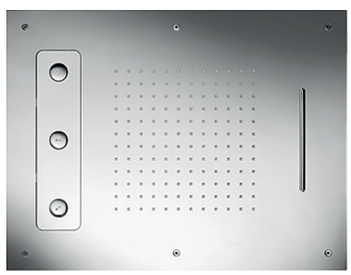

ΒΡΟΧΗ | "CASCADE" ΦΥΣΙΚΟΣ ΚΑΤΑΡΡΑΚΤΗΣ | "SPIN" ΕΛΙΚΟΕΙΔΗΣ ΚΑΤΑΡΡΑΚΤΗΣ

Spin
Temptation 63 x 48 εκ.

E044189-100 **2.070,00€**
Chrome

Κεφαλή εντοιχισμού οροφής από 100% Inox, 3 εξόδων.

- Βροχή
- Καταρράκτες: Cascade φυσικός & Spin ελικοειδής.

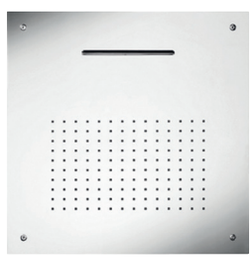

ΒΡΟΧΗ | "CASCADE" ΦΥΣΙΚΟΣ ΚΑΤΑΡΡΑΚΤΗΣ

Square XL
Temptation 50 x 50 εκ.

E044109-100 **1.245,00€**
Chrome

Κεφαλή εντοιχισμού οροφής από 100% Inox, 2 εξόδων.

- Βροχή
- Cascade φυσικός καταρράκτης

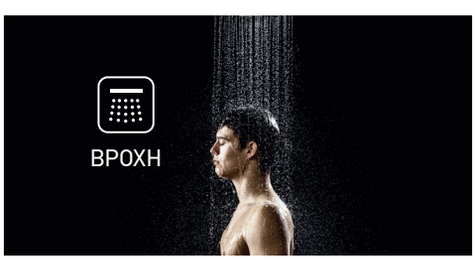



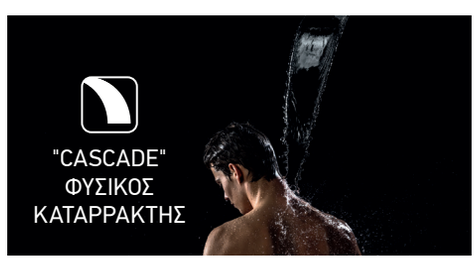



E044219-100

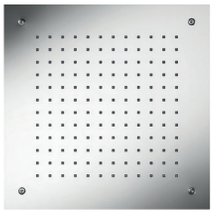

ΒΡΟΧΗ

Square
Temptation 38 x 38 εκ..

E044228-100 **685,00€**
Chrome

Κεφαλή εντοιχισμού οροφής από 100% Inox, 1 εξόδου.

- Βροχή



ΒΡΟΧΗ ΥΔΡΟΝΕΦΩΣΗ

Round Mist Temptation
Ø38 εκ.

E044219-100 **950,00€**
Chrome

Κεφαλή εντοιχισμού οροφής από 100% Inox, 2 εξόδων.

- Βροχή • Υδρονέφωση



ΒΡΟΧΗ "CASCADE" ΦΥΣΙΚΟΣ ΚΑΤΑΡΡΑΚΤΗΣ

Smart Dual Function
19 x 54 εκ.

E044199-100 **495,00€**
Chrome

Επίτοιχη κεφαλή από 100% Inox, 2 εξόδων.

- Βροχή
- Cascade φυσικός καταρράκτης

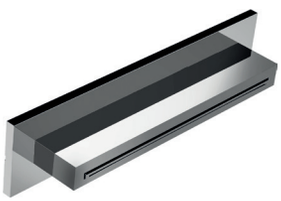

"CASCADE" ΦΥΣΙΚΟΣ ΚΑΤΑΡΡΑΚΤΗΣ

XL - Waterfall
35 x 6,5 εκ.

E044273-100 **595,00€**
Chrome

Επίτοιχος καταρράκτης από 100% Inox.

- Cascade φυσικός καταρράκτης

CHROME

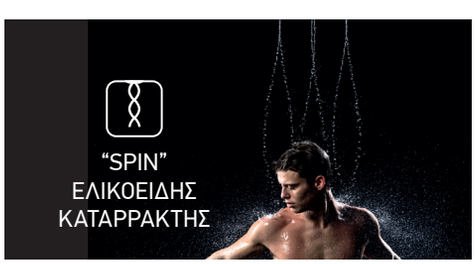

E044199-100



E044273-100




SOAP

BEAM MULTIJET Chrome

5 ΧΡΟΝΙΑ ΕΓΓΥΗΣΗ



Beam Multijet Ø10 x 14,2 εκ.

E044286-100 **570,00€**
Chrome

Κεφαλή επίτοιχη, ανακλινόμενη, 3 ροών.

- Βροχή
- Airstream
- Massage

Συμπεριλαμβάνεται στρόγγυλη & τετράγωνη ροζέτα.

ΒΡΟΧΗ

AIRSTREAM

MASSAGE

CHROME







Chrome

5 ΧΡΟΝΙΑ ΕΓΓΥΗΣΗ

Πώληση σε συνδυασμό με μπαταρία

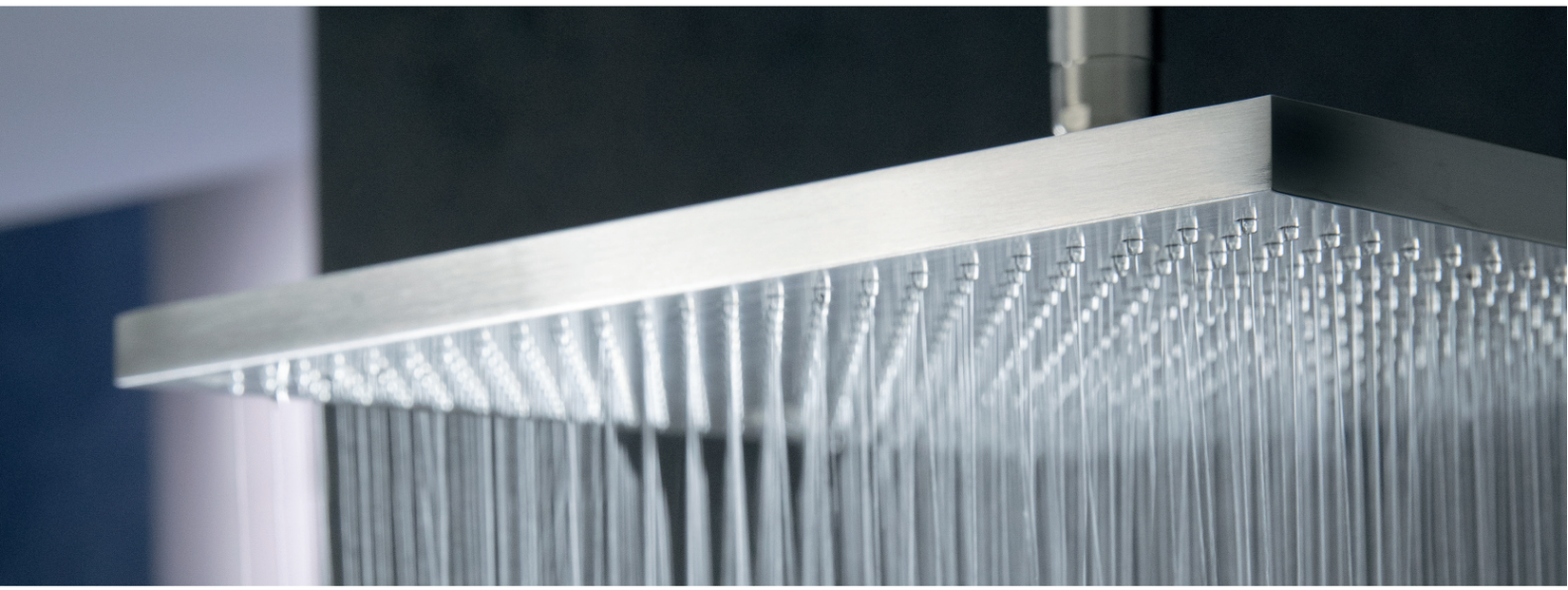



Ανακλινόμενη κεφαλή με επίτοιχο μπράτσο 35εκ. 25 x 25χιλ - ½”

30 x 30 x 1,3εκ.	ABS	E044043-100 + C23500	Chrome	305,00€
25 x 25 x 1,3εκ.	ABS	E044220-100 + C23500	Chrome	200,00€
20 x 20 x 1,3εκ.	ABS	E044077-100 + C23500	Chrome	155,00€



Ανακλινόμενη κεφαλή με μπράτσο οροφής 20εκ. 25 x 25χιλ - ½”

30 x 30 x 1,3εκ.	ABS	E044043-100 + C22000	Chrome	280,00€
25 x 25 x 1,3εκ.	ABS	E044220-100 + C22000	Chrome	175,00€
20 x 20 x 1,3εκ.	ABS	E044077-100 + C22000	Chrome	130,00€

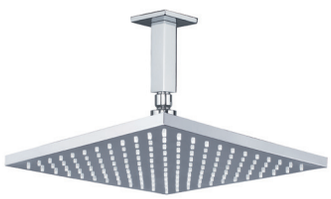

Ανακλινόμενη κεφαλή με μπράτσο οροφής 10εκ. 25 x 25χιλ - ½”

30 x 30 x 1,3εκ.	ABS	E044043-100 + C21000	Chrome	275,00€
25 x 25 x 1,3εκ.	ABS	E044220-100 + C21000	Chrome	170,00€
20 x 20 x 1,3εκ.	ABS	E044077-100 + C21000	Chrome	125,00€





Ανακλινόμενη κεφαλή με επίτοιχο μπράτσο 35εκ. Ø 25 - ½”				
Ø30 x 1,3εκ.	ABS	E044044-100 + C13500L	Chrome	285,00€
Ø25 x 1,3εκ.	ABS	E044050-100 + C13500L	Chrome	185,00€
Ø20 x 1,3εκ.	BRASS	E044076-100 + C13500L	Chrome	210,00€
Ø20 x 1,3εκ.	ABS	E044075-100 + C13500L	Chrome	140,00€

CHROME



Ανακλινόμενη κεφαλή με επίτοιχο μπράτσο 35εκ. Ø 22 - ½”				
Ø30 x 1,3εκ.	ABS	E044044-100 + C13500	Chrome	275,00€
Ø25 x 1,3εκ.	ABS	E044050-100 + C13500	Chrome	175,00€
Ø20 x 1,3εκ.	BRASS	E044076-100 + C13500	Chrome	200,00€
Ø20 x 1,3εκ.	ABS	E044075-100 + C13500	Chrome	130,00€



Ανακλινόμενη κεφαλή με μπράτσο οροφής 20εκ. Ø 22 - ½”				
Ø30 x 1,3εκ.	ABS	E044044-100 + C12000	Chrome	255,00€
Ø25 x 1,3εκ.	ABS	E044050-100 + C12000	Chrome	155,00€
Ø20 x 1,3εκ.	BRASS	E044076-100 + C12000	Chrome	180,00€
Ø20 x 1,3εκ.	ABS	E044075-100 + C12000	Chrome	110,00€



Ανακλινόμενη κεφαλή με μπράτσο οροφής 10εκ. Ø 22 - ½”				
Ø30 x 1,3εκ.	ABS	E044044-100 + C11000	Chrome	250,00€
Ø25 x 1,3εκ.	ABS	E044050-100 + C11000	Chrome	150,00€
Ø20 x 1,3εκ.	BRASS	E044076-100 + C11000	Chrome	175,00€
Ø20 x 1,3εκ.	ABS	E044075-100 + C11000	Chrome	105,00€



Ανακλινόμενη κεφαλή με επίτοιχο μπράτσο 14 εκ., Ø 20 χιλ. - ½”				
Ø13 x 1,3εκ.	ABS	E044106-100 + E021058	Chrome	80,00€

Στις τιμές δεν συμπεριλαμβάνεται ο Φ.Π.Α.

Πώληση σε συνδυασμό με μπαταρία



12144/10-100 **84,00€**
Chrome
11,2 εκ. Ø 26 χιλ. - ½”



12144/20-100 **88,00€**
Chrome
19,1 εκ. Ø 26 χιλ. - ½”



12244/SH-100 **88,00€**
Chrome
12,2 εκ. Ø 28 χιλ. - ½”



46244-100 **160,00€**
Chrome
14,2 εκ. - ½”



26155-100 **70,00€**
Chrome
Περιστρεφόμενο 15,5εκ. Ø 25χιλ. - ½”



ALMAR

*Έως εξάντλησης των αποθεμάτων

E044029-100 **35,00€**
Chrome
Jet επίτοιχο 4,2 x 4,2
Προβολή 5,2 εκ.
με περιστρεφόμενη κλείδωση



ALMAR

E044030-100 **35,00€**
Chrome
Jet επίτοιχο Ø 5 εκ. - Προβολή 5,2 εκ.
με περιστρεφόμενη κλείδωση

ΑΝΤΑΛΛΑΚΤΙΚΑ



E082073-100 **60,00€**
Chrome
Emotion multi-function Ø13εκ., 27εκ.



E082051-100 **59,00€**
Chrome
Emotion multi-function Ø10εκ., 24εκ.



E082043-100 **43,00€**
Chrome
Emotion Ø13εκ., 27εκ.



E082027-100 **36,00€**
Chrome
Emotion Ø10εκ., 24εκ.



C4700-100 **35,00€**
Chrome
Τηλέφωνο πλακέ Brass 21 εκ. - ½”



E082019-100 **16,00€**
Chrome
Τηλέφωνο Skinny Ø2,6 x 18,6εκ - ½”



37-100 **20,00€**
Chrome
Άθραυστο σπιράλ Brass 1,5μ



R11944-100 **20,00€**
Chrome
Σπιράλ PVC 1,5μ

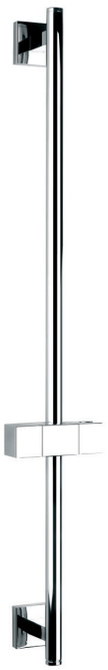

E087008-100 **66,00€**
Chrome
FLUTE 70 εκ.
με βάση τηλεφώνου μεταβλητού ύψους



E087024-100 **52,00€**
Chrome
EASY 65 εκ.
με βάση τηλεφώνου μεταβλητού ύψους



E087001-100 **46,00€**
Chrome
SINTESI 70 εκ.
με βάση τηλεφώνου μεταβλητού ύψους

ΕΙΔΗ ΣΙΦΩΝΙΣΜΟΥ



R0262-100 **70,00€**
Chrome
Σιφών νιπτήρος MINIMAL με αποσπώμενο πώμα για καθαρισμό



R0338-100 **23,00€**
Chrome
Βαλβίδα νιπτήρος Clic-clac 1 1/4”
ΠΛΕΟΝΕΚΤΗΜΑ: Κατάλληλη για όλους τους νιπτήρες, με και χωρίς υπερχείλιση

ΠΑΡΟΧΕΣ ΝΕΡΟΥ ½”

i Πώληση σε συνδυασμό με μπαταρία



C20141-100 **35,00€**
Chrome
Με στήριγμα τηλεφώνου 4,5x4,5x6,9 εκ.



C10131-100 **35,00€**
Chrome
Με στήριγμα τηλεφώνου Ø5 x 6,5 εκ.

ΣΤΗΡΙΓΜΑΤΑ ΤΗΛΕΦΩΝΟΥ

i ΑΝΤΑΛΛΑΚΤΙΚΑ



38/40000-100 **30,00€**
Chrome
Περιστρεφόμενη κλείδωση



E119040-100 **11,00€**
Chrome
Περιστρεφόμενη κλείδωση ABS



3 ΕΞΟΔΩΝ

720066-100 **220,00€**

Chrome

OCCO Ντουζιέρας / Λουτρού 3 εξόδων με κολώνα ρυθμιζόμενου ύψους 95-115εκ.

Περιλαμβάνει:

- Ανακλινόμενη κεφαλή ντους Ø23εκ.
- Τηλέφωνο με στήριγμα & μεταλλικό σπιράλ 1,5μ.



2 ΕΞΟΔΩΝ

350065-100 **220,00€**

Chrome

MIST Ντουζιέρας 2 εξόδων με κολώνα ρυθμιζόμενου ύψους 84-146εκ.

Περιλαμβάνει:

- Ανακλινόμενη κεφαλή ντους Ø20εκ
- Τηλέφωνο με στήριγμα & μεταλλικό σπιράλ 1,5μ

*Έως εξάντλησης των αποθεμάτων

***350066-100** **220,00€**

Chrome

Ντουζιέρας 2 εξόδων με κολώνα σταθερού ύψους 117,7εκ.

Περιλαμβάνει:

- Ανακλινόμενη κεφαλή ντους Ø20εκ
- Τηλέφωνο με στήριγμα & μεταλλικό σπιράλ 1,5μ

Chrome

ΚΟΛΩΝΕΣ Ρυθμιζόμενου ύψους

5 ΧΡΟΝΙΑ ΕΓΓΥΗΣΗ

ΤΕΤΡΑΓΩΝΗ κεφαλή 20 x 20 εκ.



ΣΤΡΟΓΓΥΛΗ κεφαλή Ø20 εκ.



ΚΟΛΩΝΕΣ ΡΥΘΜΙΖΟΜΕΝΟΥ ΥΨΟΥΣ 83-144 εκ.

για σύνδεση με μπαταρία λουτρού ή ντους



51400S-100 **355,00€**
Chrome

με τετράγωνη κεφαλή 20 x 20 εκ.



51400R-100 **350,00€**
Chrome

με στρόγγυλη κεφαλή Ø20 εκ.

Περιλαμβάνει:

- Κολώνα,
- Ανακλινόμενη κεφαλή ντους,
- Στήριγμα τηλεφώνου,
- Σπιράλ σύνδεσης μπαταρίας λουτρού ή ντους 60εκ.

* Δεν συμπεριλαμβάνεται το τηλέφωνο, με σπιράλ και η μπαταρία λουτρού ή ντους.

Chrome

ΚΟΛΩΝΕΣ Σταθερού ύψους

5 ΧΡΟΝΙΑ ΕΓΓΥΗΣΗ

ΤΕΤΡΑΓΩΝΗ κεφαλή 20 x 20 εκ.



ΣΤΡΟΓΓΥΛΗ κεφαλή Ø20 εκ.



CHROME

ΚΟΛΩΝΕΣ ΣΤΑΘΕΡΟΥ ΥΨΟΥΣ 117 εκ.

για σύνδεση με μπαταρία λουτρού ή ντους



51404S-100 — **315,00€**
Chrome

με τετράγωνη κεφαλή 20 x 20 εκ.



51404R-100 — **310,00€**
Chrome

με στρόγγυλη κεφαλή Ø20 εκ.

Περιλαμβάνει:

- Κολώνα,
- Ανακλινόμενη κεφαλή ντους,
- Στήριγμα τηλεφώνου,
- Σπιράλ σύνδεσης μπαταρίας λουτρού ή ντους 60εκ.

* Δεν συμπεριλαμβάνεται το τηλέφωνο, με σπιράλ και η μπαταρία λουτρού ή ντους.


HOT

Μπαταρίες Μπάνιου

all time classic

Retro

Bronze

Bugnatese

OXFORD 262

PRINCETON 266

Black Matt

Bugnatese

OXFORD 269

Chrome

Bugnatese

OXFORD 272

PRINCETON 276

Μηχανισμοί 431

Τεχνικά σχέδια 436

OXFORD Bronze

5 ΧΡΟΝΙΑ ΕΓΓΥΗΣΗ

ΔΙΑΘΕΣΙΜΑ ΦΙΝΙΡΙΣΜΑΤΑ

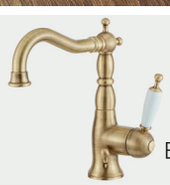
Bronze

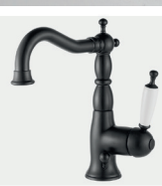
Black Matt

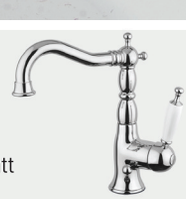
Chrome



6319-220 **275,00€**
Bronze
Νιπτήρος Α/Β



6313-220 **295,00€**
Bronze
Νιπτήρος Α/Β



6317-220 **355,00€**
Bronze
Νιπτήρος Α/Β υψηλή



19142-220



6323-220 **295,00€**
Bronze
Μπιντέ Α/Β



6345-220 **250,00€**
Bronze
Νιπτήρος εντοιχισμού 2 οπών

R0338-220 **50,00€**
Bronze
Βαλβίδα clic-clac



6300-220 **470,00€**
Bronze
Λουτρού με τηλέφωνο και μεταλλικό σπιράλ 1,5μ.

19142-220 **65,00€**
Bronze
Επίτοιχο στήριγμα τηλεφώνου με περιστρεφόμενη κλείδωση

RETRO



1
ΕΞΟΔΟΥ

6330-220 **145,00€**
Bronze
Μίκτης εντοιχισμού 1 εξόδου



2
ΕΞΟΔΩΝ

6372-220 **325,00€**
Bronze
Μίκτης εντοιχ. με εκτροπέα 2 εξόδων.



3
ΕΞΟΔΩΝ

*Έως εξάντλησης των αποθεμάτων

***19441-220** **150,00€**
Bronze
Εκτροπέας εντοιχισμού 3 εξόδων

OXFORD Bronze

Πώληση σε συνδυασμό με μπαταρία



CIV19116-220 395,00€
Bronze
Επίτοιχη ανακλινόμενη κεφαλή Ø20 εκ. με μπράτσο



19325-220 106,00€
Bronze
Στόμιο 19 εκ.



*Έως εξάντλησης των αποθεμάτων

***19326-220** 90,00€
Bronze
Στόμιο 23 εκ.



19254-220 38,00€
Bronze
Επίτοιχη παροχή νερού ½’’



AL220-220 85,00€
Bronze
Σιφών νιπτήρος RETRO



*Έως εξάντλησης των αποθεμάτων

***6590-220** 35,00€
Bronze
SLIM Ø90 βαλβίδα/σιφών ντουζιέρας με αποσπώμενο πώμα για καθαρισμό.



19151-220 88,00€
Bronze
Τηλέφωνο ντους

19142-220 65,00€
Bronze
Επίτοιχο στήριγμα τηλεφώνου με περιστρεφόμενη κλείδωση

37-220 40,00€
Bronze
Μεταλλικό σπιράλ 1,5μ.



2
ΕΞΟΔΩΝ

CD6336-220 **1.145,00€**

Bronze

Ντουζιέρας 2 εξόδων με κολώνα ρυθμιζόμενου ύψους 92-125 εκ.

Περιλαμβάνει:
- Ανακλινόμενη κεφαλή ντους Ø20εκ.
- Τηλέφωνο με στήριγμα & σπιράλ 1,5μ.



19756-220 **310,00€**

Bronze

Βέργα ντους 60,5 εκ. με βάση τηλεφώνου μεταβλητού ύψους

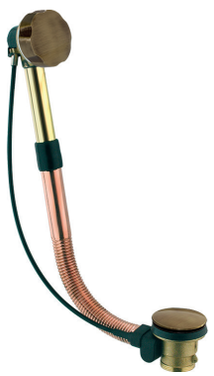

048-220 **105,00€**

Bronze

Ορειχάλκινη αυτόματη βαλβίδα λουτρού Carron 1½" με γωνιακό ρακόρ αποχέτευσης.
Ύψος: 45-55 εκ.



PRINCETON Bronze

5 ΧΡΟΝΙΑ ΕΓΓΥΗΣΗ



ΔΙΑΘΕΣΙΜΑ ΦΙΝΙΡΙΣΜΑΤΑ


Bronze


Chrome



834-220 **320,00€**
Bronze
Νιπτήρος Α/Β



844-220 **310,00€**
Bronze
Μπιντέ Α/Β



812-220 **385,00€**
Bronze
Νιπτήρος Α/Β, 3 οπών



869-220 **325,00€**
Bronze
Νιπτήρος εντοιχισμού, 3 οπών.

R0338-220 **50,00€**
Bronze
Βαλβίδα clic-clac



19142-220



800-220 **505,00€**
Bronze
Λουτρού με τηλέφωνο και μεταλλικό σπιράλ 1,5μ.

19142-220 **65,00€**
Bronze
Επίτοιχο στήριγμα τηλεφώνου με περιστρεφόμενη κλείδωση



3
ΕΞΟΔΩΝ

CD801-220
1.230,00€
Bronze
Ντουζιέρας 3 εξόδων με κολώνα ρυθμιζόμενου ύψους 92-125 εκ.

Περιλαμβάνει:
• Μπαταρία • Κολώνα • Ανακλινόμενη κεφαλή ντους Ø20εκ.• Τηλέφωνο με στήριγμα & μεταλλικό σπιράλ 1,5μ.



RETRO

bugnatese
Made in ITALY

OXFORD Black Matt

5 ΧΡΟΝΙΑ ΕΓΓΥΗΣΗ

Έως εξάντλησης των αποθεμάτων



ΔΙΑΘΕΣΙΜΑ ΦΙΝΙΡΙΣΜΑΤΑ

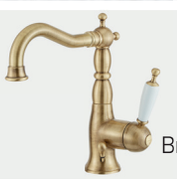
Bronze


Black Matt


Chrome



6345-400 180,00€
Black Matt
Νιπτήρος εντοιχισμού, 2 οπών.

R0338-400 50,00€
Black Matt
Βαλβίδα clic-clac



6300-400 340,00€
Black Matt
Λουτρού με τηλέφωνο και PVC σπιράλ 1,5μ.



3 ΕΞΟΔΩΝ

19441-400 **150,00€**
Black Matt
Εκτροπέας εντοιχισμού 3 εξόδων



2 ΕΞΟΔΩΝ

6372-400 **230,00€**
Black Matt
Μίκτης εντοιχ. με εκτροπέα 2 εξόδων.

Πώληση σε συνδυασμό με μπαταρία



CIV19116-400 **290,00€**
Black Matt
Επίτοιχη ανακλινόμενη κεφαλή Ø20 εκ. με μπράτσο



19151-400 **75,00€**
Black Matt
Τηλέφωνο ντους

R11944-400 **42,00€**
Black Matt
PVC σπιράλ 1,5μ.



19254-400 **25,00€**
Black Matt
Επίτοιχη παροχή νερού ½''

RETRO



AL220-400 **60,00€**
Black Matt
Σιφών νιπτήρος RETRO



6590-400 **35,00€**
Black Matt
SLIM Ø90 βαλβίδα/σιφών ντουζιέρας με αποσπώμενο πώμα για καθαρισμό.

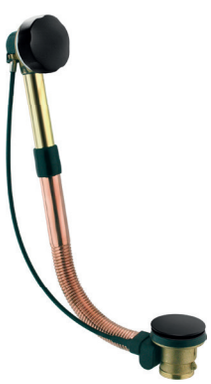

048-400 **99,00€**
Black Matt
Ορειχάλκινη αυτόματη βαλβίδα λουτρού Carron 1½" με γωνιακό ρακόρ αποχέτευσης.
Ύψος: 45-55 εκ.

Σημειώσεις

Chrome



RETRO

OXFORD Chrome

5 ΧΡΟΝΙΑ ΕΓΓΥΗΣΗ



ΔΙΑΘΕΣΙΜΑ ΦΙΝΙΡΙΣΜΑΤΑ

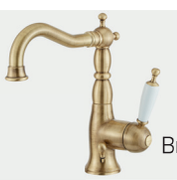
Bronze


Black Matt


Chrome



6319-100 240,00€
Chrome
Νιπτήρας Α/Β



6313-100 260,00€
Chrome
Νιπτήρας Α/Β



6317-100 305,00€
Chrome
Νιπτήρας Α/Β υψηλή



6323-100 **260,00€**
Chrome
Μπιντέ Α/Β



6345-100 **220,00€**
Chrome
Νιπτήρος εντοιχισμού 2 οπών

R0338-100 **23,00€**
Chrome
Βαλβίδα clic-clac



2
ΕΞΟΔΩΝ

CD6336-100 **935,00€**
Chrome
Ντουζιέρας 2 εξόδων με κολώνα ρυθμιζόμενου ύψους 92-125 εκ.

Περιλαμβάνει:
• Ανακλινόμενη κεφαλή ντους Ø20εκ.
• Τηλέφωνο με στήριγμα
& μεταλλικό σπιράλ 1,5μ.



19142-100



6300-100 **420,00€**
Chrome
Λουτρού με τηλέφωνο και μεταλλικό σπιράλ 1,5μ.

19142-100 **40,00€**
Chrome
Επίτοιχο στήριγμα τηλεφώνου με περιστρεφόμενη κλείδωση

RETRO



1
ΕΞΟΔΟΥ

6330-100 **125,00€**
Chrome
Μίκτης εντοιχισμού 1 εξόδου



2
ΕΞΟΔΩΝ

6372-100 **285,00€**
Chrome
Μίκτης εντοιχ. με εκτροπέα 2 εξόδων.



3
ΕΞΟΔΩΝ

*Έως εξάντλησης των αποθεμάτων

19441-100 **135,00€**
Chrome
Εκτροπέας εντοιχισμού 3 εξόδων





Μπαταρία λουτρού με πόδια παροχής και εμφανή retro βαλβίδα

Πώληση σε συνδυασμό με μπαταρία



CIV19116-100 **320,00€**
Chrome
Επίτοιχη ανακλινόμενη κεφαλή Ø20 εκ. με μπράτσο



*Έως εξάντλησης των αποθεμάτων

***19326-100** **75,00€**
Chrome
Στόμιο 23 εκ.



19756-100 **240,00€**
Chrome
Βέργα ντους 60,5 εκ. με βάση τηλεφώνου μεταβλητού ύψους



19325-100 **93,00€**
Chrome
Στόμιο 19 εκ.



19254-100 **25,00€**
Chrome
Επίτοιχη παροχή νερού ½''



SK10-100 **310,00€**
Chrome
Εμφανής Retro βαλβίδα Clic-clac για μπανιέρα ελεύθερης τοποθέτησης



19151-100 **78,00€**
Chrome
Τηλέφωνο ντους

19142-100 **40,00€**
Chrome
Επίτοιχο στήριγμα τηλεφώνου με περιστρεφόμενη κλείδωση

37-100 **20,00€**
Chrome
Μεταλλικό σπιράλ 1,5μ.



Oxford
19642-100 + 6300-100 **1.170,00€**
Chrome

Princeton
19642-100 + 800-100 **1.195,00€**
Chrome

Πόδια παροχής / στήριξης με μπαταρία λουτρού

RETRO

PRINCETON Chrome

5 ΧΡΟΝΙΑ ΕΓΓΥΗΣΗ



ΔΙΑΘΕΣΙΜΑ ΦΙΝΙΡΙΣΜΑΤΑ

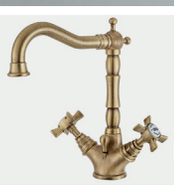
Bronze


Chrome



834-100 **285,00€**
Chrome
Νιπτήρος Α/Β



844-100 **275,00€**
Chrome
Μπιντέ Α/Β



812-100 **355,00€**
Chrome
Νιπτήρος Α/Β, 3 οπών



19142-100



800-100 **445,00€**
Chrome
Λουτρού με τηλέφωνο και μεταλλικό σπιράλ 1,5μ.

19142-100 **40,00€**
Chrome
Επίτοιχο στήριγμα τηλεφώνου με περιστρεφόμενη κλείδωση



869-100 **295,00€**
Chrome
Νιπτήρος εντοιχισμού, 3 οπών.

R0338-100 **23,00€**
Chrome
Βαλβίδα clic-clac



3 ΕΞΟΔΩΝ

CD801-100
1.020,00€
Chrome
Ντουζιέρας 3 εξόδων με κολώνα ρυθμιζόμενου ύψους 92-125 εκ.

Περιλαμβάνει:
• Μπαταρία • Κολώνα • Ανακλινόμενη κεφαλή ντους Ø20εκ. • Τηλέφωνο με στήριγμα & μεταλλικό σπιράλ 1,5μ.



RETRO



Συστήματα Μπιντέ

the smart toilet evolution

FLUSH

FLUSH MIX με ανάμιξη ζεστό / κρύο

Color	280
Chrome	281

FLUSH χωρίς ανάμιξη

Color	283
Chrome	283



ISO QUALITY ASSURANCE

CE

Κατασκευή με πιστοποιημένα υλικά και διαδικασίες CE, ISO.

Οι κατασκευαστές διατηρούν το δικαίωμα να τροποποιήσουν τα προϊόντα χωρίς οποιαδήποτε προγενέστερη ειδοποίηση.

Made in ITALY

FLUSH MIX

5 ΧΡΟΝΙΑ ΕΓΓΥΗΣΗ

Με ανάμιξη



Gold Brushed



Tech

12211-201 **340,00€**

Gold Brushed

Εντοιχιζόμενος μίκτης με μεταλλικό ντουζάκι Shut-off και μεταλλικό σπιράλ 1m. Παρέχεται με γέφυρα μίκτη - παροχής.

Antique Brass



Tech

12211-221 **310,00€**

Antique Brass

Εντοιχιζόμενος μίκτης με μεταλλικό ντουζάκι Shut-off και μεταλλικό σπιράλ 1m. Παρέχεται με γέφυρα μίκτη - παροχής.

Black Brushed



Tech

12211-410 **330,00€**

Black Brushed

Εντοιχιζόμενος μίκτης με μεταλλικό ντουζάκι Shut-off και μεταλλικό σπιράλ 1m. Παρέχεται με γέφυρα μίκτη - παροχής.

Black Matt



Tech

12211-400 **235,00€**
Black Matt

Εντοιχιζόμενος μίκτης με μεταλλικό ντουζάκι Shut-off και σπιράλ PVC 1m. Παρέχεται με γέφυρα μίκτη - παροχής.

Black Matt



Profili

45211-400 **250,00€**
Black Matt

Εντοιχιζόμενος μίκτης με μεταλλικό ντουζάκι Shut-off και σπιράλ PVC 1m. Παρέχεται με γέφυρα μίκτη - παροχής.

White Matt



Tech

12211-300 **235,00€**
White Matt

Εντοιχιζόμενος μίκτης με μεταλλικό ντουζάκι Shut-off και σπιράλ PVC 1m. Παρέχεται με γέφυρα μίκτη - παροχής.

Inox finish



Tech

12211-110 **240,00€**
Inox Finish

Εντοιχιζόμενος μίκτης με μεταλλικό ντουζάκι Shut-off και μεταλλικό σπιράλ 1m. Παρέχεται με γέφυρα μίκτη - παροχής.

Chrome



Tech

12211-100 **170,00€**
Chrome

Εντοιχιζόμενος μίκτης με μεταλλικό ντουζάκι Shut-off και μεταλλικό σπιράλ 1m. Παρέχεται με γέφυρα μίκτη - παροχής.

Chrome



Profili

45211-100 **190,00€**
Chrome

Εντοιχιζόμενος μίκτης με μεταλλικό ντουζάκι Shut-off και μεταλλικό σπιράλ 1m. Παρέχεται με γέφυρα μίκτη - παροχής.

Chrome 1 οπής



1
ΟΠΗΣ

Taya

40211-100 **250,00€**
Chrome

Εντοιχιζόμενος μίκτης με μεταλλικό ντουζάκι Shut-off και μεταλλικό σπιράλ 1m.





Στις τιμές δεν συμπεριλαμβάνεται ο Φ.Π.Α.



ALMAR
Made in ITALY

FLUSH

5 ΧΡΟΝΙΑ ΕΓΓΥΗΣΗ

Χωρίς ανάμιξη

Flush 1

για λεκάνες Κρεμαστές  ή Υ.Π. 

ΣΗΜΑΝΤΙΚΟ
Ο ενσωματωμένος μηχανισμός κεραμικών δίσκων προστατεύει από ενδεχόμενες διαρροές.

5 bar max

Black Matt



Flush 1

E136004-400 170,00€
Black Matt

Παροχή με ντουζάκι Shut-off και σπιράλ PVC 1 m. Με διακόπτη ασφαλείας για την αποφυγή διαρροής νερού.

Inox Finish



Flush 1

E136004-110 215,00€
Inox Finish

Παροχή με ντουζάκι Shut-off και σπιράλ PVC 1 m. Με διακόπτη ασφαλείας για την αποφυγή διαρροής νερού.

Chrome



Flush 1

E136004-100 110,00€
Chrome

Παροχή με ντουζάκι Shut-off και σπιράλ PVC 1 m. Με διακόπτη ασφαλείας για την αποφυγή διαρροής νερού.

Flush 2

για λεκάνες Χαμηλής Πίεσης 

ΣΗΜΑΝΤΙΚΟ
Ο ενσωματωμένος μηχανισμός κεραμικών δίσκων προστατεύει από ενδεχόμενες διαρροές.

5 bar max

Chrome



Flush 2

E136005-100 115,00€
Chrome

Παροχή με ντουζάκι Shut-off και σπιράλ PVC 1 m. Με διακόπτη ασφαλείας για την αποφυγή διαρροής νερού.



Συνδέεται στην υπάρχουσα παροχή νερού για το καζανάκι





Ηλεκτρονικές μπαταρίες

water smart Sensors

Armando Vicario Ηλεκτρονικές

Νιπτήρος 286

Cora Ηλεκτρονικές

Νιπτήρος 288

Serel Ηλεκτρονικές

Νιπτήρος 290
Ουρητηρίου 292

ISO QUALITY ASSURANCE

CE

Κατασκευή με πιστοποιημένα υλικά και διαδικασίες CE, ISO.

Οι κατασκευαστές διατηρούν το δικαίωμα να τροποποιήσουν τα προϊόντα χωρίς οποιαδήποτε προγενέστερη ειδοποίηση.









ARMANDO VICARIO
Made in ITALY

SENSI ηλεκτρονικές μπαταρίες

5 ΧΡΟΝΙΑ ΕΓΓΥΣΗ

Συνιστάται η χρήση φίλτρου νερού στην παροχή

Με ανάμιξη	Υπέρυθρος αισθητήρας IR	ΜΠΑΤΑΡΙΑΣ 6V Alkaline (4x1,5V AA)	• Παροχή 7,6 lt/min • Διάρκεια ροής νερού έως ~55 sec max

Gold Brushed



NEO

500646-201 Κ.Π. 580,00€
Gold Brushed

Νιπτήρος
(Μπαταρίας 6V Alkaline 4x1,5V AA),
με λεβιέ Ρύθμισης Θερμοκρασίας

εισφ.ανακύκλωσης 0,2966€

Antique Brass



NEO

500646-221 Κ.Π. 545,00€
Antique Brass

Νιπτήρος
(Μπαταρίας 6V Alkaline 4x1,5V AA),
με λεβιέ Ρύθμισης Θερμοκρασίας

εισφ.ανακύκλωσης 0,2966€

Black Matt



500646-400 450,00€
Black Matt

Νιπτήρος
(Μπαταρίας 6V Alkaline 4x1,5V AA),
με λεβιέ Ρύθμισης Θερμοκρασίας

εισφ.ανακύκλωσης 0,2966€

Inox Finish



500646-110 485,00€
Inox Finish

Νιπτήρος
(Μπαταρίας 6V Alkaline 4x1,5V AA),
με λεβιέ Ρύθμισης Θερμοκρασίας

εισφ.ανακύκλωσης 0,2966€

Chrome



500646-100 375,00€
Chrome

Νιπτήρος
(Μπαταρίας 6V Alkaline 4x1,5V AA),
με λεβιέ Ρύθμισης Θερμοκρασίας

εισφ.ανακύκλωσης 0,2966€

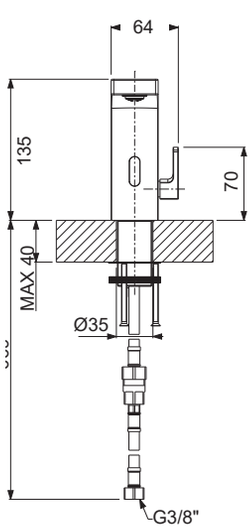

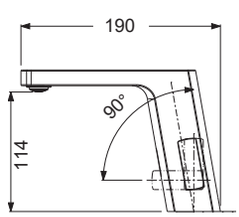

Στις τιμές δεν συμπεριλαμβάνεται ο Φ.Π.Α.







SENSOR ηλεκτρονικές | εναλλακτικής παροχής

5 ΧΡΟΝΙΑ ΕΓΓΥΗΣΗ

i Συνιστάται η χρήση φίλτρου νερού στην παροχή

INOX AISI 316

Χωρίς ανάμιξη
Ανάμιξη (**με ρυθμιστή θερμοκρασίας V13**)

Υπέρυθρος αισθητήρας IR

ΕΝΑΛΛΑΚΤΙΚΗ ΠΑΡΟΧΗ
• ΡΕΥΜΑΤΟΣ 220V
• Μπαταρίας 220V

• Παροχή 10,8 lt/min
• Διάρκεια ροής νερού έως ~55 sec max

1-7 bar

Επίτοιχη



6410-400
Black Matt
(Inox 316L)

6410-400 275,00€
Black Matt
Χωρίς ανάμιξη

6410-400 + *V13-100 345,00€
Black Matt
Με ανάμιξη*



6410-111
Inox 316L

6410-111 260,00€
Inox
Χωρίς ανάμιξη

6410-111 + *V13-100 330,00€
Inox
Με ανάμιξη*



+ *V13-100
Chrome

Νιπτήρος τοίχου, εναλλακτικής παροχής:
• Ρεύματος 220V
• Μπαταρίας 6V Alkaline 4x1,5V AA)

εισφ.ανακύκλωσης 0,14€

Πάγκου



6411-400
Black Matt
(Inox 316L)

6411-400 275,00€
Black Matt
Χωρίς ανάμιξη

6411-400 + *V13-100 345,00€
Black Matt
Με ανάμιξη*



6411-111
Inox 316L

6411-111 260,00€
Inox
Χωρίς ανάμιξη

64116410-111 + *V13-100 330,00€
Inox
Με ανάμιξη*



+ *V13-100
Chrome

Νιπτήρος, εναλλακτικής παροχής:
• Ρεύματος 220V
• Μπαταρίας 6V Alkaline 4x1,5V AA)

εισφ.ανακύκλωσης 0,14€



* ρυθμιστής θερμοκρασίας_

Με ανάμιξη + *V13-100 Chrome

Τοποθετείται στο κουτί ελέγχου κάτω από τον νιπτήρα.



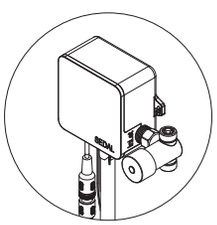

6410

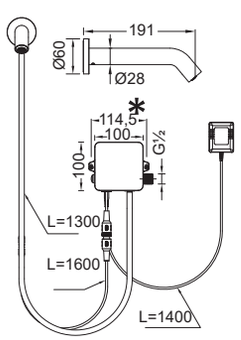

6411

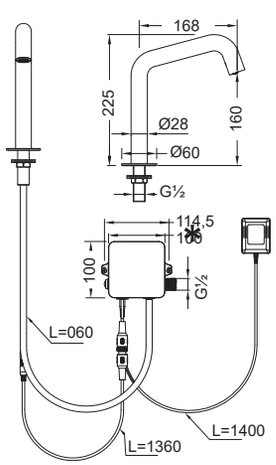

Στις τιμές δεν συμπεριλαμβάνεται ο Φ.Π.Α.

SEREL®
E.C.A®

Ηλεκτρονικές μπαταρίες

5 ΧΡΟΝΙΑ ΕΓΓΥΗΣΗ

Συνιστάται η χρήση φίλτρου νερού στην παροχή





***108108038** **270,00€**
Chrome
(Μπαταρίας 6V Alkaline 4x1,5V AA)
*Έως εξάντλησης των αποθεμάτων

108108043 **370,00€**
Chrome
(Ρεύματος 220 V)

Νιπτήρος ηλεκτρονική χωρίς Ανάμιξη.
- Υπέρυθρος αισθητήρας IR
- Παροχή 5 lt/min
- Διάρκεια ροής νερού έως ~120 sec max

εισφ.ανακύκλωσης 0,23€

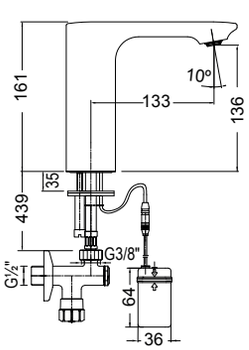



108108037 **380,00€**
Chrome
(Μπαταρίας 6V Alkaline 4x1,5V AA)

Νιπτήρος ηλεκτρονική με λεβιέ Ρύθμισης Θερμοκρασίας.
- Υπέρυθρος αισθητήρας IR
- Παροχή 5 lt/min
- Διάρκεια ροής νερού έως ~120 sec max

εισφορά ανακύκλωσης 0,26€

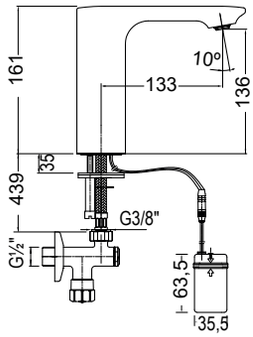



108108036 **495,00€**
Chrome
(Μπαταρίας 6V Alkaline 4x1,5V AA)

108108045 **515,00€**
Chrome
(Ρεύματος 220 V)

Νιπτήρος υψηλή ηλεκτρονική με λεβιέ Ρύθμισης Θερμοκρασίας.
- Υπέρυθρος αισθητήρας IR
- Παροχή 5 lt/min
- Διάρκεια ροής νερού έως ~120 sec max

εισφ.ανακύκλωσης 0,36€

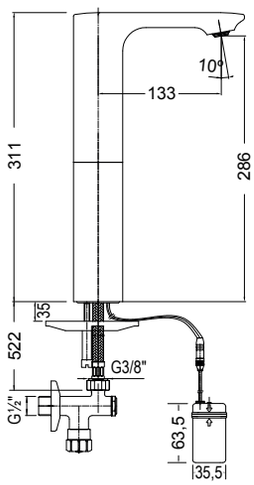



108109004 **375,00€**
Chrome
(Μπαταρίας 6V Alkaline 4x1,5V AA)

Νιπτήρος τοίχου ηλεκτρονική χωρίς Ανάμιξη.
- Υπέρυθρος αισθητήρας IR
- Παροχή 5,7 lt/min
- Διάρκεια ροής νερού έως ~120 sec max

εισφ.ανακύκλωσης 0,36€

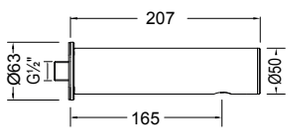



108105001 **430,00€**
Chrome
(Μπαταρίας 6V Alkaline 4x1,5V AA)

Νιπτήρος τοίχου ηλεκτρονική, με λεβιέ ρύθμισης θερμοκρασίας.
- Υπέρυθρος αισθητήρας IR
- Παροχή 5,7 lt/min
- Διάρκεια ροής νερού έως ~120 sec max

εισφ.ανακύκλωσης 0,36€

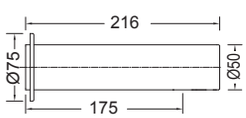

Στις τιμές δεν συμπεριλαμβάνεται ο Φ.Π.Α.

ΟΥΡΗΤΗΡΙΟΥ ηλεκτρονικές

5 ΧΡΟΝΙΑ ΕΓΓΥΗΣΗ

i Συνιστάται η χρήση φίλτρου νερού στην παροχή



100% INOX

108111001 **375,00€**
Inox
(Μπαταρίας 6V Alkaline 4x1,5V AA)

Ηλεκτρονικό εξωτερικό φλουσόμετρο ουρητηρίου
- 100% Ανοξείδωτος χάλυβας
- Υπέρυθρος αισθητήρας IR
- Παροχή 9,6 lt/min
- Διάρκεια ροής νερού έως ~120 sec max

εισφορά ανακύκλωσης 0,20€

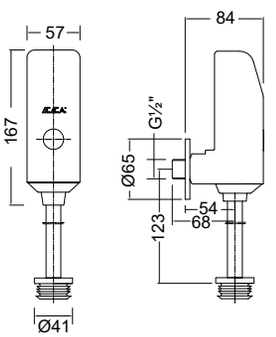



100% INOX

102111080 **385,00€**
Inox
(Μπαταρίας 6V Alkaline 4x1,5V AA)

102111074 **385,00€**
Inox
(Ρεύματος 220 V)

Ηλεκτρονικό εντοιχιζόμενο φλουσόμετρο ουρητηρίου
- Υπέρυθρος αισθητήρας IR
- Παροχή 11,2 lt/min
- Διάρκεια ροής νερού έως ~15 sec max

εισφορά ανακύκλωσης 0,05€

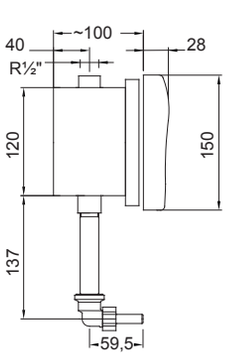

Στις τιμές δεν συμπεριλαμβάνεται ο Φ.Π.Α.

Σημειώσεις



Στήλες Ντούς

water Experience

Εξωτερικής χρήσης

Armando Vicario
Slim INOX 316 297
Slim Black Matt 296

Icos Shower
Dona Mix INOX 316 Black Matt 298
Dona Mix INOX 316 299
Dike INOX 316 304
Etna Mix INOX 316L εξωτ./εσωτ. χρήσης 300
Gem INOX 316 εξωτ./εσωτ. χρήσης 307
Lea Mix INOX 316 301
Neda Mix INOX 316 302
Neda INOX 316 303
Tera INOX 316 305
Thea Mix INOX 316 εξωτ./εσωτ. χρήσης 306

Εσωτερικής χρήσης

Icos Shower
Astrea Black Matt 310
Astrea White Matt 311
Fina Satin 308
Fina Black Matt 309
Lete 313
Opra Black Matt 312

Dolce Vita
Elite INOX 315
Gemma Plus 321
Idea 316
SG 320

ISO QUALITY ASSURANCE

CE

Κατασκευή με πιστοποιημένα υλικά και διαδικασίες CE, ISO.

Οι κατασκευαστές διατηρούν το δικαίωμα να τροποποιήσουν τα προϊόντα χωρίς οποιαδήποτε προγενέστερη ειδοποίηση.

ARMANDO VICARIO
Made in ITALY

SLIM Black Matt | 1 εξόδου

INOX AISI 316

5 ΧΡΟΝΙΑ ΕΓΓΥΗΣΗ

Με ανάμιξη

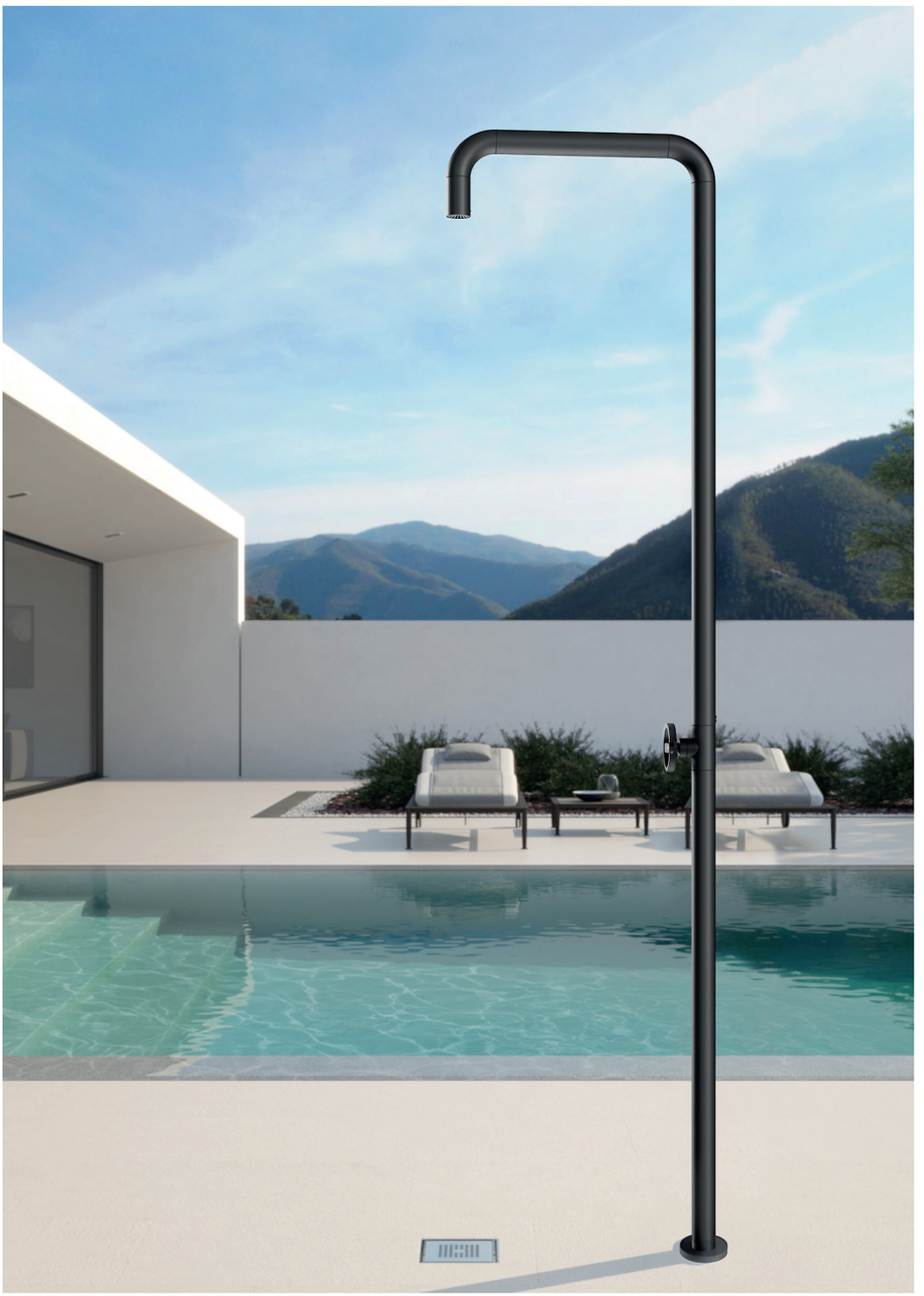



Λεβιές μίκτη νερού

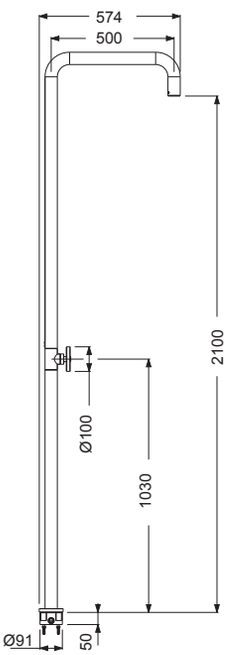

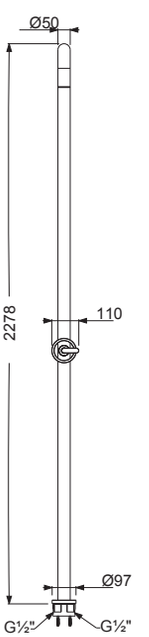

SLIM

800323-400 **2.550,00€**
Black Matt

Θερμομικτική στήλη ντους εξωτερικής χρήσης.

- Ανοξείδωτος χάλυβας AISI 316
- 1 Έξοδος
- Βάση εγκατάστασης (συμπερ.)

Έξοδος

1. Ντους κεφαλής / σώματος

Βάση Εγκατάστασης
για εύκολη εγκατάσταση/ αφαίρεση της στήλης (κατά τους χειμερινούς μήνες).

ARMANDO VICARIO
Made in ITALY

SLIM Inox | 1 εξόδου

INOX AISI 316

5 ΧΡΟΝΙΑ ΕΓΓΥΗΣΗ

Με ανάμιξη





Έξοδος νερού

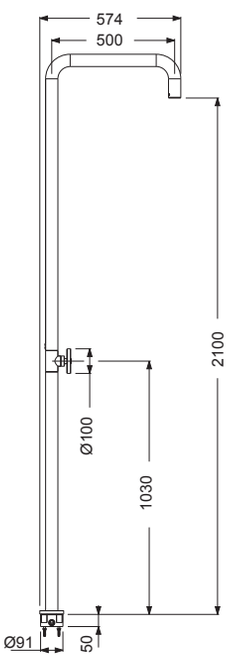

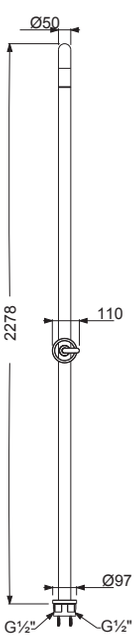

SLIM

800323-111 **1.835,00€**
Inox

Θερμομικτική στήλη ντους εξωτερικής χρήσης.

- Ανοξείδωτος χάλυβας AISI 316
- 1 Έξοδος
- Βάση εγκατάστασης (συμπερ.)

Έξοδος

1. Ντους κεφαλής / σώματος

Βάση Εγκατάστασης
για εύκολη εγκατάσταση/ αφαίρεση της στήλης (κατά τους χειμερινούς μήνες).

Στις τιμές δεν συμπεριλαμβάνεται ο Φ.Π.Α.





Ντους κεφαλής / σώματος



Μίκτης νερού, εκτροπέας

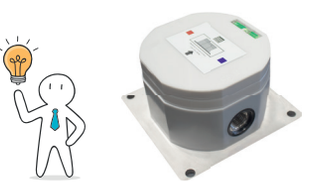

Βάση εγκατάστασης με ενσωματωμένο αλφάδι

Dona Mix

DONAMIX-401 **1.295,00€**
Black Matt PVD

Θερμομικτική στήλη ντους εξωτερικής χρήσης.

- Ανοξείδωτος χάλυβας AISI 316
- 2 Έξοδοι
- Βάση εγκατάστασης (συμπερ.)

Έξοδοι

1. Ντους κεφαλής / σώματος
2. Στόμιο πλύσης ποδιών

Βάση Εγκατάστασης
για εύκολη εγκατάσταση/ αφαίρεση της στήλης (κατά τους χειμερινούς μήνες).

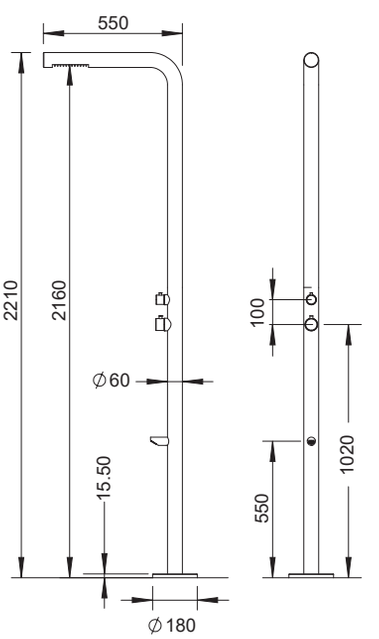

ICOS shower

Με ανάμιξη

DONA MIX Inox | 2 εξόδων

INOX AISI 316

5 ΧΡΟΝΙΑ ΕΓΓΥΗΣΗ



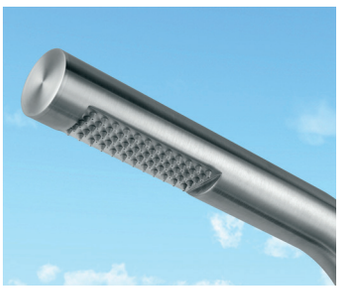

Ντους κεφαλής / σώματος



Στόμιο πλύσης ποδιών



Βάση εγκατάστασης με ενσωματωμένο αλφάδι

Dona Mix

DONAMIX **985,00€**
Inox

Θερμομικτική στήλη ντους εξωτερικής χρήσης.

- Ανοξείδωτος χάλυβας AISI 316
- 2 Έξοδοι
- Βάση εγκατάστασης (συμπερ.)

Έξοδοι

1. Ντους κεφαλής / σώματος
2. Στόμιο πλύσης ποδιών

Βάση Εγκατάστασης
για εύκολη εγκατάσταση/ αφαίρεση της στήλης (κατά τους χειμερινούς μήνες).

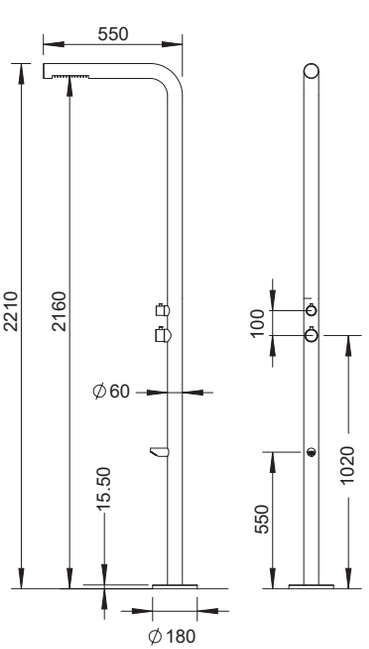

Στις τιμές δεν συμπεριλαμβάνεται ο Φ.Π.Α.

ICOS shower

NEO **ETNA MIX** 2 εξόδων | επίτοιχη

INOX AISI 316L

5 ΧΡΟΝΙΑ ΕΓΓΥΣΗΣΗ

Με ανάμιξη





Ντους κεφαλής / σώματος



Μίκτης νερού, εκτροπέας, τηλέφωνο



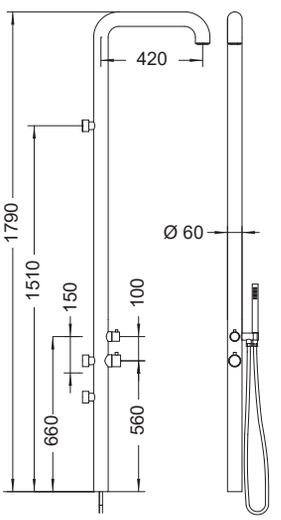

Etna MIX

ETNAMIX **695,00€**
Inox

Θερμομικτική στήλη ντους επίτοιχη, εξωτερικής /εσωτερικής χρήσης.

- Ανοξείδωτος χάλυβας AISI 316L
- 2 Έξοδοι

Έξοδοι

1. Ντους κεφαλής / σώματος
2. Τηλέφωνο

ΠΡΟΣΟΧΗ:
απαιτείται κάθετη διάταξη παροχών

ICOS shower

Με ανάμιξη

LEA MIX 3 εξόδων

INOX AISI 316

5 ΧΡΟΝΙΑ ΕΓΓΥΗΣΗ





Ντους κεφαλής / σώματος

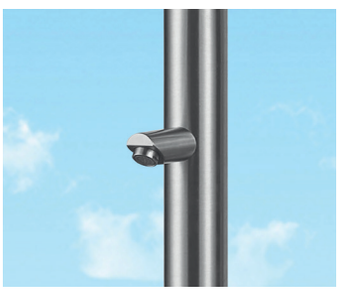

Στόμιο πλύσης ποδιών



Βάση εγκατάστασης με ενσωματωμένο αλφάδι

Lea Mix

LEAMIX **995,00€**
Inox

Θερμομικτική στήλη ντους εξωτερικής χρήσης.

- Ανοξείδωτος χάλυβας AISI 316
- 3 Έξοδοι
- Βάση εγκατάστασης (συμπερ.)

Έξοδοι

1. Ντους κεφαλής / σώματος
2. Στόμιο πλύσης ποδιών
3. Τηλέφωνο

Βάση Εγκατάστασης
για εύκολη εγκατάσταση/ αφαίρεση της στήλης (κατά τους χειμερινούς μήνες).

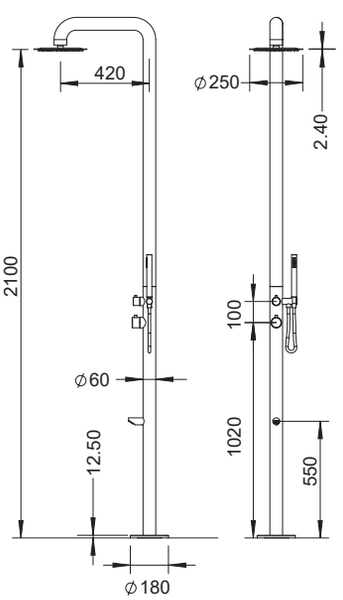

Στις τιμές δεν συμπεριλαμβάνεται ο Φ.Π.Α.

NEDA MIX 2 εξόδων

INOX AISI 316

5 ΧΡΟΝΙΑ ΕΓΓΥΗΣΗ

Με ανάμιξη





Ντους κεφαλής / σώματος



Μίκτης νερού, εκτροπέας



Στόμιο πλύσης ποδιών



Οπίσθια σύνδεση ζεστό/κρύο

Neda MIX

NEDAMIX **695,00€**
Inox

Θερμομικτική στήλη ντους εξωτερικής χρήσης.

- Ανοξείδωτος χάλυβας AISI 316
- 2 Έξοδοι

Έξοδοι

1. Ντους κεφαλής / σώματος
2. Στόμιο πλύσης ποδιών

Παροχές (εναλλακτικά):

- Δάπεδο
- Οπίσθια σύνδεση

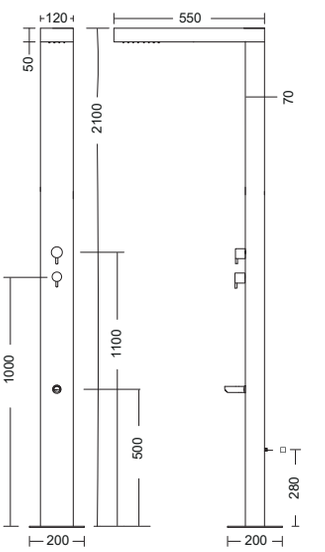

NEDA 2 εξόδων

INOX AISI 316

5 ΧΡΟΝΙΑ ΕΓΓΥΗΣΗ

Χωρίς ανάμιξη





Ντους κεφαλής / σώματος



Στόμιο πλύσης ποδιών



Οπίσθια σύνδεση
(λάστιχο κήπου)

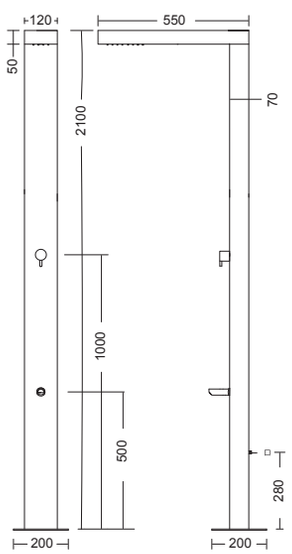

Neda

NEDA **640,00€**
Inox

Στήλη ντους εξωτερικής χρήσης.

- Ανοξείδωτος χάλυβας AISI 316
- Χωρίς ανάμιξη
- 2 Έξοδοι

Έξοδοι

1. Ντους κεφαλής / σώματος
2. Στόμιο πλύσης ποδιών

Παροχές (εναλλακτικά):

- Δάπεδο
- Οπίσθια σύνδεση για λάστιχο κήπου

Στις τιμές δεν συμπεριλαμβάνεται ο Φ.Π.Α.

DIKE 2 εξόδων

INOX AISI 316

5 ΧΡΟΝΙΑ ΕΓΓΥΗΣΗ

Χωρίς ανάμιξη

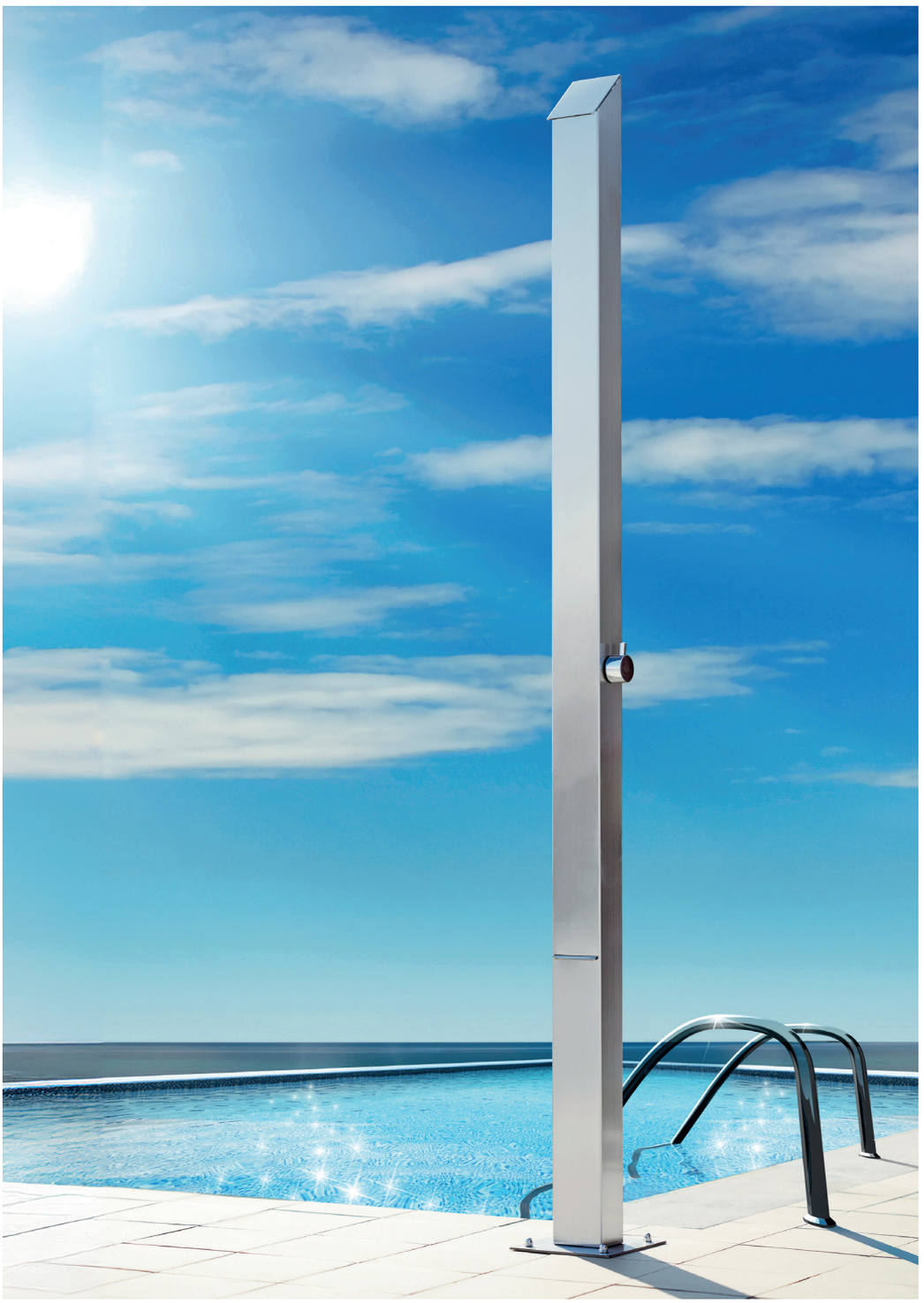



Καταρράκτης κεφαλής / σώματος



Καταρράκτης πλύσης ποδιών



οπίσθια σύνδεση για λάστιχο κήπου

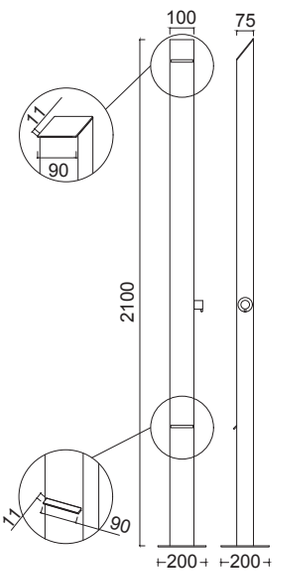

Dike

DIKE **580,00€**
Inox

Στήλη ντους εξωτερικής χρήσης.

- Ανοξείδωτος χάλυβας AISI 316
- Χωρίς ανάμιξη
- 2 Έξοδοι

Έξοδοι

1. Καταρράκτης κεφαλής / σώματος
2. Καταρράκτης πλύσης ποδιών

Παροχές (εναλλακτικά):

- Δάπεδο
- Λάστιχο κήπου

ICOS shower

NEO **TERA** 2 εξόδων

INOX AISI 316

5 ΧΡΟΝΙΑ ΕΓΓΥΗΣΗ

Χωρίς ανάμιξη



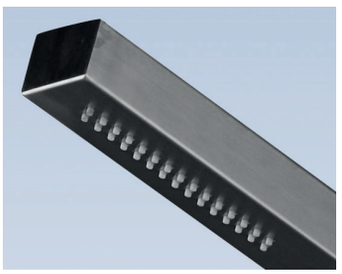

Ντους κεφαλής / σώματος



2 χειριστήρια



Στόμιο πλύσης ποδιών



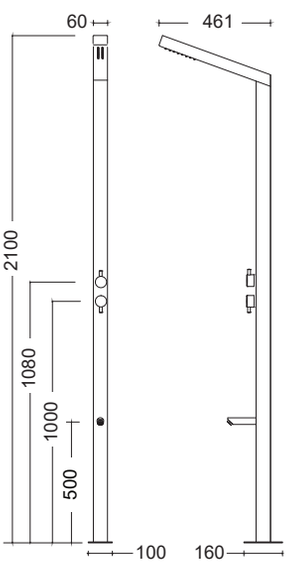

Tera

TERA **460,00€**
Inox

Στήλη ντους εξωτερικής χρήσης.

- Ανοξείδωτος χάλυβας AISI 316
- Χωρίς ανάμιξη
- 2 Έξοδοι

Έξοδοι

Δύο (2) χειριστήρια για ανεξάρτητη ή ταυτόχρονη λειτουργία των εξόδων νερού

1. Ντους κεφαλής / σώματος
2. Στόμιο πλύσης ποδιών

Παροχές (εναλλακτικά):

- Δάπεδο
- Λάστιχο κήπου

Στις τιμές δεν συμπεριλαμβάνεται ο Φ.Π.Α.

THEA MIX 2 εξόδων | επίτοιχη

INOX AISI 316

5 ΧΡΟΝΙΑ ΕΓΓΥΗΣΗ

Με ανάμιξη





Ντους κεφαλής / σώματος



μίκτης νερού + εκτροπέας

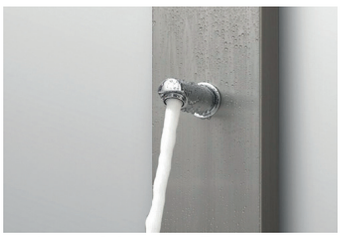

στόμιο πλύσης ποδιών

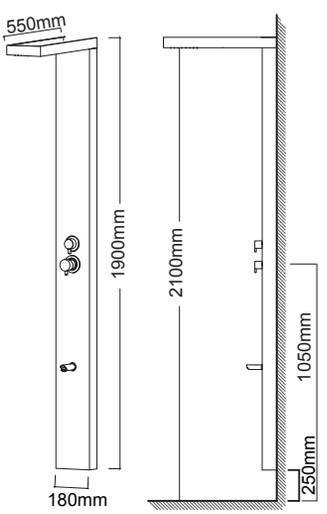

Thea MIX

THEAMIX **570,00€**
Inox

Θερμομικτική στήλη ντους επίτοιχη, εξωτερικής /εσωτερικής χρήσης.

- Ανοξείδωτος χάλυβας AISI 316
- 2 Έξοδοι

Έξοδοι

1. Ντους κεφαλής / σώματος
2. Στόμιο πλύσης ποδιών

Τοποθέτηση και σε υπάρχουσες παροχές μπαταρίας ντουζιέρας (διάκεντρος 15 εκ.)

Απαιτείται μίκτης εντοιχισμού





Ντους κεφαλής / σώματος



Gem

GEM-111 **215,00€**
Inox Brushed

Κεφαλή ντους επίτοιχη
εξωτερικής / εσωτερικής χρήσης.

- Ανοξείδωτος χάλυβας AISI 316



Απαιτείται
μίκτης
εντοιχισμού

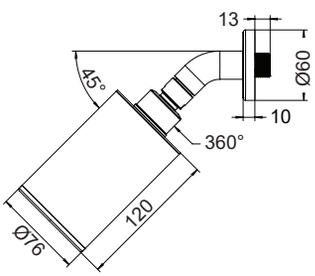

NEO FINA Satin | 4 εξόδων

5 ΧΡΟΝΙΑ ΕΓΓΥΗΣΗ



Fina

FINA **370,00€**
Satin αλουμινίου

Θερμομικτική στήλη ντους - υδρομασάζ.

- Μασίφ Αλουμίνιο
- 4 Έξοδοι

Έξοδοι

1. Ντους κεφαλής / σώματος
2. Jet υδρομασάζ
3. Καταρράκτης πλύσης ποδιών
4. Τηλέφωνο σε ράγα, μεταβλητού ύψους
- Σπιράλ 1,5μ

Απαιτούμενη διάταξη παροχών

- Ύψος: 90 - 105 εκ.
- Οριζόντια διάταξη
- Διάκεντρο 3-6 εκ.
- Ύψος από δάπεδο: 70 εκ.



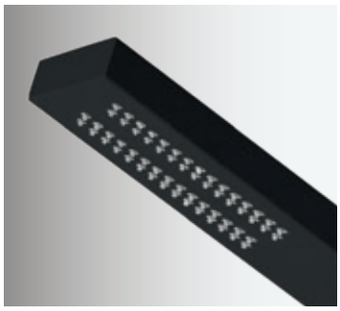

Ντους κεφαλής / σώματος



Jet υδρομασάζ



Καταρράκτης πλύσης ποδιών

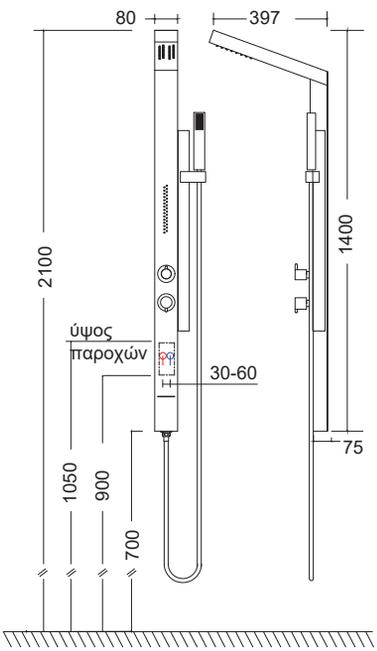

Fina

FINA-400 **370,00€**
Black Matt

Θερμομικτική στήλη ντους - υδρομασάζ.

- Μασίφ Αλουμίνιο
- 4 Έξοδοι

Έξοδοι

1. Ντους κεφαλής / σώματος
2. Jet υδρομασάζ
3. Καταρράκτης πλύσης ποδιών
4. Τηλέφωνο σε ράγα, μεταβλητού ύψους
- Σπιράλ 1,5μ

Απαιτούμενη διάταξη παροχών

- Ύψος: 90 - 105 εκ.
- Οριζόντια διάταξη
- Διάκεντρο 3-6 εκ.
- Ύψος από δάπεδο: 70 εκ.

Στις τιμές δεν συμπεριλαμβάνεται ο Φ.Π.Α.

ASTREA Black Matt | 4 εξόδων

5 ΧΡΟΝΙΑ ΕΓΓΥΣΗΣΗ



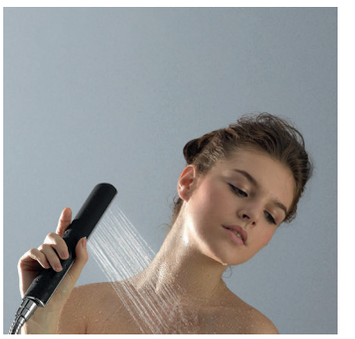

Τηλέφωνο

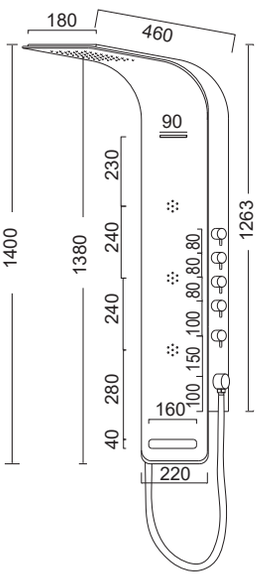

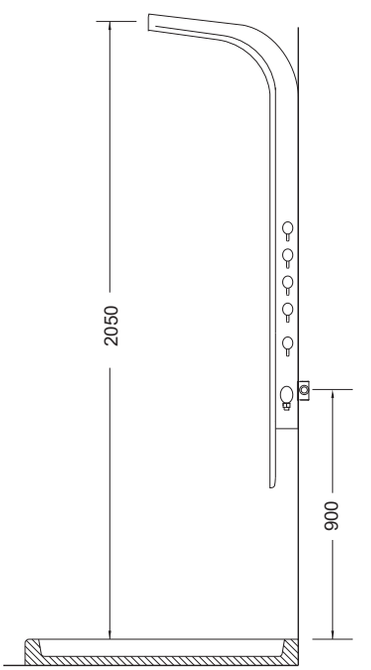

Astrea

ASTREA-400 **565,00€**
Black Matt

Θερμομικτική στήλη ντους - υδρομασάζ.

- Μασίφ αλουμίνιο
- 4 Έξοδοι

Έξοδοι

1. Ντους κεφαλής / σώματος
2. Καταρράκτης αυχένα
3. Τρία (3) Jet υδρομασάζ
4. Τηλέφωνο

ASTREA White Matt | 4 εξόδων

5 ΧΡΟΝΙΑ ΕΓΓΥΗΣΗ





Ντους κεφαλής / σώματος



Πετσετοκρεμάστρα



Jet υδρομασάζ



Καταρράκτης αυχένα

Astrea

ASTREA-300 **565,00€**
White Matt

Θερμομικτική στήλη ντους - υδρομασάζ.

- Μασίφ αλουμίνιο
- 4 Έξοδοι

Έξοδοι

1. Ντους κεφαλής / σώματος
2. Καταρράκτης αυχένα
3. Τρία (3) Jet υδρομασάζ
4. Τηλέφωνο

Στις τιμές δεν συμπεριλαμβάνεται ο Φ.Π.Α.

NEO OPRA Black Matt | 3 εξόδων

5 ΧΡΟΝΙΑ ΕΓΓΥΗΣΗ





Jet υδρομασάζ, τηλέφωνο



μίκτης νερού + εκτροπέας

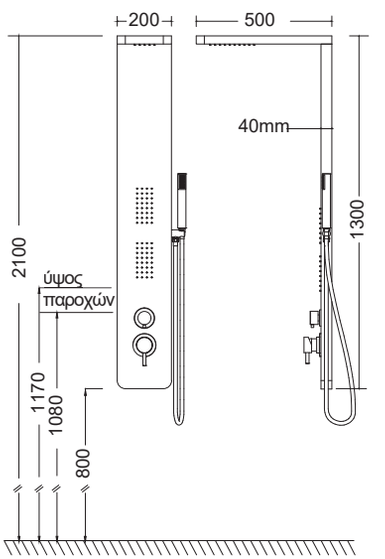

Opra

OPRA-400 **345,00€**
Black Matt

Θερμομικτική στήλη ντους - υδρομασάζ.

- Μασίφ αλουμίνιο
- 3 Έξοδοι

Έξοδοι

1. Ντους κεφαλής / σώματος
2. Δύο (2) Jet υδρομασάζ
3. Τηλέφωνο

- Ύψος παροχών από δάπεδο : 108-117 εκ.
- Διάκεντρος: 15 εκ.

LETE Satin | 4 εξόδων

5 ΧΡΟΝΙΑ ΕΓΓΥΣΗ





Jet υδρομασάζ



Στόμιο πλύσης ποδιών

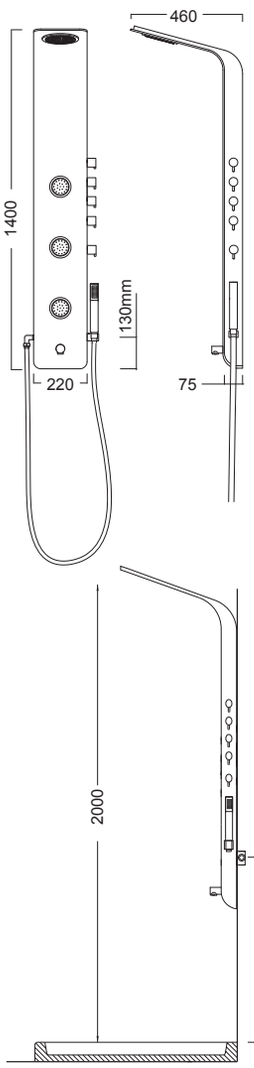

Lete

LETE **535,00€**
Satin αλουμινίου

Θερμομικτική στήλη ντους - υδρομασάζ.

- Μασίφ αλουμίνιο
- 4 Έξοδοι

Έξοδοι

1. Ντους κεφαλής / σώματος
2. Τρία (3) Jet υδρομασάζ
3. Στόμιο πλύσης ποδιών
4. Τηλέφωνο

Στις τιμές δεν συμπεριλαμβάνεται ο Φ.Π.Α.



DOLCE Vita
Made in ITALY

ELITE Inox | 5 εξόδων

INOX AISI 316

5 ΧΡΟΝΙΑ ΕΓΓΥΣΗΣΗ





Ντους κεφαλής / Καταρράκτης



Στόμιο πλύσης ποδιών



Τηλέφωνο

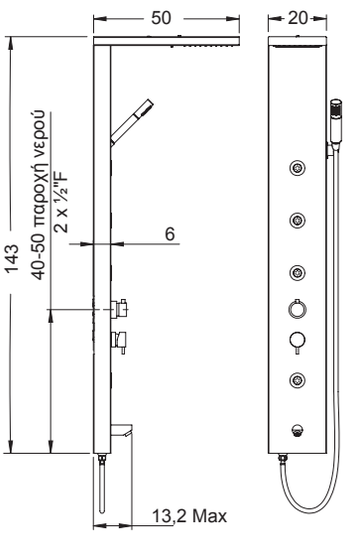

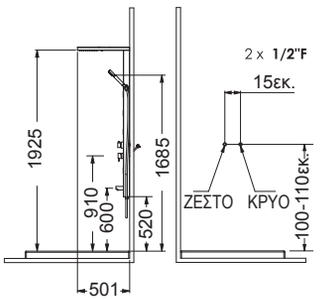

Elite

ELITE-110 **530,00€**
Inox

Θερμομικτική στήλη ντους - υδρομασάζ.

- Ανοξείδωτος χάλυβας AISI 316
- 5 Έξοδοι

Έξοδοι

1. Ντους κεφαλής / σώματος
2. Καταρράκτης κεφαλής
3. Τέσσερα (4) Jet υδρομασάζ
4. Στόμιο πλύσης ποδιών
5. Τηλέφωνο

Στις τιμές δεν συμπεριλαμβάνεται ο Φ.Π.Α.

DOLCEVita
Made in ITALY

IDEA SPOUT Satin | 3 εξόδων

5 ΧΡΟΝΙΑ ΕΓΓΥΗΣΗ



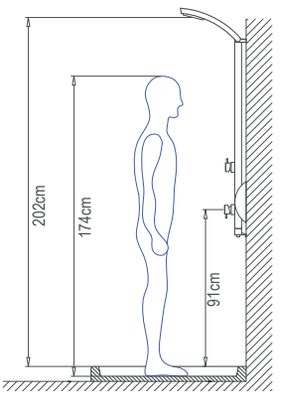

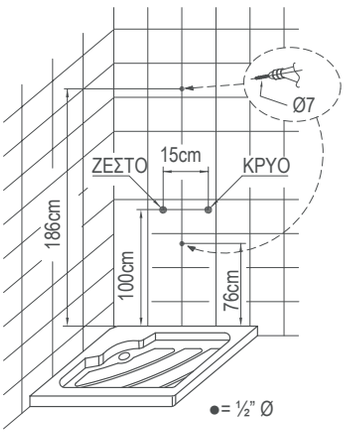

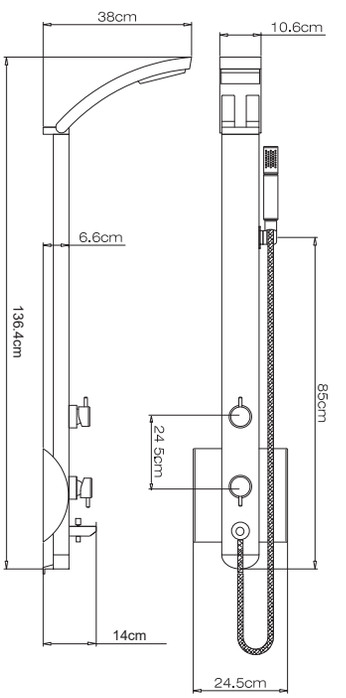

Idea Spout

IDEAS-100 **245,00€**
Satin αλουμινίου

Θερμομικτική στήλη ντους.

- Μασίφ αλουμίνιο
- 3 Έξοδοι

Έξοδοι

1. Ντους κεφαλής / σώματος
2. Στόμιο πλύσης ποδιών
3. Τηλέφωνο

IDEA Inox Matt | 2 εξόδων

100% INOX

5 ΧΡΟΝΙΑ ΕΓΓΥΣΗΣΗ



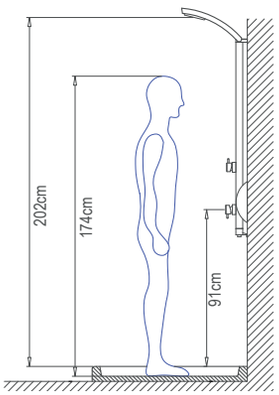

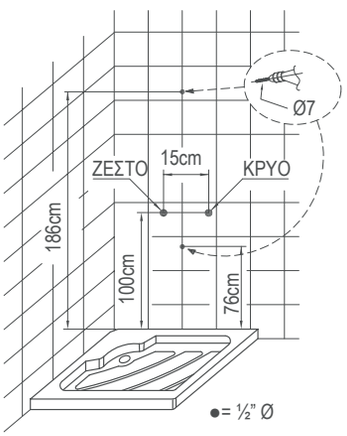

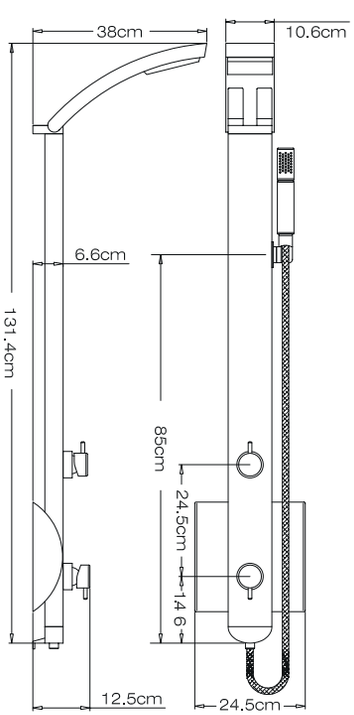

Idea

IDEA-110 **260,00€**
Inox Matt

Θερμομικτική στήλη ντους.

- Ανοξείδωτος χάλυβας
- 2 Έξοδοι

Έξοδοι

1. Ντους κεφαλής / σώματος
2. Τηλέφωνο

Στις τιμές δεν συμπεριλαμβάνεται ο Φ.Π.Α.

DOLCEVita
Made in ITALY

IDEA Satin | 2 εξόδων

5 ΧΡΟΝΙΑ ΕΓΓΥΣΗΣΗ



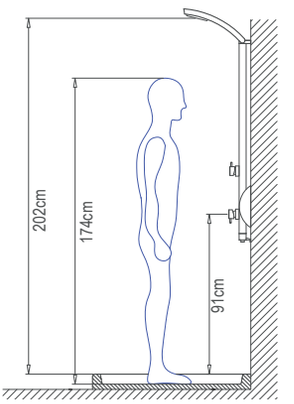

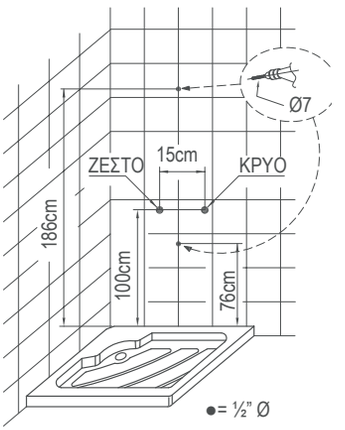

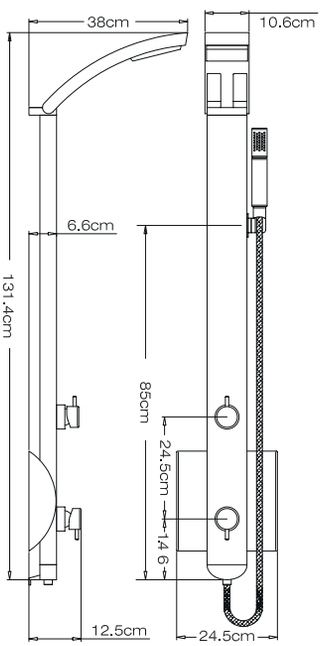

Idea

IDEA-100 **198,00€**
Satin αλουμινίου

Θερμομικτική στήλη ντους.

- Μασίφ αλουμίνιο
- 2 Έξοδοι

Έξοδοι

1. Ντους κεφαλής / σώματος
2. Τηλέφωνο

DOLCE Vita
Made in ITALY

IDEA Black Matt | 2 εξόδων

5 ΧΡΟΝΙΑ ΕΓΓΥΗΣΗ



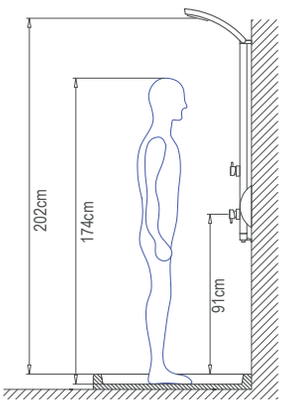

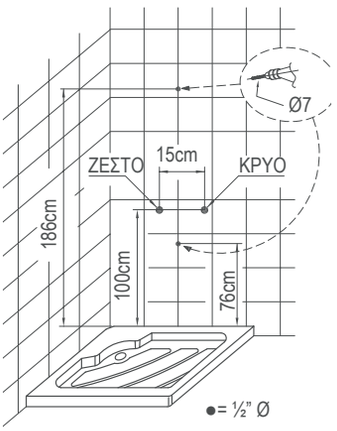

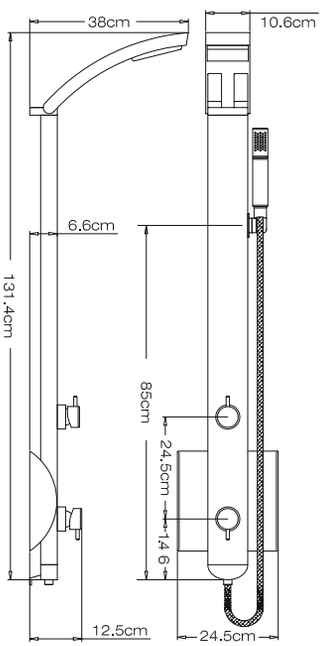

Idea

IDEA-400 **215,00€**
Black Matt

Θερμομικτική στήλη ντους.

- Μασίφ αλουμίνιο
- 2 Έξοδοι

Έξοδοι

1. Ντους κεφαλής / σώματος
2. Τηλέφωνο

DOLCE Vita
Made in ITALY

SG Chrome | 3 εξόδων

5 ΧΡΟΝΙΑ ΕΓΓΥΗΣΗ







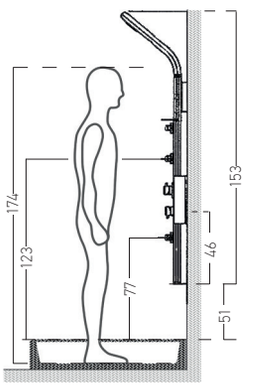

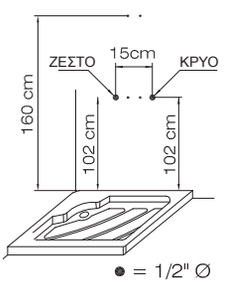

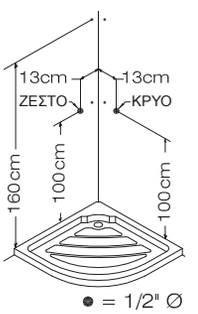

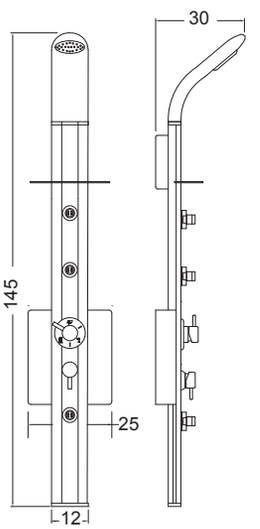

SG

SG-100 320,00€
Chrome

Θερμομικτική στήλη ντους - υδρομασάζ.

- Μασίφ αλουμίνιο
- 3 Έξοδοι

SGCORN-100 22,00€
Chrome
Κάλυμμα σωληνώσεων (γωνιακή εγκατάσταση)

Έξοδοι

1. Ντους κεφαλής / σώματος
2. Τρία (3) Jet υδρομασάζ
3. Τηλέφωνο

DOLCE Vita
Made in ITALY

GEMMA PLUS Chrome | 2 εξόδων

5 ΧΡΟΝΙΑ ΕΓΓΥΗΣΗ



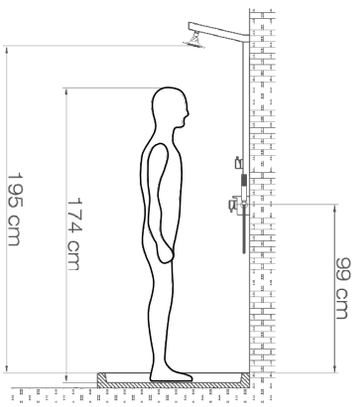

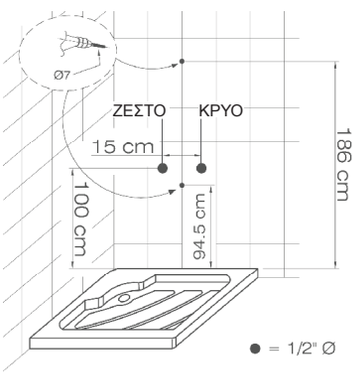

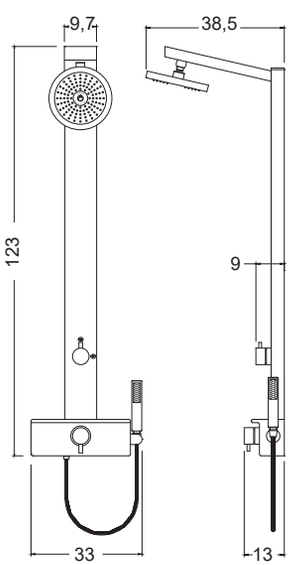

Gemma

GEMPL-100 **225,00€**
Chrome

Θερμομικτική στήλη ντους.

- Μασίφ αλουμίνιο
- 2 Έξοδοι

Έξοδοι

1. Ντους κεφαλής / σώματος
2. Τηλέφωνο

Στις τιμές δεν συμπεριλαμβάνεται ο Φ.Π.Α.



Θερμαινόμενες πετσετοκρεμάστρες

- 100% Inox AISI 304
- 100% Mild Steel

Heating Zone

100% Inox AISI 304

Dry Cable

Neli 326
Stilo 328

Ηλεκτρική | Υδραυλική Λειτουργία

Accent 330
Adelphi 340
Bellavia 342
Solo 332
Spark (υδραυλική λειτ.) 336
Tempo 338
Vivo 334

100% Mild Steel

Ηλεκτρική | Υδραυλική Λειτουργία

Alto 346
Largo 344

Τεχνικά σχέδια 348

ISO QUALITY ASSURANCE CE

Κατασκευή με πιστοποιημένα υλικά και διαδικασίες CE, ISO.

Οι κατασκευαστές διατηρούν το δικαίωμα να τροποποιήσουν τα προϊόντα χωρίς οποιαδήποτε προγενέστερη ειδοποίηση.

5 χρόνια εγγύηση

INOX
AISI 304
100%
Stainless Steel Series



- 100% Ανοξείδωτο χάλυβας
- Μεγάλη διάρκεια ζωής
- Λειτουργικός σχεδιασμός

✓ Υδραυλική λειτουργία
✓ Ηλεκτρική λειτουργία









DRY CABLE
Ξηράς Ηλεκτρικής λειτουργίας
(Dry Electric Heating)

Υδραυλική λειτουργία
(Σετ Διακόπτες)

Ηλεκτρική λειτουργία
(Αντίσταση)

2 χρόνια εγγύηση

MILD STEEL

100%
Mild Steel Series

- ✓ Υδραυλική λειτουργία
- ✓ Ηλεκτρική λειτουργία

- Κλασικός, διακριτικός σχεδιασμός









Διαθέσιμοι διακόπτες και αντιστάσεις στο ίδιο χρώμα



Υδραυλική λειτουργία
Διακόπτες στο χρώμα της πετσετοκρεμάστρας



Ηλεκτρική λειτουργία
Ηλεκτρικές Αντιστάσεις στο χρώμα της πετσετοκρεμάστρας.



NEO NELI

INOX AISI 304

5 ΧΡΟΝΙΑ ΕΓΓΥΗΣΗ





x 3 τμχ. NEL54-401 Silk Black

ΧΡΩΜΑΤΑ



111-Brushed



401-Silk Black (ματ)



NELI

100% Ανοξείδωτος
χάλυβας (AISI 304)

53,8 x 10 εκ.

Σωλήνες: 1
Kcal/h: 17

Brushed

Σώμα (1 μπάρα)		**NEL54-111**	**170,00€**
Μετασχηματιστής 12V (220V-240V 60W)		TR12	70,00€

Silk Black (ματ)

Σώμα (1 μπάρα)		**NEL54-401**	**190,00€**
Μετασχηματιστής 12V (220V-240V 60W)		TR12	70,00€

Αντίσταση: εισφορά ανακύκλωσης 0,0625€

Απαιτείται εξωτερικός διακόπτης ON/OFF



Δυνατότητες τοποθέτησης

- Έως 6 μπάρες σε συστοιχία
- 1 - 2 - 3 μπάρες: με χρήση ενός (1) μετασχηματιστή.
- 4 - 5 - 6 μπάρες: με χρήση δύο (2) μετασχηματιστών.

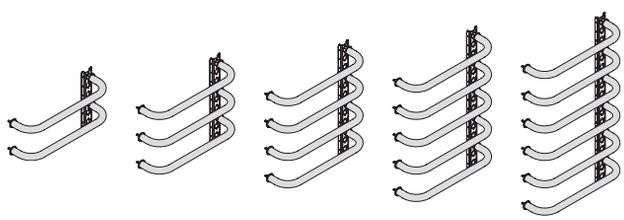

x 1 τμχ. NEL54-111 Brushed



x1 τμχ. NEL54-401 Silk Black

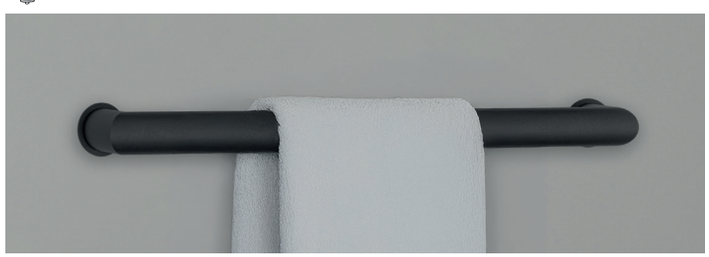

THERMO

Θερμαινόμενες
Πετσετοκρεμάστρες
Dry Cable

NEO **STILO**

INOX AISI 304

5 ΧΡΟΝΙΑ ΕΓΓΥΗΣΗ



STL170-111 Brushed

ΧΡΩΜΑΤΑ



111-Brushed



401-Silk Black (ματ)

DRY CABLE
Ξηράς Ηλεκτρικής λειτουργίας
(Dry Electric Heating)



SMART HOME | έξυπνη συσκευή

- Ηλεκτρονικό χειριστήριο ON/OFF
- Χρονοδιακόπτης
- Ρύθμιση σταθερής θερμοκρασίας
- Σύστημα Τηλεχειρισμού συσκευής μέσω **Wi-Fi**
- 2 άγκιστρα για πετσέτες



STILO

100% Ανοξείδωτος χάλυβας (AISI 304)

170 x 12,4 εκ.

Σωλήνες: 1
Kcal/h: 46

Brushed

	Σώμα	**STL170-111**	320,00€

Silk Black (ματ)

	Σώμα	**STL170-401**	340,00€

Αντίσταση: εισφορά ανακύκλωσης 0,0625€

2 άγκιστρα για πετσέτες



Χειριστήριο



STL170-401 Silk Black



THERMO

Θερμαινόμενες
Πετσετοκρεμάστρες

ACCENT

INOX
AISI 304

5 ΧΡΟΝΙΑ
ΕΓΓΥΗΣΗ



ACC10050-401 Silk Black

ΧΡΩΜΑΤΑ


111-Brushed


401-Silk Black
(ματ)


411-Black
Brushed PVD


221-Antique
Brass


211-Brushed Brass
(Gold) PVD

Υδραυλική λειτουργία (Σετ Διακόπτες)

Ηλεκτρική λειτουργία (Αντίσταση)

Διαθέσιμοι διακόπτες και αντιστάσεις στο ίδιο χρώμα

ACCENT

100% Ανοξείδωτος χάλυβας (AISI 304)

100 x 50 εκ.	138 x 50 εκ.	176 x 50 εκ.
Σωλήνες: 6	Σωλήνες: 8	Σωλήνες: 10
Kcal/h: 302	Kcal/h: 403	Kcal/h: 471

Brushed

Σώμα	**ACC10050-111**	**630,00€**	**ACC13850-111**	**790,00€**	**ACC17650-111**	**960,00€**
Σετ Διακόπτες	VANG-111	220,00€	VANG-111	220,00€	VANG-111	220,00€
Αντίσταση ON/OFF	HE300W-111	130,00€	HE400W-111	130,00€	HE600W-111	130,00€

Silk Black (ματ)

Σώμα	**ACC10050-401**	**745,00€**	**ACC13850-401**	**910,00€**	**ACC17650-401**	**1,080,00€**
Σετ Διακόπτες	VANG-401	325,00€	VANG-401	325,00€	VANG-401	325,00€
Αντίσταση ON/OFF	HE400W-401	150,00€	HE500W-401	150,00€	HE700W-401	150,00€

Black Brushed PVD

Σώμα	**ACC10050-411**	**995,00€**	**ACC13850-411**	**1.270,00€**	-
Σετ Διακόπτες	VANG-411	360,00€	VANG-411	360,00€	
Αντίσταση ON/OFF	HE300W-411	160,00€	HE400W-411	160,00€	

*Antique Brass ----- Έως εξάντλησης των αποθεμάτων

Σώμα	**ACC10050-221**	**690,00€**	**ACC13850-221**	**860,00€**	-
Σετ Διακόπτες	VANG-221	240,00€	VANG-221	240,00€	
Αντίσταση ON/OFF	HE300W-221	110,00€	HE400W-221	110,00€	

Brushed Brass (Gold) PVD

Σώμα	**ACC10050-211**	**930,00€**	**ACC13850-211**	**1.230,00€**	-
Σετ Διακόπτες	VANG-211	325,00€	VANG-211	325,00€	
Αντίσταση ON/OFF	HE300W-211	155,00€	HE400W-211	155,00€	

Αντίσταση: εισφορά ανακύκλωσης 0,0625€

Διακόπτες & Αντιστάσεις: Πώληση **μόνο σε συνδυασμό** με θερμαινόμενη πετσετοκρεμάστρα.



Διακόπτης



Αντίσταση

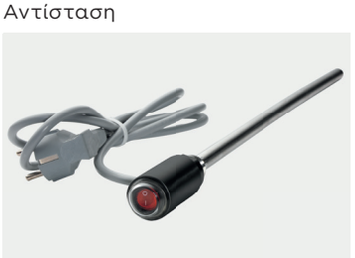

SOLO

INOX
AISI 304

5 ΧΡΟΝΙΑ
ΕΓΓΥΗΣΗ



SOL12050-110 Polished

ΧΡΩΜΑΤΑ

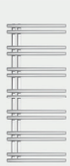
110-Polished


111-Brushed


401-Silk Black
(ματ)

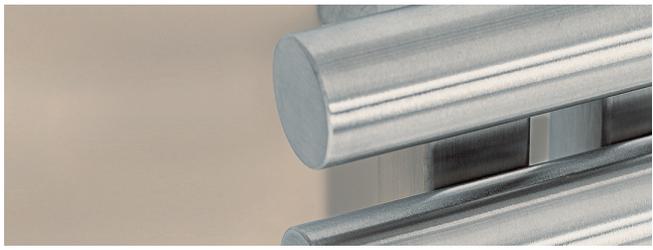

Υδραυλική λειτουργία (Σετ Διακόπτες)

Ηλεκτρική λειτουργία (Αντίσταση)

Διαθέσιμοι διακόπτες και αντιστάσεις στο ίδιο χρώμα



SOLO

100% Ανοξείδωτος χάλυβας (AISI 304)

120 x 50 εκ.

Σωλήνες: 14
Kcal/h: 382

Polished

Σώμα		**SOL12050-110**	**1.130,00€**
Σετ Διακόπτες		VANG-100	220,00€
Αντίσταση ON/OFF		HE400W-100	130,00€

Brushed

Σώμα		**SOL12050-111**	**860,00€**
Σετ Διακόπτες		VANG-111	220,00€
Αντίσταση ON/OFF		HE400W-111	130,00€

Silk Black (ματ)

Σώμα		**SOL12050-401**	**920,00€**
Σετ Διακόπτες		VANG-401	325,00€
Αντίσταση ON/OFF		HE500W-401	150,00€

Αντίσταση: εισφορά ανακύκλωσης 0,0625€

Διακόπτες & Αντιστάσεις: Πώληση **μόνο σε συνδυασμό** με θερμαινόμενη πετσετοκρεμάστρα.

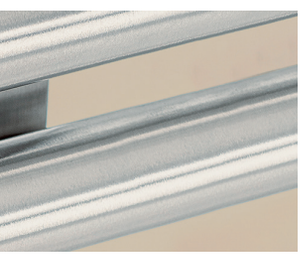

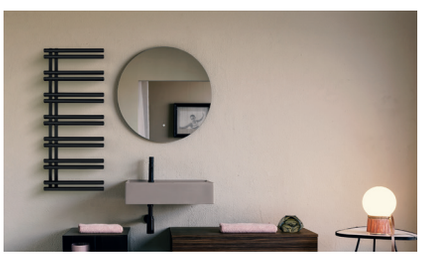

Διακόπτης



Αντίσταση



VIVO

INOX
AISI 304

5 ΧΡΟΝΙΑ
ΕΓΓΥΗΣΗ



VIV11950-401 Silk Black

ΧΡΩΜΑΤΑ



111-Brushed



401-Silk Black
(ματ)

Υδραυλική λειτουργία (Σετ Διακόπτες)

Ηλεκτρική λειτουργία (Αντίσταση)

Διαθέσιμοι διακόπτες και αντιστάσεις στο ίδιο χρώμα



VIVO

100% Ανοξείδωτος χάλυβας (AISI 304)

119 x 50 εκ.

Σωλήνες: 18
Kcal/h: 335

Brushed

Σώμα		**VIV11950-111**	**970,00€**
Σετ Διακόπτες		VANG-111	220,00€
Αντίσταση ON/OFF		HE300W-111	130,00€

Silk Black (ματ)

Σώμα		**VIV11950-401**	**1.050,00€**
Σετ Διακόπτες		VANG-401	325,00€
Αντίσταση ON/OFF		HE400W-401	150,00€

Αντίσταση: εισφορά ανακύκλωσης 0,0625€

Διακόπτες & Αντιστάσεις: Πώληση **μόνο σε συνδυασμό** με θερμαινόμενη πετσετοκρεμάστρα.

Διακόπτης



Αντίσταση





SPARK

INOX
AISI 304

5 ΧΡΟΝΙΑ
ΕΓΓΥΗΣΗ



SPA12045-401 Silk Black

ΧΡΩΜΑΤΑ


111-Brushed


401-Silk Black
(ματ)


411-Black
Brushed PVD


221-Antique
Brass


211-Brushed Brass
(Gold) PVD

Υδραυλική λειτουργία (Σετ Διακόπτες)

Διαθέσιμοι διακόπτες στο ίδιο χρώμα



SPARK

100% Ανοξείδωτος χάλυβας (AISI 304)

120 x 45 εκ.

Σωλήνες: 5
Kcal/h: 223

Brushed

Σώμα		**SPA12045-111**	**640,00€**
Σετ Διακόπτες		VANG-111	220,00€

Silk Black (ματ)

Σώμα		**SPA12045-401**	**720,00€**
Σετ Διακόπτες		VANG-401	325,00€

Black Brushed PVD

Σώμα		**SPA12045-411**	**985,00€**
Σετ Διακόπτες		VANG-411	360,00€

*Antique Brass - Έως εξάντλησης των αποθεμάτων

Σώμα		**SPA12045-221**	**750,00€**
Σετ Διακόπτες		VANG-221	240,00€

Brushed Brass (Gold) PVD

Σώμα		**SPA12045-211**	**890,00€**
Σετ Διακόπτες		VANG-211	325,00€

Αντίσταση: εισφορά ανακύκλωσης 0,0625€

Διακόπτες: Πώληση **μόνο σε συνδυασμό** με θερμαινόμενη πετσετοκρεμάστρα.

Κατάλληλο **μόνο** για Υδραυλική σύνδεση.



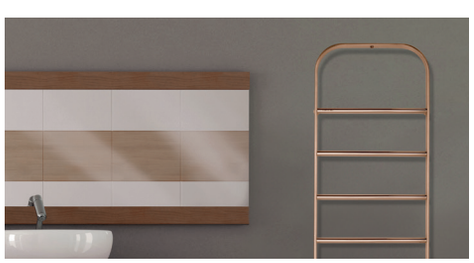

Διακόπτης



TEMPO

INOX AISI 304

5 ΧΡΟΝΙΑ ΕΓΓΥΗΣΗ



TEM12050-111 Brushed

ΧΡΩΜΑΤΑ


111-Brushed


401-Silk Black (ματ)


411-Black Brushed PVD


221-Antique Brass


211-Brushed Brass (Gold) PVD

Υδραυλική λειτουργία (Σετ Διακόπτες)

Ηλεκτρική λειτουργία (Αντίσταση)

Διαθέσιμοι διακόπτες και αντιστάσεις στο ίδιο χρώμα

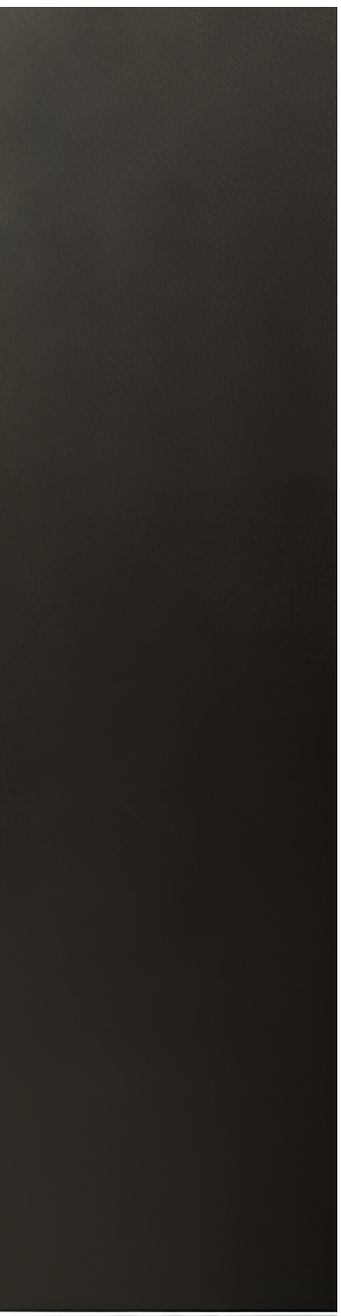

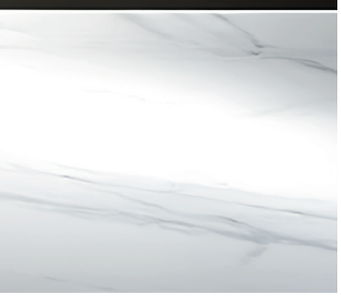

TEMPO

100% Ανοξείδωτος χάλυβας (AISI 304)

120 x 50 εκ.

Σωλήνες: 7
Kcal/h: 289



150 x 50 εκ.

Σωλήνες: 9
Kcal/h: 359



Brushed

Σώμα	**TEM12050-111**	**620,00€**	**TEM15050-111**	**720,00€**
Σετ Διακόπτες	VANG-111	220,00€	VANG-111	220,00€
Αντίσταση ON/OFF	HE300W-111	130,00€	HE400W-111	130,00€

Silk Black (ματ)

Σώμα	**TEM12050-401**	**735,00€**	**TEM15050-401**	**840,00€**
Σετ Διακόπτες	VANG-401	325,00€	VANG-401	325,00€
Αντίσταση ON/OFF	HE400W-401	150,00€	HE500W-401	150,00€

Black Brushed PVD

Σώμα	**TEM12050-411**	**995,00€**	**TEM15050-411**	**1.260,00€**
Σετ Διακόπτες	VANG-411	360,00€	VANG-411	360,00€
Αντίσταση ON/OFF	HE300W-411	160,00€	HE400W-411	160,00€

*Antique Brass ------- Έως εξάντλησης των αποθεμάτων

Σώμα	**TEM12050-221**	**750,00€**	**TEM15050-221**	**950,00€**
Σετ Διακόπτες	VANG-221	240,00€	VANG-221	240,00€
Αντίσταση ON/OFF	HE300W-221	110,00€	HE400W-221	110,00€

Brushed Brass (Gold) PVD

Σώμα	**TEM12050-211**	**910,00€**	**TEM15050-211**	**1.160,00€**
Σετ Διακόπτες	VANG-211	325,00€	VANG-211	325,00€
Αντίσταση ON/OFF	HE300W-211	155,00€	HE400W-211	155,00€

Αντίσταση: εισφορά ανακύκλωσης 0,0625€

Διακόπτες & Αντιστάσεις: Πώληση **μόνο σε συνδυασμό** με θερμαινόμενη πετσετοκρεμάστρα.





Διακόπτης



Αντίσταση



ADELPHI

INOX
AISI 304

5 ΧΡΟΝΙΑ
ΕΓΓΥΗΣΗ



ADE11549-211 Brushed Brass (Gold) PVD

ΧΡΩΜΑΤΑ


110-Polished


221-Antique Brass


211-Brushed Brass (Gold) PVD

Υδραυλική λειτουργία (Σετ Διακόπτες)

Ηλεκτρική λειτουργία (Αντίσταση)

Διαθέσιμοι διακόπτες και αντιστάσεις στο ίδιο χρώμα

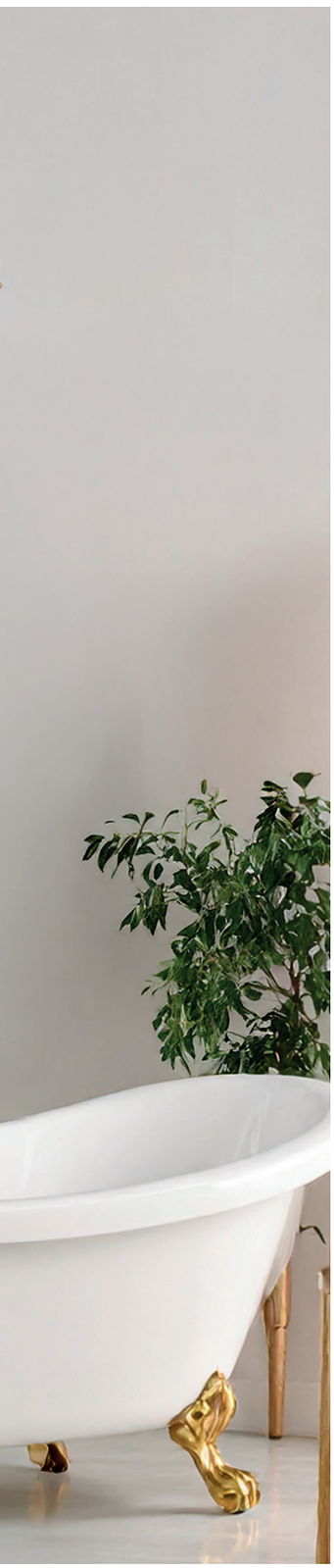

ADELPHI

100% Ανοξείδωτος χάλυβας (AISI 304)

	87,6 x 49,4 εκ.		115,2 x 49 εκ.	
	Σωλήνες: 4 Kcal/h: 186		Σωλήνες: 5 Kcal/h: 230	
Polished				
Σώμα	**ADE8849-110**	**850,00€**	**ADE11549-110**	**995,00€**
Σετ Διακόπτες	VANG-100	220,00€	VANG-100	220,00€
Αντίσταση ON/OFF	HE200W-100	130,00€	HE250W-100	130,00€
***Antique Brass** ------- Έως εξάντλησης των αποθεμάτων				
Σώμα	**ADE8849-221**	**850,00€**	**ADE11549-221**	**990,00€**
Σετ Διακόπτες	VANG-221	240,00€	VANG-221	240,00€
Αντίσταση ON/OFF	HE250W-211	110,00€	HE250W-211	110,00€
Brushed Brass (Gold) PVD				
Σώμα		-	**ADE11549-211**	**1.195,00€**
Σετ Διακόπτες			VANG-211	325,00€
Αντίσταση ON/OFF			HE250W-211	155,00€

Αντίσταση: εισφορά ανακύκλωσης 0,0625€

Διακόπτες & Αντιστάσεις: Πώληση **μόνο σε συνδυασμό** με θερμαινόμενη πετσετοκρεμάστρα.

Διακόπτης





Αντίσταση



BELLAVIA

INOX
AISI 304

5 ΧΡΟΝΙΑ
ΕΓΓΥΗΣΗ



BEL7550-211 Brushed Brass (Gold) PVD

ΧΡΩΜΑΤΑ


110-Polished


111-Brushed


401-Silk Black
(ματ)


411-Black
Brushed PVD


221-Antique
Brass


211-Brushed Brass
(Gold) PVD


222-Brushed
Copper



Υδραυλική λειτουργία (Σετ Διακόπτες)



Ηλεκτρική λειτουργία (Αντίσταση)



Διαθέσιμοι διακόπτες και αντιστάσεις στο ίδιο χρώμα

BELLAVIA

100% Ανοξείδωτος χάλυβας (AISI 304)

	75 x 50 εκ.		120 x 50 εκ.		150 x 50 εκ.	
	Σωλήνες: 11 Kcal/h: 204		Σωλήνες: 18 Kcal/h: 321		Σωλήνες: 21 Kcal/h: 400	
Polished						
Σώμα	**BEL7550-110**	455,00€	**BEL12050-110**	655,00€	**BEL15050-110**	755,00€
Σετ Διακόπτες	VANG-100	220,00€	VANG-100	220,00€	VANG-100	220,00€
Αντίσταση ON/OFF	HE200W-100	130,00€	HE300W-100	130,00€	HE400W-100	130,00€
Brushed						
Σώμα	**BEL7550-111**	475,00€	**BEL12050-111**	685,00€	**BEL15050-111**	785,00€
Σετ Διακόπτες	VANG-111	220,00€	VANG-111	220,00€	VANG-111	220,00€
Αντίσταση ON/OFF	HE200W-111	130,00€	HE300W-111	130,00€	HE400W-111	130,00€
Silk Black (ματ)						
Σώμα	**BEL7550-401**	585,00€	**BEL12050-401**	795,00€	**BEL15050-401**	895,00€
Σετ Διακόπτες	VANG-401	325,00€	VANG-401	325,00€	VANG-401	325,00€
Αντίσταση ON/OFF	HE250W-401	150,00€	HE400W-401	150,00€	HE500W-401	150,00€
Black Brushed PVD						
Σώμα	**BEL7550-411**	895,00€	**BEL12050-411**	1.130,00€	**BEL15050-411**	1.395,00€
Σετ Διακόπτες	VANG-411	360,00€	VANG-411	360,00€	VANG-411	360,00€
Αντίσταση ON/OFF	HE200W-411	160,00€	HE300W-411	160,00€	HE400W-411	160,00€
***Antique Brass** ------- Έως εξάντλησης των αποθεμάτων						
Σώμα	-		**BEL12050-221**	875,00€	**BEL15050-221**	1.095,00€
Σετ Διακόπτες			VANG-221	240,00€	VANG-221	240,00€
Αντίσταση ON/OFF			HE300W-221	110,00€	HE400W-221	110,00€
Brushed Brass (Gold) PVD						
Σώμα	**BEL7550-211**	820,00€	**BEL12050-211**	1.040,00€	**BEL15050-211**	1.295,00€
Σετ Διακόπτες	VANG-211	325,00€	VANG-211	325,00€	VANG-211	325,00€
Αντίσταση ON/OFF	HE200W-211	155,00€	HE300W-211	155,00€	HE400W-211	155,00€
Brushed Copper PVD						
Σώμα	-		**BEL12050-222**	1.040,00€	-	
Σετ Διακόπτες			VANG-222	325,00€		
Αντίσταση ON/OFF			HE300W-222	155,00€		

Αντίσταση: εισφορά ανακύκλωσης 0,0625€

Διακόπτες & Αντιστάσεις: Πώληση **μόνο σε συνδυασμό** με θερμαινόμενη πετσετοκρεμάστρα.

LARGO

MILD STEEL

2 ΧΡΟΝΙΑ ΕΓΓΥΗΣΗ



LAR8050-400 Black

ΧΡΩΜΑΤΑ



100-Chrome



300-White



400 -Black

Υδραυλική λειτουργία (Σετ Διακόπτες)

Ηλεκτρική λειτουργία (Αντίσταση)

Διαθέσιμοι διακόπτες σε Chrome και αντιστάσεις σε Chrome και Black



LARGO

100% MILD STEEL

80 x 50 εκ.

Σωλήνες: 8
Kcal/h: 378

120 x 50 εκ.

Σωλήνες: 11
Kcal/h: 514

White

Σώμα		**LAR8050-300** NEO	**210,00€**	**LAR12050-300**	**285,00€**
Αντίσταση BASIC	HS300W-100 Chrome	67,00€	HS400W-100 Chrome	67,00€
Αντίσταση ON/OFF	HE300W-100 Chrome	130,00€	HE400W-100 Chrome	130,00€

Black

Σώμα		**LAR8050-400**	**230,00€**	**LAR12050-400**	**320,00€**
Αντίσταση BASIC	HS300W-100 Chrome	67,00€	HS400W-100 Chrome	67,00€
Αντίσταση ON/OFF	HE300W-401 Black	150,00€	HE400W-401 Black	150,00€

Chrome

Σώμα		**LAR8050-100**	**325,00€**	**LAR12050-100**	**425,00€**
Αντίσταση BASIC	HS250W-100	67,00€	HS300W-100	67,00€
Αντίσταση ON/OFF	HE250W-100	130,00€	HE300W-100	130,00€

Αντίσταση: εισφορά ανακύκλωσης 0,0625€

Διακόπτες & Αντιστάσεις: Πώληση **μόνο σε συνδυασμό** με θερμαινόμενη πετσετοκρεμάστρα.

Διακόπτες (απαιτούνται 2 τμχ)

½" Chrome	VAN-100	44,50€/τμχ
PEX Chrome	VANP-100	47,50€/τμχ

Διακόπτες & Αντιστάσεις:
Πώληση **μόνο σε συνδυασμό** με θερμαινόμενη πετσετοκρεμάστρα.

Αντίσταση ON/OFF





Διακόπτης



Αντίσταση BASIC





THERMO

Θερμαινόμενες
Πετσετοκρεμάστρες

ALTO

MILD STEEL

2 ΧΡΟΝΙΑ ΕΓΓΥΗΣΗ



ALT8050-300 White

ΧΡΩΜΑΤΑ



100-Chrome



300-White



400 -Black

Διακόπτης (απαιτούνται 2 τμχ)

½" Chrome	VAN-100	44,50€/τμχ
PEX Chrome	VANP-100	47,50€/τμχ

Διακόπτες & Αντιστάσεις:
Πώληση **μόνο σε συνδυασμό** με θερμαινόμενη πετσετοκρεμάστρα.

Αντίσταση BASIC



Αντίσταση ON/OFF



Διακόπτης

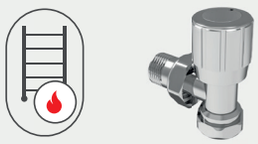



Υδραυλική λειτουργία (Σετ Διακόπτες)



Ηλεκτρική λειτουργία (Αντίσταση)



Διαθέσιμοι διακόπτες και αντιστάσεις σε Chrome και Μαύρο

ALTO
100% MILD STEEL

	WHITE		BLACK		CHROME	
80 x 40 εκ.	Σωλ.: 15 | Kcal/h: 318		NEO		NEO	
Σώμα	**ALT8040-300**	**75,00€**	**ALT8040-400**	**88,00€**	**ALT8040-100**	**125,00€**
Αντίσταση BASIC	HS300W-100 (Chrome)	67,00€	HS300W-100 (Chrome)	67,00€	HS250W-100	67,00€
Αντίσταση ON/OFF	HE300W-100 (Chrome)	130,00€	HE300W-401	150,00€	HE250W-100	130,00€
80 x 50 εκ.	Σωλ.: 15 | Kcal/h: 380					
Σώμα	**ALT8050-300**	**78,00€**	**ALT8050-400**	**89,00€**	**ALT8050-100**	**128,00€**
Αντίσταση BASIC	HS300W-100 (Chrome)	67,00€	HS300W-100 (Chrome)	67,00€	HS250W-100	67,00€
Αντίσταση ON/OFF	HE300W-100 (Chrome)	130,00€	HE300W-401	150,00€	HE250W-100	130,00€
120 x 40 εκ.	Σωλ.: 22 | Kcal/h: 467		NEO		NEO	
Σώμα	**ALT12040-300**	**106,00€**	**ALT12040-400**	**123,00€**	**ALT12040-100**	**188,00€**
Αντίσταση BASIC	HS500W-100 (Chrome)	72,00€	HS500W-100 (Chrome)	72,00€	HS400W-100	67,00€
Αντίσταση ON/OFF	HE500W-100 (Chrome)	130,00€	HE500W-401	150,00€	HE400W-100	130,00€
120 x 50 εκ.	Σωλ: 22 | Kcal/h: 559					
Σώμα	**ALT12050-300**	**108,00€**	**ALT12050-400**	**124,00€**	**ALT12050-100**	**192,00€**
Αντίσταση BASIC	HS600W-100 (Chrome)	72,00€	HS600W-100 (Chrome)	72,00€	HS400W-100	67,00€
Αντίσταση ON/OFF	HE600W-100 (Chrome)	130,00€	HE600W-401	150,00€	HE400W-100	130,00€
150 x 40 εκ.	NEO Σωλ: 26 | Kcal/h: 451		NEO		NEO	
Σώμα	**ALT15040-300**	**127,00€**	**ALT15040-400**	**150,00€**	**ALT15040-100**	**248,00€**
Αντίσταση BASIC	HS700W-100 (Chrome)	72,00€	HS700W-100 (Chrome)	72,00€	HS500W-100	72,00€
Αντίσταση ON/OFF	HE700W-100 (Chrome)	130,00€	HE700W-401	150,00€	HE500W-100	130,00€
150 x 50 εκ.	Σωλ.: 26 | Kcal/h: 673					
Σώμα	**ALT15050-300**	**129,00€**	**ALT15050-400**	**152,00€**	**ALT15050-100**	**250,00€**
Αντίσταση BASIC	HS700W-100 (Chrome)	72,00€	HS700W-100 (Chrome)	72,00€	HS500W-100	72,00€
Αντίσταση ON/OFF	HE700W-100 (Chrome)	130,00€	HE700W-401	150,00€	HE500W-100	130,00€
176 x 40 εκ.	NEO Σωλ.: 33 | Kcal/h: 555					
Σώμα	**ALT17640-300**	**148,00€**				
Αντίσταση BASIC	HS800W-100 (Chrome)	78,00€	-		-	
Αντίσταση ON/OFF	HE800W-100 (Chrome)	145,00€				
176 x 50 εκ.	Σωλ.: 33 | Kcal/h: 832					
Σώμα	**ALT17650-300**	**149,00€**			**ALT17650-100**	**285,00€**
Αντίσταση BASIC	HS800W-100 (Chrome)	78,00€	-		HS600W-100	72,00€
Αντίσταση ON/OFF	HE800W-100 (Chrome)	145,00€			HE600W-100	130,00€

Αντίσταση: εισφορά ανακύκλωσης 0,0625€

Στις τιμές δεν συμπεριλαμβάνεται ο Φ.Π.Α.

ACCENT

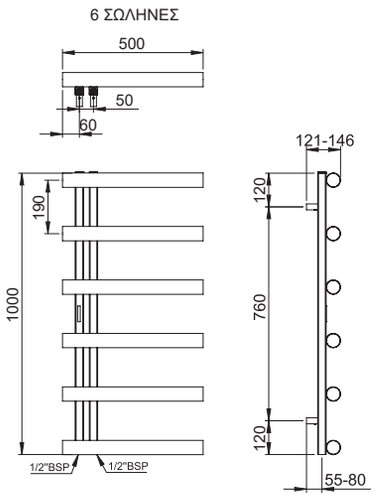

100 x 50 εκ.

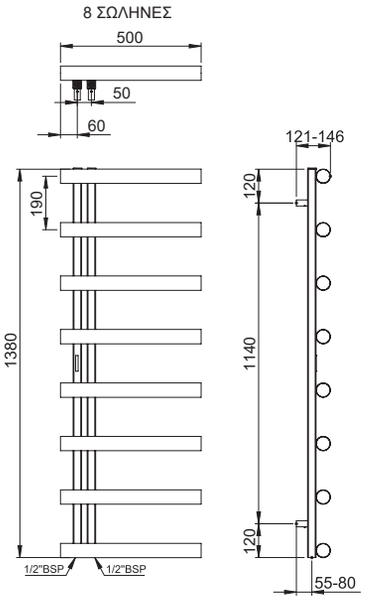

138 x 50 εκ.

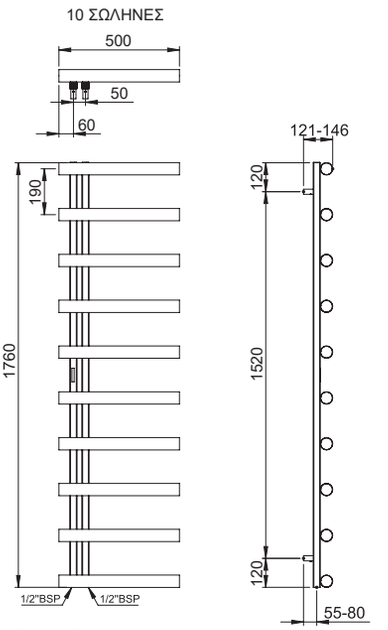

176 x 50 εκ.

ADELPHI

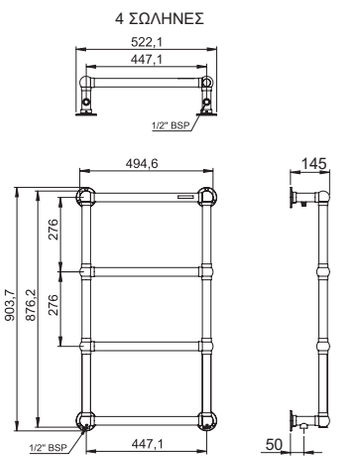

87,6 x 49,4 εκ.

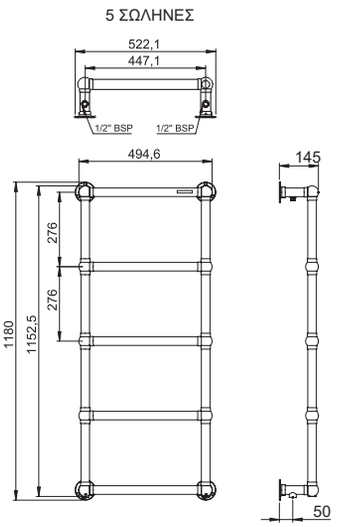

115 x 49 εκ.

ALTO

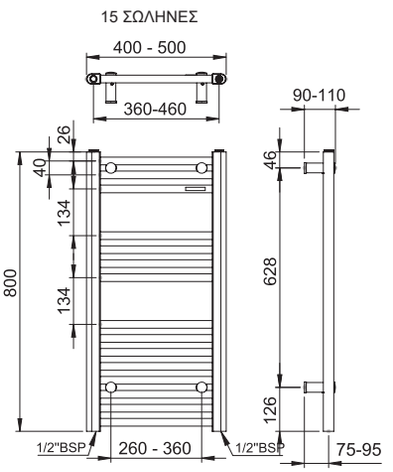

80 x 40 εκ. - 80 x 50 εκ.

ALTO

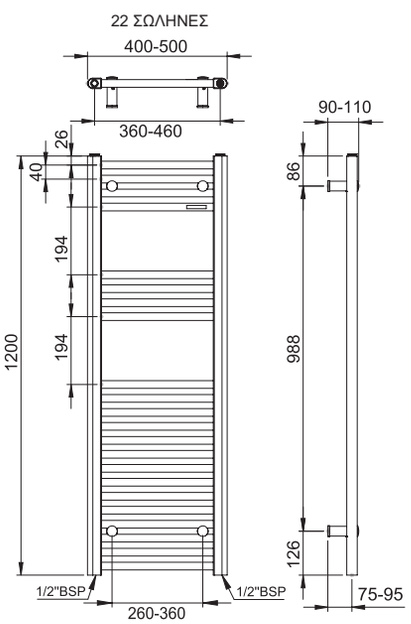

120 x 40 εκ. - 120 x 50 εκ.

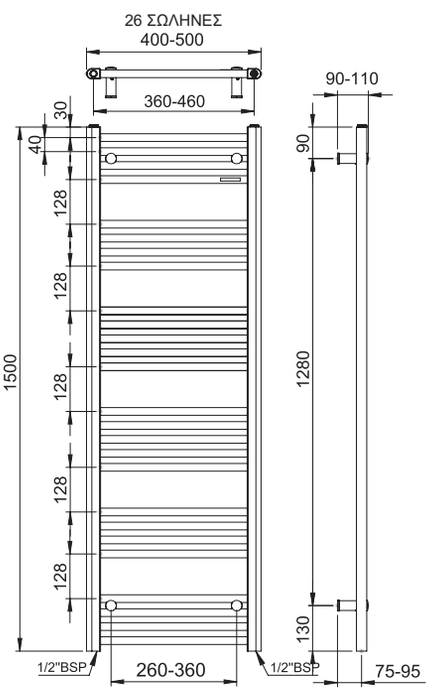

150 x 40 εκ. - 150 x 50 εκ.

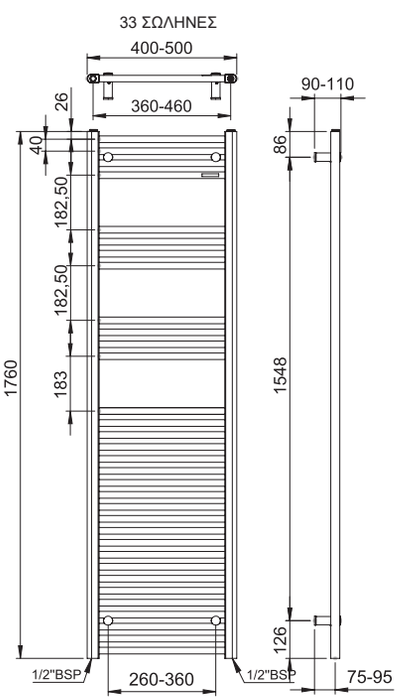

176 x 40 εκ. - 176 x 50 εκ.

BELLAVIA

11 ΣΩΛΗΝΕΣ

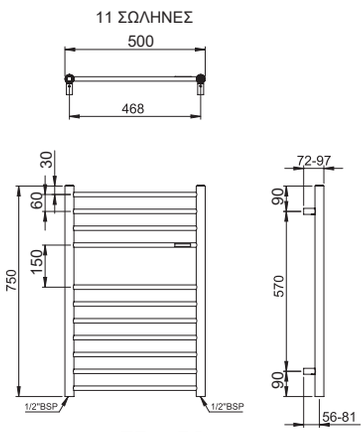

75 x 50 εκ.

18 ΣΩΛΗΝΕΣ

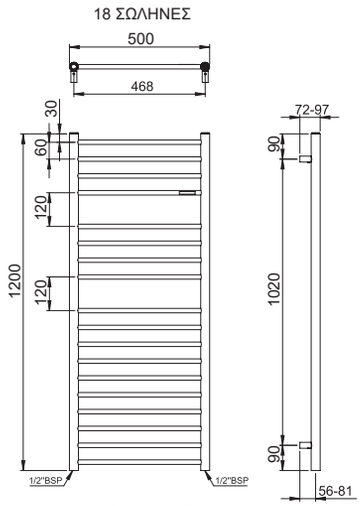

120 x 50 εκ.

21 ΣΩΛΗΝΕΣ

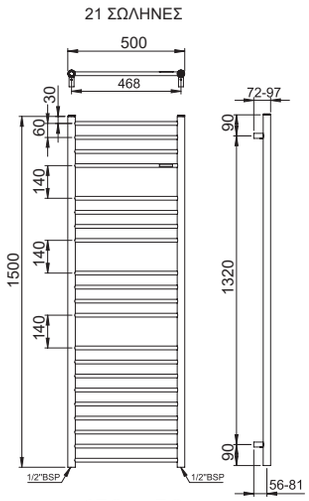

150 x 50 εκ.

LARGO

11 ΣΩΛΗΝΕΣ

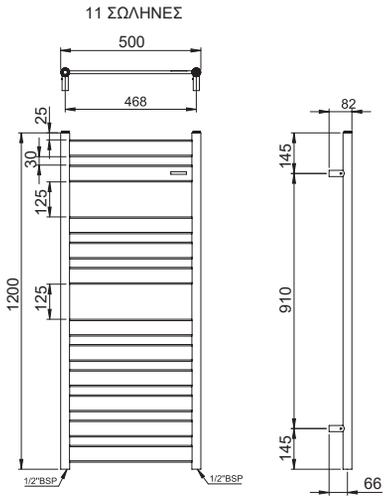

120 x 50 εκ.

8 ΣΩΛΗΝΕΣ

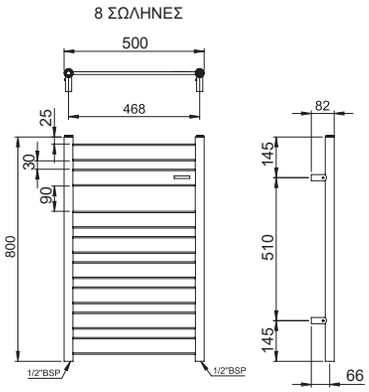

80 x 50 εκ.

NELI

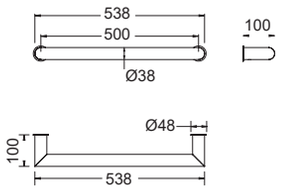

53,8 x 10 εκ.

SOLO

14 ΣΩΛΗΝΕΣ

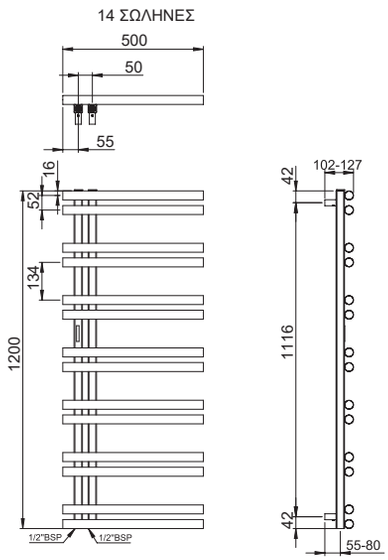

120 x 50 εκ.

SPARK

5 ΣΩΛΗΝΕΣ

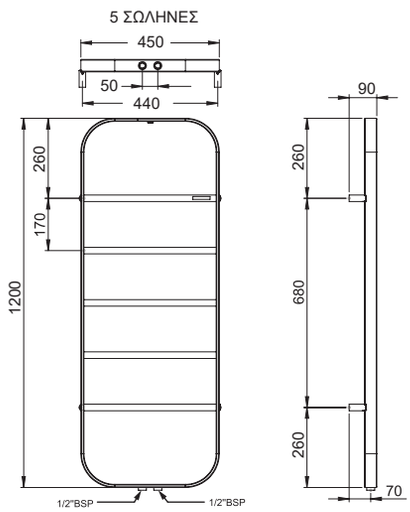

120 x 45 εκ.

STILO

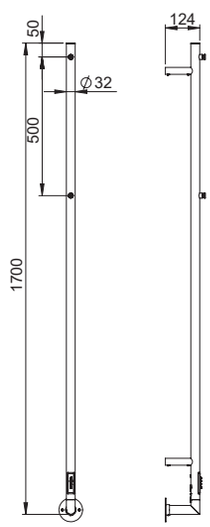

170 x 12,4 εκ.

TEMPO

7 ΣΩΛΗΝΕΣ

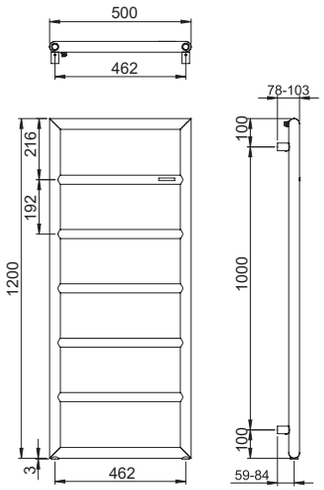

9 ΣΩΛΗΝΕΣ

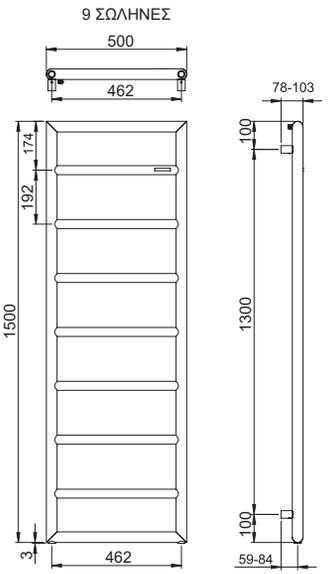

VIVO

18 ΣΩΛΗΝΕΣ

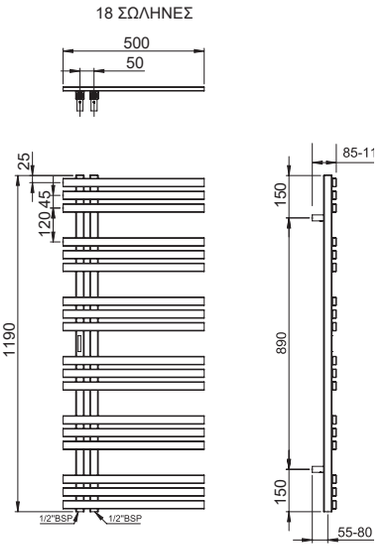

Σημειώσεις



Αξεσουάρ Μπάνιου

smart Solutions

Color 357

Rose Gold

Gold Brushed

Antique Brass (Bronze Brushed)

Black Brushed

Black Matt

White Matt

Inox

Chrome 401

Retro 429

Rame

Bronze

Black Matt

Τεχνικά σχέδια 476

COLOR

ISO QUALITY ASSURANCE

CE

Κατασκευή με πιστοποιημένα υλικά και διαδικασίες CE, ISO.

Οι κατασκευαστές διατηρούν το δικαίωμα να τροποποιήσουν τα προϊόντα χωρίς οποιαδήποτε προγενέστερη ειδοποίηση.



1 Αντιδιαβρωτική προστασία
Δεν σκουριάζουν ! !

Κατασκευασμένα από συμπαγή ορείχαλκο,
με αντιδιαβρωτική προστασία.

Συνολικό πάχος νικελίου και χρωμίου 12 micron
(ανώτερο των διεθνών προδιαγραφών).

2 Εύκολη εγκατάσταση

Εύκολη εγκατάσταση με συνδυασμό υπέροχου
σχεδιασμού, λειτουργικής εφαρμογής και αντοχής.



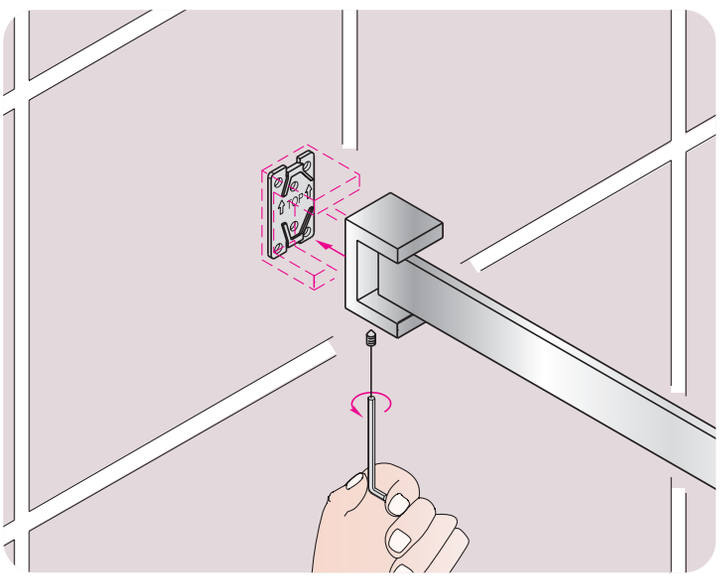



3 Απόλυτα σταθερή στήριξη
Εταζέρα με πετσετοκρεμάστρα

- εύκολη εγκατάσταση.
- έξυπνη χρήση του διαθέσιμου χώρου.
- απίστευτη αντοχή στο βάρος.

Δεν χαλαρώνει ποτέ !

4 Προτιμώμενος προμηθευτής ! !

Τα προϊόντα GEESA έχουν εγκατασταθεί σε πάνω από 1.000 ξενοδοχεία και κρουαζιερόπλοια παγκοσμίως.

Σημαντικές ξενοδοχειακές αλυσίδες όπως Holiday Inn, Intercontinental και Radisson Blu (SAS), ανακήρυξαν τον Geesa ως προτιμώμενο προμηθευτή.

5 ΕΓΓΥΗΣΗ

Μεγάλη αντοχή στη χρήση και στο χρόνο.

15 χρόνια GEESA	**12** χρόνια LANGBERGER
10 χρόνια by TIGER	**12** χρόνια PERFORMA
2 χρόνια by SEALSKIN	**5** χρόνια LUMINOR



Εύκολη Συντήρηση

Καθαρίστε τα αξεσουάρ με ένα μαλακό υγρό πανί μικροϊνών και καθαριστικό τζαμιών.

Μην χρησιμοποιείτε λειαντικά καθαριστικά.

COLOR


geesa

Αξεσουάρ Μπάνιου

color and Style

Color

Geesa

COOPER	Inox / Black Matt	389
FRAME	Black Matt	374
	Chrome/White Matt	383
LEEV	Black Matt	373
NEMOX	Rose Gold	359
	Antique Brass	365
	Gold Brushed	363
	Black Brushed	368
	Black Matt	376
	Inox	387
OPAL	Black Brushed	369
	Black Matt	380
SHIFT	Gold Brushed	361
	Black Matt	371

Langberger

SERIES 108	Black Matt	379
	White Matt	385
SERIES 123	Black Matt	378
	White Matt	385

Armando Vicario

SLIM	Tuscany	366
	Black Chrome	367

Αξεσουάρ καμπίνας 390
Χαρτοδοχεία - Πιγκάλ Color 394
Basket Color 392
Άγκιστρα Color 398

Retro Performa Design

VICTORIA	Bronze | Rame | Black Matt	429

Τεχνικά σχέδια 476

COLOR





6509-811 **66,50€**
Rose Gold Brushed PVD
Χαρτοθήκη



6513-811 **19,50€**
Rose Gold Brushed PVD
Άγκιστρο μονό 3 εκ.



6514-811 **189,00€**
Rose Gold Brushed PVD
Σπογγοθήκη - Μπουκαλοθήκη
34,8 x 13 x 8,1 εκ.

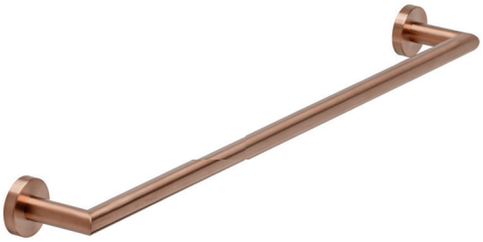

6507/60-811 **124,00€**
Rose Gold Brushed PVD
Πετσετοκρεμάστρα 60 εκ.



6511-811 **114,00€**
Rose Gold Brushed PVD
Επίτοιχο πιγκάλ
Ø8 x 37,5 εκ.



600-811 3L **89,00€**
Rose Gold Brushed PVD
Επιδαπέδιο χαρτοδοχείο
Ø17 x 26 εκ.





COLOR





9924-201 **170,00€**
Gold Brushed PVD
Χαρτοθήκη με εταζέρα



9967-201 **49,00€**
Gold Brushed PVD
Άγκιστρο μονό 3 εκ.



9914-201 **205,00€**
Gold Brushed PVD
Μπουκαλοθήκη 35 x 7,7 x 7 εκ.

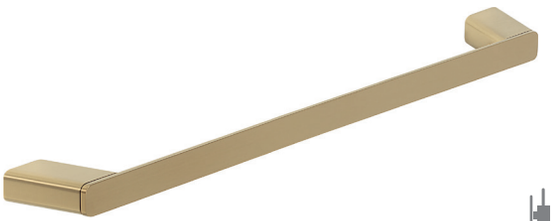

9907/60-201 **205,00€**
Gold Brushed PVD
Πετσετοκρεμάστρα 60 εκ.

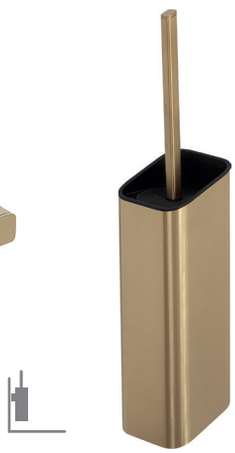

9911-201 **167,00€**
Gold Brushed PVD
Επίτοιχο πιγκάλ
10,6 x 11,3 x 51,9 εκ.



634-211 3L **89,00€**
Gold Brushed PVD
Επιδαπέδιο χαρτοδοχείο
Ø17 x 26 εκ.





COLOR





6509-201 **66,50€**
Gold Brushed PVD
Χαρτοθήκη



6513-201 **19,50€**
Gold Brushed PVD
Άγκιστρο μονό 3 εκ.

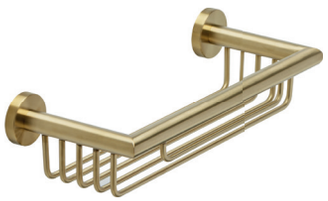

6514-201 **189,00€**
Gold Brushed PVD
Σπογγοθήκη - Μπουκαλοθήκη
34,8 x 13 x 8,1 εκ.



6507/60-201 **124,00€**
Gold Brushed PVD
Πετσετοκρεμάστρα 60 εκ.



6511-201 **114,00€**
Gold Brushed PVD
Επίτοιχο πιγκάλ
Ø8 x 37,5 εκ.



634-211 3L **89,00€**
Gold Brushed PVD
Επιδαπέδιο χαρτοδοχείο
Ø17 x 26 εκ.





COLOR


Perricone MD
Perricone MD



6509-221 **69,00€**
Antique Brass
Χαρτοθήκη



6513-221 **20,00€**
Antique Brass
Άγκιστρο μονό 3 εκ.

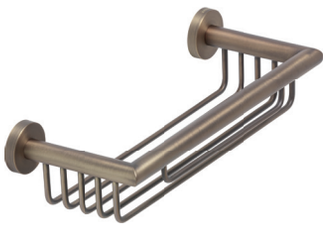

6514-221 **198,00€**
Antique Brass
Σπογγοθήκη - Μπουκαλοθήκη
34,8 x 13 x 8,1 εκ.



6507/60-221 **130,00€**
Antique Brass
Πετσετοκρεμάστρα 60 εκ.



6511-221 **120,00€**
Antique Brass
Επίτοιχο πιγκάλ
Ø8 x 37,5 εκ.



605-221 5L **148,00€**
Antique Brass
Επιδαπέδιο χαρτοδοχείο
Ø20,5 x 27 εκ.





COLOR



900152-541 **105,00€**
Tuscany Brass
Χαρτοθήκη



900155-541 **62,00€**
Tuscany Brass
Άγκιστρο μονό 4,7 εκ.



900201-541 **375,00€**
Tuscany Brass
Σπογγοθήκη - Μπουκαλοθήκη
34,8 x 13,2 x 6,6 εκ.



900174-541 **335,00€**
Tuscany Brass
Επιδαπέδιο πιγκάλ
Ø8,5 x 35,2 εκ.

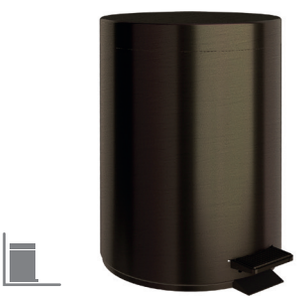

900200-541 5L **290,00€**
Tuscany Brass
Επιδαπέδιο χαρτοδοχείο
Ø20,5 x 27,3 εκ.



Slim 500010-541





900152-405 **105,00€**
Black Chrome
Χαρτοθήκη



900155-405 **62,00€**
Black Chrome
Άγκιστρο μονό 4,7 εκ.



900201-405 **375,00€**
Black Chrome
Σπογγοθήκη - Μπουκαλοθήκη
34,8 x 13,2 x 6,6 εκ.



900174-405 **335,00€**
Black Chrome
Επιδαπέδιο πιγκάλ
Ø8,5 x 35,2 εκ.

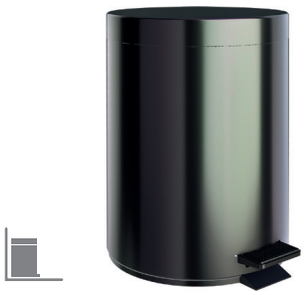

900200-405 5L **290,00€**
Black Chrome
Επιδαπέδιο χαρτοδοχείο
Ø20,5 x 27,3 εκ.



Slim 500010-405



COLOR





6509-410 **66,50€**
Black Brushed PVD
Χαρτοθήκη



6513-410 **19,50€**
Black Brushed PVD
Άγκιστρο μονό 3 εκ.



6514-410 **189,00€**
Black Brushed PVD
Σπογγοθήκη - Μπουκαλοθήκη
34,8 x 13 x 8,1 εκ.



6507/60-410 **124,00€**
Black Brushed PVD
Πετσετοκρεμάστρα 60 εκ.



6511-410 **114,00€**
Black Brushed PVD
Επίτοιχο πιγκάλ Ø8 x 37,5 εκ.



OPAL Black Brushed **PVD**

15 ΧΡΟΝΙΑ ΕΓΓΥΗΣΗ





7224-411 **76,50€**
Black Brushed PVD
Χαρτοθήκη με εταζέρα 18,5 εκ.



7213-411 **21,00€**
Black Brushed PVD
Άγκιστρο μονό Ø2,5 x 2 εκ.

7245-411 **24,00€**
Black Brushed PVD
Άγκιστρο μεγάλο Ø5,4 x 1,9 εκ.



7215-411 **56,00€**
Black Brushed PVD
Άγκιστρο διπλό 11,5 x 4,6 εκ.



7211-411 **78,00€**
Black Brushed PVD
Επίτοιχο πιγκάλ Ø12 x 37,6 εκ.



7214-411 **49,50€**
Black Brushed PVD
Σπογγοθήκη - Μπουκαλοθήκη
25 x 11,8 x 9,5 εκ.



7207/60-411 **99,50€**
Black Brushed PVD
Πετσετοκρεμάστρα 66 εκ.

COLOR

Στις τιμές δεν συμπεριλαμβάνεται ο Φ.Π.Α.





9924-400 **110,00€**
Black Matt
Χαρτοθήκη με εταζέρα



9948-400 **143,00€**
Εφέ μαρμάρου / Black Matt
Χαρτοθήκη διπλή με εταζέρα



9967-400 **37,00€**
Black Matt
Άγκιστρο μονό 3 εκ.



9907/60-400 **165,00€**
Black Matt
Πετσετοκρεμάστρα 60 εκ.



9914-400 **171,00€**
Black Matt
Μπουκαλοθήκη 35 x 7,7 x 7 εκ.



9901-400 **199,00€**
Εφέ μαρμάρου / Black Matt
Εταζέρα 60 εκ.



9911-400 **136,00€**
Black Matt
Επίτοιχο πιγκάλ 10,6 x 11,3 x 37,5 εκ.



644-400 3L **55,00€**
Black Matt
Επίτοιχο χαρτοδοχείο Ø17 x 23 εκ.



634-400 3L **35,00€**
Black Matt
Επιδαπέδιο χαρτοδοχείο Ø17 x 26 εκ.

soft close



sealskin
800063-400 5L **55,00€**
Black Matt
Επιδαπέδιο χαρτοδοχείο Ø23 x 31 εκ.

NEO



LANGBERGER
2875294-401 5L **59,00€**
Black Matt
Επιδαπέδιο χαρτοδοχείο 14 x 29 x 32 εκ.

COLOR








Citrus Facial Wash
177 mL / 6 fl. oz
Citrus Facial Wash
177 mL / 6 fl. oz





8209/28-400 69,00€
Black Matt
Χαρτοθήκη με εταζέρα 28 εκ.



8207/60-400 155,00€
Black Matt
Εταζέρα με πετσετοκρεμάστρα 60 εκ.



8216/28-400 165,00€
Black Matt
Εταζέρα με διανομέα και διπλό άγγιστρο 28 εκ.



8201/28-400 59,00€
Black Matt
Εταζέρα 28 εκ.



8201/40-400 79,00€
Black Matt
Εταζέρα 40 εκ.



8201/60-400 109,00€
Black Matt
Εταζέρα 60 εκ.



8215-400 35,00€
Black Matt
Κρεμαστό Άγκιστρο διπλό 7,4 x 3,9 εκ.



κατάλληλο για όλες τις εταζέρες LEEV

COLOR









geesa
Made in HOLLAND

FRAME Black Matt

BRASS
100% ΟΡΕΙΧΑΛΚΟΣ

15 ΧΡΟΝΙΑ
ΕΓΓΥΗΣΗ









8824-400 **109,00€**
Black Matt

Χαρτοθήκη (αντιστρεφόμενη) με εταζέρα για κινητό τηλέφωνο
21 x 10,8 x 10,5 εκ.



8413-400 **38,50€**
Black Matt

Άγκιστρο μονό.

8415-400 **42,00€**

Άγκιστρο διπλό

100% INOX

TIGER



3060-400 **54,00€**
Black Matt

Επίτοιχος διανομέας 125 ml



8803-400 **76,00€**
Black Matt

Γωνιακή εταζέρα με σχισμή αποστράγγισης
23 x 17 x 2,5 εκ.



8804-400 **77,00€**
Black Matt

Εταζέρα με σχισμή αποστράγγισης
21 x 10,8 x 2,5 εκ.

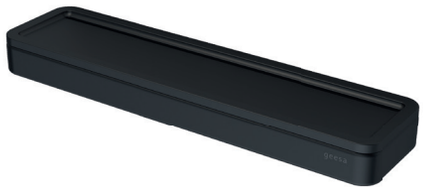

8805-400 **68,50€**
Black Matt

Εταζέρα με σχισμή αποστράγγισης
26 x 6,5 x 2,5 εκ.



8801-400 **83,00€**
Black Matt

Σπογγοθήκη - Μπουκαλοθήκη
με αφαιρούμενο καλάθι
21 x 10,8 x 7,5 εκ.



*Έως εξάντλησης των αποθεμάτων

***8854-400** **199,00€**
Black Matt

Εταζέρα (αντιστρεφόμενη) με σχισμή αποστράγγισης, αφαιρούμενο καλάθι και πετσετοκρεμάστρα,
63 x 10,8 x 10,5 εκ.



8811-400 **84,00€**
Black Matt

Επίτοιχο πιγκάλ με αφαιρούμενο δοχείο
10,8 x 38,5 εκ.



ως καλάθι

Δυνατότητες τοποθέτησης

ως εταζέρα

8901-400 **39,50€**
Black Matt

Καλάθι - εταζέρα
με αφαιρούμενη θήκη
25 x 11,1 x 8 εκ.



2x3 KG

ρυθμιζόμενη θέση καλαθιού κατά 5εκ.

8902-400 **155,00€**
Black Matt

Κρεμαστή σπογγοθήκη - μπουκαλοθήκη με 2 άγκιστρα 100% Inox και 2 αφαιρούμενα καλάθια ABS με σχισμή αποστράγγισης 25x11,5x8 εκ..
Προσαρμογή σε κρύσταλλα
6-8-10 mm.



LANGBERGER

2875294-401 5L **59,00€**
Black Matt

Επιδαπέδιο χαρτοδοχείο
14 x 29 x 32 εκ.

COLOR







NEMOX Black Matt

INOX AISI 304

15 ΧΡΟΝΙΑ ΕΓΓΥΗΣΗ





6509-400 **57,00€**
Black Matt
Χαρτοθήκη



6513-400 **19,50€**
Black Matt
Άγκιστρο μονό 3 εκ.

6515-400 **49,50€**
Κρεμάστρα 2 αγκίστρων

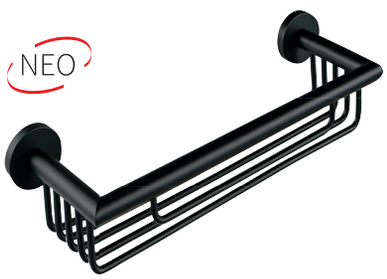

6514-400 **149,00€**
Black Matt
Σπογγοθήκη - Μπουκαλοθήκη
34,8 x 13 x 8,1 εκ.



6507/60 **110,00€**
Black Matt
Πετσετοκρεμάστρα 60 εκ.

6506-400 **86,00€**
Λαβή λουτρού / Πετσετοκρ. 30 εκ.



6504-400 **65,00€**
Black Matt
Κρίκος Ø18,3 εκ.
*Έως εξάντλησης των αποθεμάτων

100% INOX



TIGER
3060-400 **54,00€**
Black Matt
Επίτοιχος διανομέας 125 ml



TIGER
3035-400 **92,00€**
Black Matt
Σπογγοθήκη - Μπουκαλοθήκη
36,5 x 13,7 x 9 εκ.



6511-400 **95,00€**
Black Matt
Επίτοιχο πιγκάλ Ø8 x 37,5 εκ.



TIGER
3074-400 **78,00€**
Black Matt
Επιδαπέδιο πιγκάλ Ø9,3 x 35,6 εκ.



644-400 3L **55,00€**
Black Matt
Επίτοιχο χαρτοδοχείο Ø17 x 23 εκ.



634-400 3L **35,00€**
Black Matt
Επιδαπέδιο χαρτοδοχείο Ø17 x 26 εκ.

soft close



sealskin
800063-400 5L **55,00€**
Black Matt
Επιδαπέδιο χαρτοδοχείο Ø23 x 31 εκ.

NEO

BRASS
100% ΟΡΕΙΧΑΛΚΟΣ



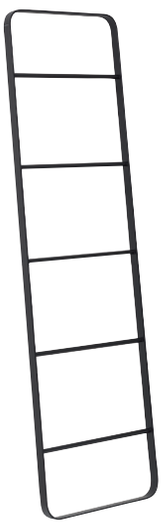

sealskin
74620-400 **175,00€**
Black Matt
Πετσετοκρεμάστρα 50 x 155 εκ.



BRASS
100% ΟΡΕΙΧΑΛΚΟΣ
sealskin
800201-400 **115,00€**
Black Matt
Επιδαπέδια πετσετοκρεμάστρα
3 θέσεων, 49 x 20 x 90 εκ.

BRASS
100% ΟΡΕΙΧΑΛΚΟΣ





sealskin
30746-400 **145,00€**
Black Matt
Επίτοιχη ραφιέρα πετσετών
24 x 12 x 48 εκ.

COLOR





21123-43B-400 39,00€
Black Matt
Χαρτοθήκη



21123-32B-400 16,00€
Black Matt
Άγκιστρο διπλό



για κρύσταλλα **6-8 mm**.

sealskin

9001019-400 49,00€
Black Matt
Καθαριστήρας τζαμιών με κρεμαστή βάση, 24x20,2 εκ.



21123-38B-400 43,00€
Black Matt
Κρίκος 20 εκ.



21123-01A-400 78,00€
Black Matt
Πετσετοκρεμάστρα 60 εκ..

NEO



LANGBERGER

2875294-401 5L 59,00€
Black Matt
Επιδαπέδιο χαρτοδοχείο 14 x 29 x 32 εκ.



geesa

644-400 3L 55,00€
Black Matt
Επίτοιχο χαρτοδοχείο Ø17 x 23 εκ.



geesa

634-400 3L 35,00€
Black Matt
Επιδαπέδιο χαρτοδοχείο Ø17 x 26 εκ.

soft close



sealskin

800063-400 5L 55,00€
Black Matt
Επιδαπέδιο χαρτοδοχείο Ø23 x 31 εκ.

SERIES 108 Black Matt

BRASS
100% ΟΡΕΙΧΑΛΚΟΣ

2 ΧΡΟΝΙΑ
ΕΓΓΥΗΣΗ





21108-48A-400 29,00€
Black Matt
Χαρτοθήκη



21108-31A-400 14,00€
Black Matt
Άγκιστρο μονό 4εκ.



21280-32A-400 16,50€
Black Matt
Κρεμάστρα 2 αγκίστρων



21108-01B-400 59,00€
Black Matt
Πετσετοκρεμάστρα 60 εκ..

100% INOX



TIGER

3060-400 54,00€
Black Matt
Επίτοιχος διανομέας 125 ml



geesa

6511-400 95,00€
Black Matt
Επίτοιχο πιγκάλ Ø8 x 37,5 εκ.



TIGER

3074-400 78,00€
Black Matt
Επιδαπέδιο πιγκάλ Ø9,3 x 35,6 εκ.

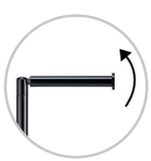

ανακλινόμενη
χαρτοθήκη



sealskin

800203-400 87,00€
Black Matt
Επιδαπ. πιγκάλ με ανακλινόμενη χαρτοθήκη 25 x 61 x 20εκ.



sealskin

800201-400 115,00€
Black Matt
Επιδαπέδια πετσετοκρεμάστρα 3 θέσεων, 49 x 20 x 90 εκ.

COLOR

Στις τιμές δεν συμπεριλαμβάνεται ο Φ.Π.Α.





7209-400 **30,50€**
Black Matt
Χαρτοθήκη



7224-400 **49,50€**
Black Matt
Χαρτοθήκη με εταζέρα 18,5 εκ.



7204-400 **37,00€**
Black Matt
Κρίκος Ø18,2 εκ.



7213-400 **16,00€**
Black Matt
Άγκιστρο μονό Ø2,5 x 2 εκ.



7245-400 **19,50€**
Black Matt
Άγκιστρο μεγάλο Ø5,4 x 1,9 εκ.



7215-400 **30,50€**
Black Matt
Άγκιστρο διπλό 11,5 x 4,6 εκ.



7214-400 **35,00€**
Black Matt

Σπογγοθήκη - Μπουκαλοθήκη
25 x 11,8 x 9,5 εκ.

100% INOX



TIGER
3060-400 **54,00€**
Black Matt

Επίτοιχος διανομέας 125 ml



για κρύσταλλα **6-8 mm.**

sealskin
9001019-400 **49,00€**
Black Matt

Καθαριστήρας τζαμιών με κρεμαστή βάση, 24x20,2 εκ.



7207/60-400 **67,00€**
Black Matt

Πετσετοκρεμάστρα 66 εκ.

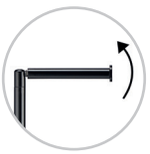

ανακλινόμενη χαρτοθήκη



sealskin
800203-400 **87,00€**
Black Matt

Επιδαπ. πιγκάλ με ανακλινόμενη χαρτοθήκη 25 x 61 x 20εκ.



7211-400 **65,00€**
Black Matt

Επίτοιχο πιγκάλ 12,6 x 37,6 εκ.



644-400 3L **55,00€**
Black Matt

Επίτοιχο χαρτοδοχείο
Ø17 x 23 εκ.



634-400 3L **35,00€**
Black Matt

Επιδαπέδιο χαρτοδοχείο
Ø17 x 26 εκ.

soft close



sealskin
800063-400 5L **55,00€**
Black Matt

Επιδαπέδιο χαρτοδοχείο
Ø23 x 31 εκ.

COLOR



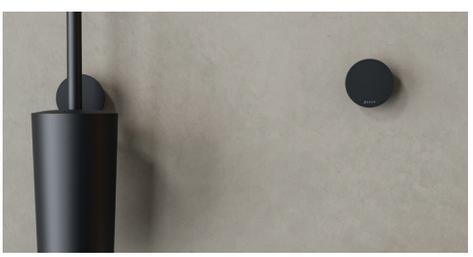











9967 **35,00€**
Chrome
Άγκιστρο μονό 3 εκ.



8413 **34,00€**
Chrome
Άγκιστρο μονό



8415 **40,50€**
Chrome
Άγκιστρο διπλό



8824-300 99,50€
Chrome | White Matt

Χαρτοθήκη (αντιστρεφόμενη) με εταζέρα για κινητό τηλέφωνο
21 x 10,8 x 10,5 εκ.



8804-300 69,50€
Chrome | White Matt

Εταζέρα με σχισμή αποστράγγισης
21 x 10,8 x 2,5 εκ.



8803-300 66,50€
Chrome | White Matt

Γωνιακή εταζέρα με σχισμή αποστράγγισης
23 x 17 x 2,5 εκ.



8801-300 79,50€
Chrome | White Matt

Σπογγοθήκη - Μπουκαλοθήκη με αφαιρούμενο καλάθι
21 x 10,8 x 7,5 εκ.

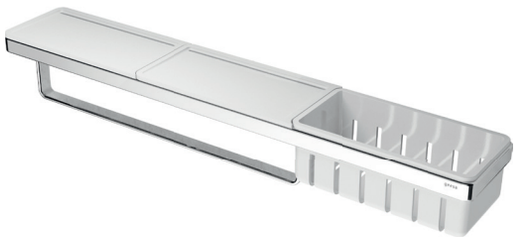

*Έως εξάντλησης των αποθεμάτων

***8854-300 189,00€**
Chrome | White Matt

Εταζέρα (αντιστρεφόμενη) με σχισμή αποστράγγισης, αφαιρούμενο καλάθι και πετσετοκρεμάστρα,
63 x 10,8 x 10,5 εκ.



sealskin

800065-300 5L 55,00€
White Matt

Επιδαπέδιο χαρτοδοχείο



ως καλάθι

Δυνατότητες τοποθέτησης

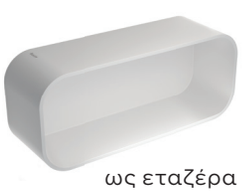

ως εταζέρα

8901-300 39,50€
White Matt

Καλάθι - εταζέρα με αφαιρούμενη θήκη 25 x 11,1 x 8 εκ.



ρυθμιζόμενη θέση καλαθιού κατά 5εκ.

8902-300 155,00€
Chrome | White Matt

Κρεμαστή σπογγοθήκη - μπουκαλοθήκη με 2 άγκιστρα 100% Inox και 2 αφαιρούμενα καλάθια ABS με σχισμή αποστράγγισης 25 x 11,5 x 8 εκ
Προσαρμογή σε κρύσταλλα **6-8-10mm.**



8811-300 75,00€
Chrome | White Matt

Επίτοιχο πιγκάλ με αφαιρούμενο δοχείο 10,8 x 38,5 εκ.

COLOR



21108-48A-300 29,00€
White Matt
Χαρτοθήκη



21108-31A-300 14,00€
White Matt
Άγκιστρο μονό 4 εκ.



21280-32A-300 16,50€
White Matt
Κρεμάστρα 2 αγκίστρων



***21123-38B-300** 29,00€
White Matt
Κρίκος 20 εκ.

*Έως εξάντλησης των αποθεμάτων



***21108-56A-300** 49,00€
White Matt
Λαβή λουτρού / Πετσετοκρεμάστρα 36 εκ.

*Έως εξάντλησης των αποθεμάτων



***21108-38D-300** 25,00€
White Matt
Κρίκος Ø21,6 εκ.

*Έως εξάντλησης των αποθεμάτων





sealskin

800065-300 5L 55,00€
White Matt
Επιδαπέδιο χαρτοδοχείο



***21123-01A-300** 62,00€
White Matt
Πετσετοκρεμάστρα 60 εκ.

*Έως εξάντλησης των αποθεμάτων

COLOR





6509-110 **53,00€**
Inox
Χαρτοθήκη



6513-110 **16,00€**
Inox
Άγκιστρο μονό 3 εκ.

6515-110 **39,50€**
Κρεμάστρα 2 αγκίστρων

BRASS 100% ΟΡΕΙΧΑΛΚΟΣ



9967-110 **42,00€**
Inox
Άγκιστρο μονό 3 εκ.



6507/60-110 **82,00€**
Inox
Πετσετοκρεμάστρα 60 εκ.



6506-110 **71,50€**
Inox
Λαβή λουτρού /
Πετσετοκρεμάστρα 30 εκ.



TIGER
3060-110 **54,00€**
Inox
Επίτοιχος διανομέας 125 ml



TIGER
3035-110 **92,00€**
Inox
Σπογγοθήκη - Μπουκαλοθήκη
36,5 x 13,7 x 9 εκ.

NEO

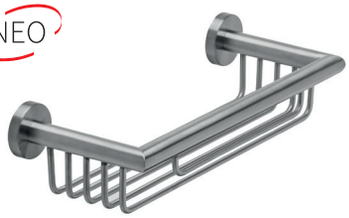

6514-110 **118,00€**
Inox
Σπογγοθήκη - Μπουκαλοθήκη
34,8 x 13 x 8,1 εκ.

NEO



LANGBERGER
2875294-110 **5L** **59,00€**
Inox
Επιδαπέδιο χαρτοδοχείο
14 x 29 x 32 εκ.



6511-110 **85,00€**
Inox
Επίτοιχο πιγκάλ
Ø8 x 37,5 εκ.



TIGER
3074-110 **72,00€**
Inox
Επιδαπέδιο πιγκάλ
Ø9,3 x 35,6 εκ.

soft close



sealskin
362412404-400 **3L** **65,00€**
Inox
Επιδαπέδιο χαρτοδοχείο

COLOR



geesa by TIGER
Made in HOLLAND

COOPER Inox - Black Matt

INOX AISI 304

15 ΧΡΟΝΙΑ ΕΓΓΥΗΣΗ



800222-110 **43,00€**
Inox/Black Matt
Χαρτοθήκη



800240-400 **89,00€**
Black Matt
Χαρτοθήκη διπλή, με εταζέρα 28 εκ.



800229-110 **69,00€**
Inox/Black Matt
Επίτοιχο πιγκάλ 8,8 x 12,1 x 39,1 εκ.



800226-110 **24,00€**
Inox
Σετ (2 τμχ.) άγκιστρα μικρά



800228-110 **23,00€**
Inox/Black Matt
Άγκιστρο μεγάλο

soft close



sealskin
362412404-110 **3L** **65,00€**
Inox
Επιδαπέδιο χαρτοδοχείο



800234-110 **75,00€**
Inox/Black Matt
Σπογγοθήκη 28 εκ.



800235-110 **65,00€**
Inox/Black Matt
Σπογγοθήκη γωνιακή 21 x 21 εκ.

NEO



LANGBERGER
2875294-110 **5L** **59,00€**
Inox
Επιδαπέδιο χαρτοδοχείο 14 x 29 x 32 εκ.

COLOR







ΑΞΕΣΟΥΑΡ ΚΑΜΠΙΝΑΣ

15 ΧΡΟΝΙΑ ΕΓΓΥΝΗΣΗ





8902-400 **155,00€**

Black Matt

Κρεμαστή σπογγοθήκη - μπουκαλοθήκη με 2 άγκιστρα 100% Inox και 2 αφαιρούμενα καλάθια ABS με σχισμή αποστράγγισης 25x11,5x8 εκ.. Προσαρμογή σε κρύσταλλα **6-8-10 mm.**





Sirene

DES 3831-401 **325,00€**

Black Matt

Ακρυλικό κάθισμα μπάνιου 38 x 31 x 31 εκ. ύψος.

ΑΞΕΣΟΥΑΡ ΚΑΜΠΙΝΑΣ

15 ΧΡΟΝΙΑ ΕΓΓΥΗΣΗ





2x3 KG

ρυθμιζόμενη θέση καλαθιού κατά 5εκ.

8902-300 **155,00€**
Chrome | White Matt

Κρεμαστή σπογγοθήκη - μπουκαλοθήκη με 2 άγκιστρα 100% Inox και 2 αφαιρούμενα καλάθια ABS με σχισμή αποστράγγισης 25 x 11,5 x 8 εκ
Προσαρμογή σε κρύσταλλα **6-8-10 mm.**



για κρύσταλλα **6-8 mm**.

sealskin
9001019-400 **49,00€**
Black Matt

Καθαριστήρας τζαμιών με κρεμαστή βάση, 24x20,2 εκ.



Sirene
DES 3831-301 **235,00€**
White Matt

Ακρυλικό κάθισμα μπάνιου 38 x 31 x 31 εκ. ύψος.

COLOR

Rose Gold Brushed PVD

NEO

INOX AISI 304

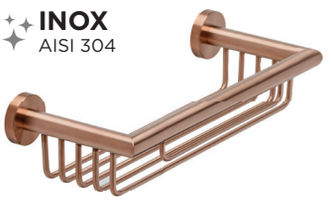

6514-811 **189,00€**

Rose Gold Brushed PVD

Σπογγοθήκη - Μπουκαλοθήκη
34,8 x 13 x 8,1 εκ.

Gold Brushed PVD

INOX AISI 304

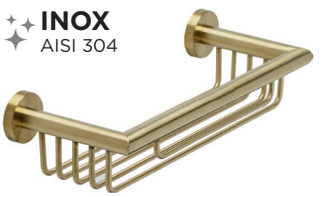

6514-201 **189,00€**

Gold Brushed PVD

Σπογγοθήκη - Μπουκαλοθήκη
34,8 x 13 x 8,1 εκ.



9914-201 **205,00€**

Gold Brushed PVD

Μπουκαλοθήκη 35 x 7,7 x 7 εκ.

Antique Brass

NEO

INOX AISI 304



6514-221 **198,00€**

Antique Brass

Σπογγοθήκη - Μπουκαλοθήκη
34,8 x 13 x 8,1 εκ.

Black Brushed PVD

INOX AISI 304



6514-410 **189,00€**

Black Brushed PVD

Σπογγοθήκη - Μπουκαλοθήκη
34,8 x 13 x 8,1 εκ.



7214-411 **49,50€**

Black Brushed PVD

Σπογγοθήκη - Μπουκαλοθήκη
25 x 11,8 x 9,5 εκ.

Black Matt



8801-400 **83,00€**
Black Matt

Σπογγοθήκη - Μπουκαλοθήκημε αφαιρούμενο καλάθι 21x10,8x7,5εκ.



9914-400 **171,00€**
Black Matt

Μπουκαλοθήκη 35 x 7,7 x 7 εκ.

Δυνατότητες τοποθέτησης
ως εταζέρα | ως καλάθι



8901-400 **39,50€**
Black Matt

Καλάθι - εταζέρα με αφαιρούμενη θήκη 25 x 11,1 x 8 εκ.

INOX AISI 304



TIGER

3035-400 **92,00€**
Black Matt

Σπογγοθήκη - Μπουκαλοθήκη 36,5 x 13,7 x 9 εκ.



7214-400 **35,00€**
Black Matt

Σπογγοθήκη - Μπουκαλοθήκη 25 x 11,8 x 9,5 εκ.

INOX AISI 304

NEO



6514-400 **149,00€**
Black Matt

Σπογγοθήκη - Μπουκαλοθήκη 34,8 x 13 x 8,1 εκ.

Inox

INOX AISI 304

NEO



6514-110 **118,00€**
Inox

Σπογγοθήκη - Μπουκαλοθήκη 34,8 x 13 x 8,1 εκ.

INOX AISI 304



800235-110 **65,00€**
Inox/Black Matt

Σπογγοθήκη γωνιακή 21 x 21 εκ.

White Matt



8801-300 **79,50€**
Chrome | White Matt

Σπογγοθήκη - Μπουκαλοθήκη με αφαιρούμενο καλάθι 21 x 10,8 x 7,5 εκ.

INOX AISI 304



TIGER

3035-110 **92,00€**
Inox

Σπογγοθήκη - Μπουκαλοθήκη 36,5 x 13,7 x 9 εκ.

INOX AISI 304



800234-110 **75,00€**
Inox/Black Matt

Σπογγοθήκη 28 εκ.

Δυνατότητες τοποθέτησης
ως εταζέρα | ως καλάθι



8901-300 **39,50€**
White Matt

Καλάθι - εταζέρα με αφαιρούμενη θήκη 25 x 11,1 x 8 εκ.

COLOR







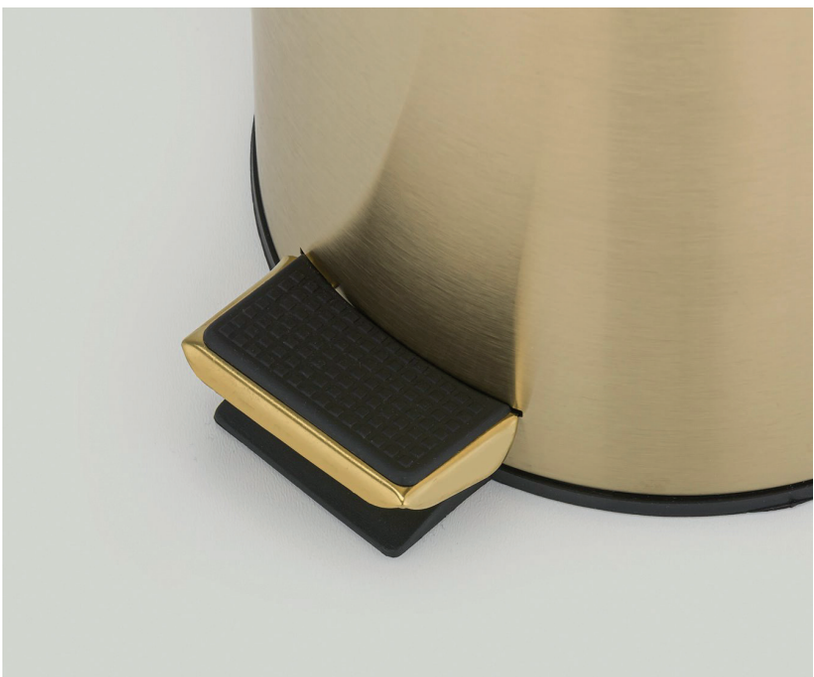

Rose Gold Brushed PVD NEO INOX AISI 304



cora

600-811 3L 89,00€
Rose Gold Brushed PVD
Επιδαπέδιο χαρτοδοχείο Ø17 x 26 εκ.



6511-811 114,00€
Rose Gold Brushed PVD
Επίτοιχο πιγκάλ Ø8 x 37,5 εκ.

Gold Brushed PVD



634-211 3L **89,00€**
Gold Brushed PVD
Επιδαπέδιο χαρτοδοχείο
Ø17 x 26 εκ.

INOX AISI 304



6511-201 **114,00€**
Gold Brushed PVD
Επίτοιχο πιγκάλ Ø8 x 37,5 εκ.



9911-201 **167,00€**
Gold Brushed PVD
Επίτοιχο πιγκάλ 10,6 x 11,3 x 51,9 εκ.

Antique Brass

NEO

INOX AISI 304

cora

soft close



605-221 5L **148,00€**
Antique Brass
Επιδαπέδιο χαρτοδοχείο
Ø20,5 x 27 εκ.



6511-221 **120,00€**
Antique Brass
Επίτοιχο πιγκάλ Ø8 x 37,5 εκ.

Black Brushed PVD



INOX AISI 304

6511-410 **114,00€**
Black Brushed PVD
Επίτοιχο πιγκάλ Ø8 x 37,5 εκ.



7211-411 **78,00€**
Black Brushed PVD
Επίτοιχο πιγκάλ

COLOR

Black Matt



644-400 3L 55,00€
Black Matt
Επίτοιχο χαρτοδοχείο
Ø17 x 23 εκ.



634-400 3L 35,00€
Black Matt
Επιδαπέδιο χαρτοδοχείο
Ø17 x 26 εκ.

soft close



sealskin
800063-400 5L 55,00€
Black Matt
Επιδαπέδιο χαρτοδοχείο
Ø23 x 31 εκ.

NEO



LANGBERGER
2875294-401 5L 59,00€
Black Matt
Επιδαπέδιο χαρτοδοχείο
14 x 29 x 32 εκ.



9911-400 136,00€
Black Matt
Επίτοιχο πιγκάλ
10,6 x 11,3 x 51,9 εκ.



8811-400 84,00€
Black Matt
Επίτοιχο πιγκάλ με αφαιρούμενο
δοχείο 10,8 x 38,5 εκ.

INOX AISI 304



6511-400 95,00€
Black Matt
Επίτοιχο πιγκάλ Ø8 x 37,5 εκ.



TIGER
3074-400 78,00€
Black Matt
Επιδαπέδιο πιγκάλ
Ø9,3 x 35,6 εκ.



7211-400 65,00€
Black Matt
Επίτοιχο πιγκάλ 12,6 x 37,5 εκ.



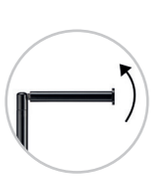

ανακλινόμενη
χαρτοθήκη

sealskin
800203-400 87,00€
Black Matt
Επιδαπ. πιγκάλ με ανακλινόμενη
χαρτοθήκη 25 x 61 x 20εκ.

White Matt



soft close

sealskin

800065-300 5L 55,00€

White Matt

Επιδαπέδιο χαρτοδοχείο
Ø23 x 31 εκ.



8811-300 75,00€

Chrome/White Matt

Επίτοιχο πιγκάλ
10,8 x 38,5 εκ.

Inox

soft close



INOX
AISI
304

sealskin

362412404-110 3L 65,00€

Inox

Επιδαπέδιο χαρτοδοχείο
Ø17,5 x 25 εκ.

NEO



LANGBERGER

2875294-110 5L 59,00€

Inox

Επιδαπέδιο χαρτοδοχείο
14 x 29 x 32 εκ.



TIGER

3074-110 72,00€

Inox

Επιδαπέδιο πιγκάλ
Ø9,3 x 35,6 εκ.

INOX
AISI 304



6511-110 85,00€

Inox

Επίτοιχο πιγκάλ
Ø8 x 37,5 εκ.



TIGER

800229-110 69,00€

Inox/Black Matt

Επίτοιχο πιγκάλ
8,8 x 12,1 x 39,1 εκ.

COLOR









Rose Gold Brushed PVD

NEO

INOX
AISI
304



6513-811 19,50€
Rose Gold Brushed PVD
Άγκιστρο μονό 3 εκ.

Gold Brushed PVD

INOX
AISI
304



6513-201 19,50€
Gold Brushed PVD
Άγκιστρο μονό 3 εκ.

BRASS
100% ΟΡΕΙΧΑΛΚΟΣ



9967-201 49,00€
Gold Brushed PVD
Άγκιστρο μονό 3 εκ.

Antique Brass

NEO

INOX
AISI
304



6513-221 20,00€
Antique Brass
Άγκιστρο μονό 3 εκ.

Black Brushed PVD

INOX
AISI
304



6513-410 19,50€
Black Brushed PVD
Άγκιστρο μονό 3 εκ.



7213-411 21,00€
Black Brushed PVD
Άγκιστρο μονό Ø2,5 x 2 εκ.

7245-411 24,00€
Άγκιστρο μεγάλο Ø5,4 x 1,9 εκ.



7215-411 56,00€
Black Brushed PVD
Άγκιστρο διπλό 11,5 x 4,6 εκ.

Black Matt

BRASS
100% ΟΡΕΙΧΑΛΚΟΣ



9967-400 37,00€
Black Matt
Άγκιστρο μονό 3 εκ.



8413-400 38,50€
Black Matt
Άγκιστρο μονό

8415-400 42,00€
Άγκιστρο διπλό



6513-400 19,50€
Black Matt
Άγκιστρο μονό 3 εκ.

6515-400 49,50€
Κρεμάστρα 2 αγκίστρων



LANGBERGER
21123-32B-400 16,00€
Black Matt
Άγκιστρο διπλό



LANGBERGER
21108-31A-400 14,00€
Black Matt
Άγκιστρο μονό 4εκ.

21280-32A-400 16,50€
Κρεμάστρα 2 αγκίστρων



7213-400 16,00€
Black Matt
Άγκιστρο μονό Ø2,5 x 2 εκ.

7245-400 19,50€
Άγκιστρο μεγάλο Ø5,4 x 1,9 εκ.

Black Matt



7215-400 30,50€
Black Matt
Άγκιστρο διπλό 11,5 x 4,6 εκ.

White Matt



LANGBERGER
21108-31A-300 14,00€
White Matt
Άγκιστρο μονό 4 εκ.

21280-32A-300 16,50€
Κρεμάστρα 2 αγκίστρων

Inox

INOX
AISI
304



6513-110 16,00€
Inox
Άγκιστρο μονό 3 εκ.

6515-110 39,50€
Κρεμάστρα 2 αγκίστρων

COLOR

Inox

BRASS
100% ΟΡΕΙΧΑΛΚΟΣ



9967-110 42,00€
Inox
Άγκιστρο μονό 3 εκ.



800226-110 24,00€
Inox
Σετ (2 τμχ.) άγκιστρα μικρά



800228-110 23,00€
Inox/Black Matt
Άγκιστρο μεγάλο


geesa

Αξεσουάρ Μπάνιου

Forever Shine

Chrome

Geesa

CRAFT	408
FRAME	404
NEMOX	402
OPAL	412
STANDARD - HOTELIA	416

Langberger

SERIES 280	410
SERIES 108	415
SERIES 123	406

ΑΞΕΣΟΥΑΡ ΚΑΜΠΙΝΑΣ	418
ΑΓΚΙΣΤΡΑ Chrome	424
BASKET Chrome	421
ΧΑΡΤΟΔΟΧΕΙΑ - ΠΙΓΚΑΛ Chrome	422
ΣΕΣΟΥΑΡ - ΚΑΘΡΕΠΤΕΣ	427

Τεχνικά σχέδια 476





6509 **45,50€**
Chrome
Χαρτοθήκη



6513 **15,00€**
Chrome
Άγκιστρο μονό 3 εκ.

6515 **42,50€**
Κρεμάστρα 2 αγκίστρων



BRASS 100% ΟΡΕΙΧΑΛΚΟΣ
LANGBERGER
33531A **9,00€**
Chrome
Άγκιστρο μονό 3 εκ.

100% INOX



TIGER
3035-100 **92,00€**
Chrome
Σπογγοθήκη - Μπουκαλοθήκη
36,5 x 13,7 x 9 εκ.

NEO

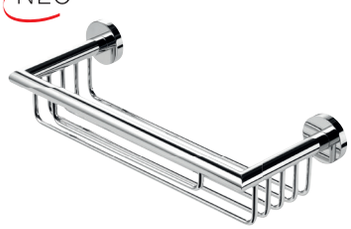

6514 **135,00€**
Chrome
Σπογγοθήκη - Μπουκαλοθήκη
34,8 x 13 x 8,1 εκ.



6504 **65,00€**
Chrome
Κρίκος Ø18,3 εκ.



6507/60 **85,00€**
Chrome
Πετσετοκρεμάστρα 60 εκ.



6506 **70,50€**
Chrome
Λαβή λουτρού /
Πετσετοκρεμάστρα 30 εκ.

100% INOX

Διαθέσιμο έως εξάντλησης



TIGER
13210-100 **29,00€**
Chrome
Επικαθήμενος διανομέας 135 ml

100% INOX



634-100 **3L** **27,50€**
Chrome
Επιδαπέδιο χαρτοδοχείο
Ø17 x 26 εκ.

100% INOX



635 **5L** **34,00€**
Chrome
Επιδαπέδιο χαρτοδοχείο
Ø20,5 x 27 εκ.

100% INOX

soft close



645-100 **5L** **53,00€**
Chrome
Επιδαπέδιο χαρτοδοχείο
Ø20 x 28 εκ.



6511-100 **79,50€**
Chrome
Επίτοιχο πιγκάλ
Ø8 x 37,5 εκ.



6510 **79,00€**
Chrome
Επιδαπέδιο πιγκάλ
Ø8 x 37,5 εκ.

BRASS
100% ΟΡΕΙΧΑΛΚΟΣ



ανακλινόμενη
χαρτοθήκη



sealskin
800204-100 **87,00€**
Chrome
Επιδαπ. πιγκάλ με ανακλινόμενη
χαρτοθήκη 25 x 61 x 20εκ.



BRASS
100% ΟΡΕΙΧΑΛΚΟΣ

sealskin
800202-100 **115,00€**
Chrome
Επιδαπέδια πετσετοκρεμάστρα
3 θέσεων, 49 x 20 x 90 εκ.





CHROME









9967 **35,00€**
Chrome
Άγκιστρο μονό 3 εκ.



8413 **34,00€**
Chrome
Άγκιστρο μονό



8415 **40,50€**
Chrome
Άγκιστρο διπλό



8824-300 99,50€
Chrome | White Matt

Χαρτοθήκη (αντιστρεφόμενη) με εταζέρα για κινητό τηλέφωνο
21 x 10,8 x 10,5 εκ.



8804-300 69,50€
Chrome | White Matt

Εταζέρα με σχισμή αποστράγγισης
21 x 10,8 x 2,5 εκ.



8803-300 66,50€
Chrome | White Matt

Γωνιακή εταζέρα με σχισμή αποστράγγισης
23 x 17 x 2,5 εκ.



8801-300 79,50€
Chrome | White Matt

Σπογγοθήκη - Μπουκαλοθήκη με αφαιρούμενο καλάθι
21 x 10,8 x 7,5 εκ.

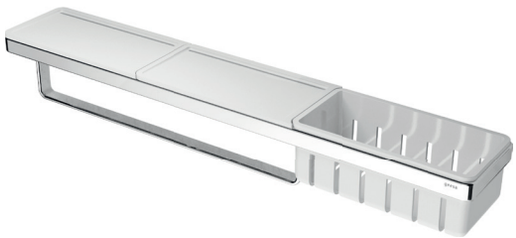

*Έως εξάντλησης των αποθεμάτων

***8854-300 189,00€**
Chrome | White Matt

Εταζέρα (αντιστρεφόμενη) με σχισμή αποστράγγισης, αφαιρούμενο καλάθι και πετσετοκρεμάστρα,
63 x 10,8 x 10,5 εκ.



sealskin

800065-300 5L 55,00€
White Matt

Επιδαπέδιο χαρτοδοχείο



ως καλάθι

Δυνατότητες τοποθέτησης

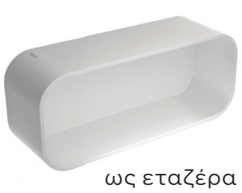

ως εταζέρα

8901-300 39,50€
White Matt

Καλάθι - εταζέρα με αφαιρούμενη θήκη 25 x 11,1 x 8 εκ.



ρυθμιζόμενη θέση καλαθιού κατά 5εκ.

8902-300 155,00€
Chrome | White Matt

Κρεμαστή σπογγοθήκη - μπουκαλοθήκη με 2 άγκιστρα 100% Inox και 2 αφαιρούμενα καλάθια ABS με σχισμή αποστράγγισης 25 x 11,5 x 8 εκ
Προσαρμογή σε κρύσταλλα **6-8-10mm.**



8811-300 75,00€
Chrome | White Matt

Επίτοιχο πιγκάλ με αφαιρούμενο δοχείο 10,8 x 38,5 εκ.

CHROME





21123-43B **36,00€**
Chrome
Χαρτοθήκη

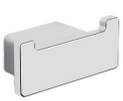

21123-32B **16,00€**
Chrome
Άγκιστρο διπλό



33031A **12,00€**
Chrome
Άγκιστρο μονό



21280-60B **78,00€**
Chrome
Σαπουνοσπογγοθήκη 25 x 14 x 3 εκ.



21123-38B **39,50€**
Chrome
Κρίκος 20 εκ.



*Έως εξάντλησης των απόθεμάτων

***21113-13A** **20,00€**
Chrome
Επιδαπέδια ποτηροθήκη



21123-01A **69,50€**
Chrome
Πετσετοκρεμάστρα 60 εκ.



21113-56A **64,00€**
Chrome
Λαβή λουτρού /
Πετσετοκρεμάστρα 30 εκ.



sealskin
800202-100 **115,00€**
Chrome
Πετσετοκρεμάστρα 3 θέσεων,
49 x 20 x 90 εκ.



2775660 **87,00€**
Chrome
Γωνιακή σπογγοθήκη -
Μπουκαλοθήκη με λευκή
αφαιρούμενη θήκη
16,47 x 16,79 x 6,7 εκ.



2775560 **86,00€**
Chrome
Σπογγοθήκη - Μπουκαλοθήκη
με λευκή αφαιρούμενη θήκη
21,95 x 11,2 x 6,7 εκ.

100% INOX



geesa
634-100 3L **27,50€**
Chrome
Επιδαπέδιο χαρτοδοχείο
Ø17 x 26 εκ.

100% INOX



geesa
635 5L **34,00€**
Chrome
Επιδαπέδιο χαρτοδοχείο
Ø20,5 x 27 εκ.

100% INOX

soft close



geesa
645-100 5L **53,00€**
Chrome
Επιδαπέδιο χαρτοδοχείο
Ø20 x 28 εκ.

100% INOX



geesa
6511-100 **79,50€**
Chrome
Επίτοιχο πιγκάλ
Ø8 x 37,5 εκ.

100% INOX



geesa
6510 **79,00€**
Chrome
Επιδαπέδιο πιγκάλ
Ø8 x 37,5 εκ.



ανακλινόμενη
χαρτοθήκη



sealskin
800204-100 **87,00€**
Chrome
Επιδαπ. πιγκάλ με ανακλινόμενη
χαρτοθήκη 25 x 61 x 20εκ.

CHROME





1524-110 **76,00€**
Chrome
Χαρτοθήκη με εταζέρα



1508-110 **52,00€**
Chrome
Χαρτοθήκη με κάλυμμα



1509-110 **41,50€**
Chrome
Χαρτοθήκη



1545-110 **19,50€**
Chrome
Άγκιστρο μονό



1515-110 **30,00€**
Chrome
Άγκιστρο διπλό.



9967 **35,00€**
Chrome
Άγκιστρο μονό 3 εκ.



1512-110 **39,00€**
Chrome
Θήκη εφερδικού χαρτιού



1514-110 **85,00€**
Chrome
Σπογγοθήκη - Μπουκαλοθήκη
25 x 12,6 x 7,8 εκ.



1516-110 **55,00€**
Chrome
Επίτοιχος διανομέας 200 ml

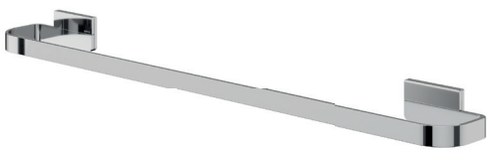

1507/60-110 **79,00€**
Chrome
Πετσετοκρεμάστρα 60 εκ.



1507/45-110 **74,00€**
Chrome
Πετσετοκρεμάστρα 45 εκ.



1511-110 **78,00€**
Chrome
Επίτοιχο πιγκάλ
Ø7.8 x 35,2 εκ.



1504-110 **46,00€**
Chrome
Κρίκος



1506-110 **74,00€**
Chrome
Λαβή λουτρού 30 εκ.



635 5L **34,00€**
Chrome
Επιδαπέδιο χαρτοδοχείο
Ø20,5 x 27 εκ.

CHROME

Στις τιμές δεν συμπεριλαμβάνεται ο Φ.Π.Α.





21280-43C **35,00€**
Chrome
Χαρτοθήκη



21280-38A **45,00€**
Chrome
Κρίκος 20 εκ.



33531A **9,00€**
Chrome
Άγκιστρο μονό 3 εκ.



21701-31A **6,50€**
Chrome
Άγκιστρο μονό 3 εκ.



21280-32A **14,00€**
Chrome
Κρεμάστρα 2 αγκίστρων

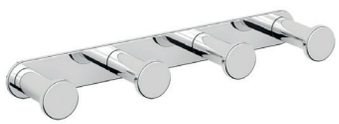

21280-34A **29,00€**
Chrome
Κρεμάστρα 4 αγκίστρων



21280-01A **69,50€**
Chrome

Πετσετοκρεμάστρα 60 εκ.



21280-60B **78,00€**
Chrome

Σαπουνοσπογγοθήκη
25 x 14 x 3 εκ.



sealskin
800202-100 **115,00€**
Chrome

Πετσετοκρεμάστρα 3 θέσεων,
49 x 20 x 90 εκ.



2775660 **87,00€**
Chrome

Γωνιακή σπογγοθήκη -
Μπουκαλοθήκη με λευκή
αφαιρούμενη θήκη
16,47 x 16,79 x 6,7 εκ.



2775560 **86,00€**
Chrome

Σπογγοθήκη - Μπουκαλοθήκη
με λευκή αφαιρούμενη θήκη
21,95 x 11,2 x 6,7 εκ.

100% INOX



geesa
634-100 3L **27,50€**
Chrome

Επιδαπέδιο χαρτοδοχείο
Ø17 x 26 εκ.

100% INOX



geesa
635 5L **34,00€**
Chrome

Επιδαπέδιο χαρτοδοχείο
Ø20,5 x 27 εκ.

100% INOX

soft close



geesa
645-100 5L **53,00€**
Chrome

Επιδαπέδιο χαρτοδοχείο
Ø20 x 28 εκ.

100% INOX



geesa
6511-100 **79,50€**
Chrome

Επίτοιχο πιγκάλ
Ø8 x 37,5 εκ.

100% INOX



geesa
6510 **79,00€**
Chrome

Επιδαπέδιο πιγκάλ
Ø8 x 37,5 εκ.



ανακλινόμενη
χαρτοθήκη



sealskin
800204-100 **87,00€**
Chrome

Επιδαπ. πιγκάλ με ανακλινόμενη
χαρτοθήκη 25 x 61 x 20εκ.

CHROME





7209-100 **25,00€**
Chrome
Χαρτοθήκη



7224-100 **39,50€**
Chrome
Χαρτοθήκη με εταζέρα
18,5 εκ.



7214-100 **32,00€**
Chrome
Σπογγοθήκη - Μπουκαλ.
25 x 11,8 x 9,5 εκ.



7213-100 **14,00€**
Chrome
Άγκιστρο μονό Ø2,5 x 2 εκ.



7245-100 **15,00€**
Chrome
Άγκιστρο μεγάλο Ø5,4 x 1,9 εκ.



7215-100 **23,50€**
Chrome
Άγκιστρο διπλό 11,5 x 4,6 εκ.



LANGBERGER
33531A **9,00€**
Chrome
Άγκιστρο μονό 3 εκ.



7207/60-100 **48,50€**
Chrome
Πετσετοκρεμάστρα 66 εκ.



7204-100 **27,00€**
Chrome
Κρίκος Ø18,2 εκ.

100% INOX



634-100 **3L** **27,50€**
Chrome
Επιδαπέδιο χαρτοδοχείο
Ø17 x 26 εκ.

100% INOX



635 **5L** **34,00€**
Chrome
Επιδαπέδιο χαρτοδοχείο
Ø20,5 x 27 εκ.

100% INOX

soft close



645-100 **5L** **53,00€**
Chrome
Επιδαπέδιο χαρτοδοχείο
Ø20 x 28 εκ.

100% INOX

Έως εξάντλησης των αποθεμάτων



TIGER
13210-100 **29,00€**
Chrome
Επικαθήμενος διανομέας 135 ml



7211-100 **51,50€**
Chrome
Επίτοιχο πιγκάλ
12,6 x 37,5 εκ.





21108-48A **25,00€**
Chrome
Χαρτοθήκη

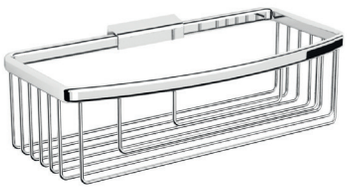

2771360 **59,00€**
Chrome
Σπογγοθήκη - μπουκαλοθήκη
26 x 13,2 x 7,94 εκ.



21108-01A **49,00€**
Chrome
Πετσετοκρεμάστρο 45 εκ.

21108-01B **55,00€**
Chrome
Πετσετοκρεμάστρο 60 εκ.



21108-31A **11,50€**
Chrome
Άγκιστρο μονό 4 εκ.



33531A **9,00€**
Chrome
Άγκιστρο μονό 3 εκ.



21108-32A **23,00€**
Chrome
Άγκιστρο διπλό

100% INOX



geesa

634-100 3L **27,50€**
Chrome
Επιδαπέδιο χαρτοδοχείο
Ø17 x 26 εκ.

100% INOX



geesa

635 5L **34,00€**
Chrome
Επιδαπέδιο χαρτοδοχείο
Ø20,5 x 27 εκ.

100% INOX

soft close



geesa

645-100 5L **53,00€**
Chrome
Επιδαπέδιο χαρτοδοχείο
Ø20 x 28 εκ.



ανακλινόμενη
χαρτοθήκη



sealskin

800204-100 **87,00€**
Chrome
Επιδαπ. πιγκάλ με ανακλινόμενη
χαρτοθήκη 25 x 61 x 20εκ.

100% INOX



geesa

5115 **66,00€**
Chrome
Επίτοιχο πιγκάλ
Ø8,9 x 38 εκ.

100% INOX



geesa

5116 **58,00€**
Chrome
Επιδαπέδιο πιγκάλ
Ø8,9 x 38 εκ.

CHROME





5144 **43,00€**
Chrome
Χαρτοθήκη με κάλυμμα



5254 **16,50€**
Chrome
Άγκιστρο διπλό



2801 **7,00€**
Chrome
Άγκιστρο μονό 3 εκ.



LANGBERGER

33531A **9,00€**

Chrome

Άγκιστρο μονό 3 εκ.



LANGBERGER

33031A **12,00€**

Chrome

Άγκιστρο μονό

100% INOX

Διαθέσιμο έως εξάντλησης



TIGER

13210-100 **29,00€**

Chrome

Επικαθήμενος διανομέας 135 ml



131/25 **35,50€**

Chrome

Λαβή λουτρού 25εκ., Ø20 χιλ.



Διαθέσιμο έως εξάντλησης

5251 **19,00€**

Chrome

Κρίκος 16 εκ.



1217-110 **115,00€**

Inox

Επίτοιχος διανομέας
12,9 x 9,9 x 23,7 εκ. 1.000 ml



134 **35,50€**

Σχοινάκι για ρούχα, αναδιπλούμενο,
μέγιστο μήκος 235 εκ.



1126 **10,90€**

Στοπ πόρτας επιδαπέδιο

5 ΧΡΟΝΙΑ ΕΓΓΥΗΣΗ



1231-110 **135,00€**

Θήκη Inox satin για χειροπετσέτες
28 x 39 x 10,5 εκ.

100% INOX



για
κρύσταλλα
6-8 mm.

sealskin

9001018-100 **47,00€**

Chrome

Καθαριστήρας τζαμιών με κρεμαστή
βάση, 24x20,2 εκ.



sealskin

30746-400 **145,00€**

Black Matt

Επίτοιχη ραφιέρα πετσετών
24 x 12 x 48 εκ.

CHROME

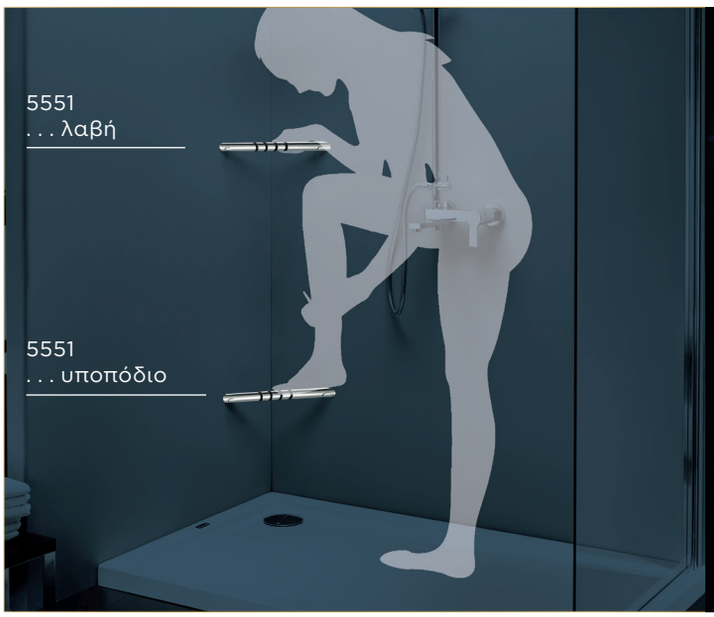





5551 **67,00€**
Chrome

Γωνιακή λαβή λουτρού / Υποπόδιο
34 εκ. με αντιολισθητική επιφάνεια

100% INOX

για
κρύσταλλα
6-8 mm.

sealskin



9001018-100 **47,00€**
Chrome

Καθαριστήρας τζαμιών με κρεμαστή
βάση, 24x20,2 εκ.

100% INOX
TIGER



11182-110 **37,00€**
Inox

Κρεμαστή ράγα 3 αγκίστρων
16 x 3,7 x 6,1 εκ..
Προσαρμογή σε κρύσταλλα **6-8 mm.**

100% INOX
TIGER

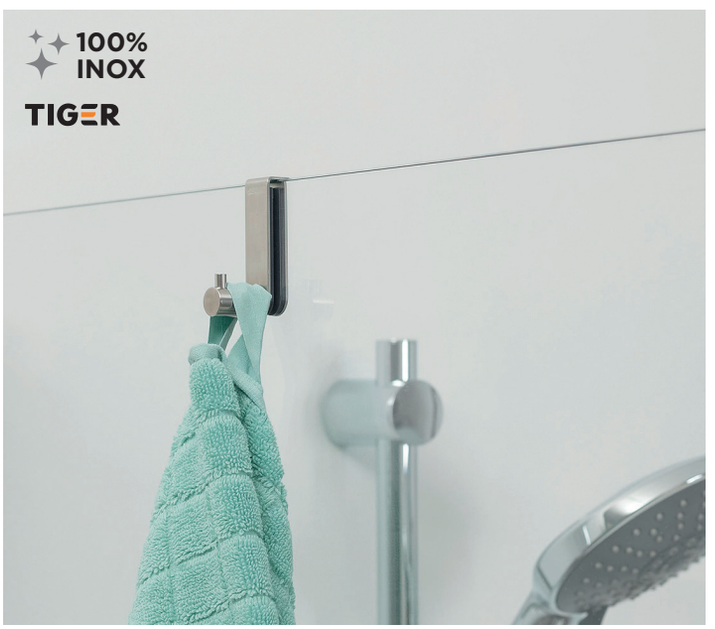

11183-110 **21,00€**
Inox

Κρεμαστό άγκιστρο μονό
16 x 3,7 x 6,1 εκ..
Προσαρμογή σε κρύσταλλα **6-8 mm.**





Sirene

DES 3831-301 235,00€

White Matt

Ακρυλικό κάθισμα μπάνιου
38 x 31 x 31 εκ. ύψος.





2x3 KG

ρυθμιζόμενη θέση καλαθιού κατά 5εκ.

8902-300 155,00€

Chrome | White Matt

Κρεμαστή σπογγοθήκη - μπουκαλοθήκη με 2 άγκιστρα 100% Inox και 2 αφαιρούμενα καλάθια ABS με σχισμή αποστράγγισης 25 x 11,5 x 8 εκ
Προσαρμογή σε κρύσταλλα **6-8-10 mm.**

CHROME


SPA WISDOM
150 ml
EAU D'ORANGE VERTE
HERMÈS

NEO

100% INOX

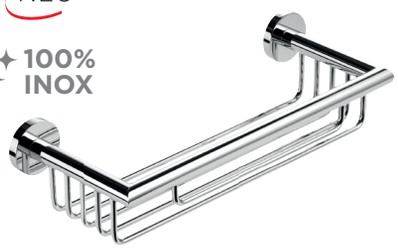

6514 **135,00€**

Chrome

Σπογγοθήκη - Μπουκαλοθήκη
34,8 x 13 x 8,1 εκ.



LANGBERGER

2775660 **87,00€**

Chrome

Γωνιακή σπογγοθήκη - Μπουκαλοθήκη με λευκή αφαιρούμενη θήκη
16,47 x 16,79 x 6,7 εκ.



LANGBERGER

2775560 **86,00€**

Chrome

Σπογγοθήκη - Μπουκαλοθήκη με λευκή αφαιρούμενη θήκη
21,95 x 11,2 x 6,7 εκ.



TIGER

800234-110 **75,00€**

Inox | Black Matt

Σπογγοθήκη 28 εκ.



TIGER

800235-100 **65,00€**

Inox | Black Matt

Σπογγοθήκη γωνιακή
21 x 21 εκ.

NEO



1514-110 **85,00€**

Chrome

Σπογγοθήκη - Μπουκαλοθήκη
25 x 12,6 x 7,8 εκ.

100% INOX



TIGER

3035-100 **92,00€**

Chrome

Σπογγοθήκη - Μπουκαλοθήκη
36,5 x 13,7 x 9 εκ.

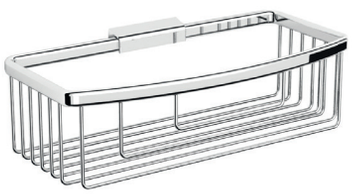

LANGBERGER

2771360 **59,00€**

Chrome

Σπογγοθήκη - Μπουκαλοθήκη
26 x 13,2 x 7,94 εκ.



140 **75,00€**

Chrome

Σπογγοθήκη - Μπουκαλοθήκη
26,5 x 12,5 x 8,5 εκ.

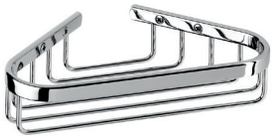

144A **49,50€**

Chrome

Σπογγοθήκη γωνιακή
18 x 22 x 4,7 εκ.

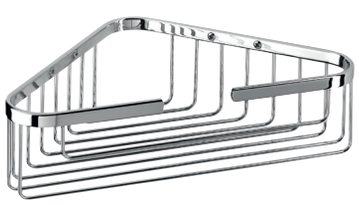

170 **89,80€**

Chrome

Σπογγοθήκη - Μπουκαλοθήκη γωνιακή 26 x 33,5 x 9 εκ.

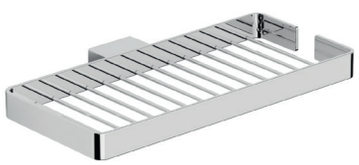

LANGBERGER

21280-60B **78,00€**

Chrome

Σαπουνοσπογγοθήκη
25 x 14 x 3 εκ.

CHROME



Επιδαπέδια

100% INOX



634-100 3L 27,50€
Chrome
Επιδαπέδιο χαρτοδοχείο
Ø17 x 26 εκ.

100% INOX



635 5L 34,00€
Chrome
Επιδαπέδιο χαρτοδοχείο
Ø20,5 x 27 εκ.

100% INOX

soft close



645-100 5L 53,00€
Chrome
Επιδαπέδιο χαρτοδοχείο
Ø20 x 28 εκ.

Επίτοιχα

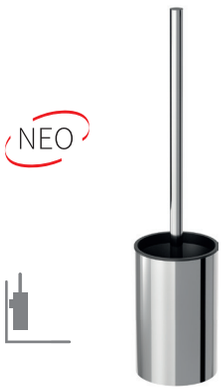

1511-110 **78,00€**
Chrome
Επίτοιχο πιγκάλ
Ø7.8 x 35,2 εκ.



8811-300 **75,00€**
Chrome | White Matt
Επίτοιχο πιγκάλ
10,8 x 38,5 εκ.



7211-100 **51,50€**
Chrome
Επίτοιχο πιγκάλ
12,6 x 37,6 εκ.



6511-100 **79,50€**
Chrome
Επίτοιχο πιγκάλ
Ø8 x 37,5 εκ.



5115 **66,00€**
Chrome
Επίτοιχο πιγκάλ
Ø8,9 x 38 εκ.

Επιδαπέδια



6510 **79,00€**
Chrome
Επιδαπέδιο πιγκάλ
Ø8 x 37,5 εκ.



5116 **58,00€**
Chrome
Επιδαπέδιο πιγκάλ
Ø8,9 x 38 εκ.



800204-100 **87,00€**
Chrome
Επιδαπ. πιγκάλ με ανακλινόμενη χαρτοθήκη 25 x 61 x 20εκ.

CHROME

ΑΓΚΙΣΤΡΑ Chrome

15 ΧΡΟΝΙΑ ΕΓΓΥΗΣΗ





9967 **35,00€**
Chrome
Άγκιστρο μονό 3 εκ.



LANGBERGER
33031A **12,00€**
Chrome
Άγκιστρο μονό



LANGBERGER
21123-32B **16,00€**
Chrome
Άγκιστρο διπλό



8413 **34,00€**
Chrome
Άγκιστρο μονό



8415 **40,50€**
Chrome
Άγκιστρο διπλό



1545-110 **19,50€**
Chrome
Άγκιστρο μονό



2801 **7,00€**
Chrome
Άγκιστρο μονό 3 εκ.



6513 **15,00€**
Chrome
Άγκιστρο μονό 3 εκ.



6515 **42,50€**
Chrome
Κρεμάστρα 2 αγκίστρων



LANGBERGER
21701-31A **6,50€**
Chrome
Άγκιστρο μονό 3 εκ.



LANGBERGER
21280-32A **14,00€**
Chrome
Κρεμάστρα 2 αγκίστρων

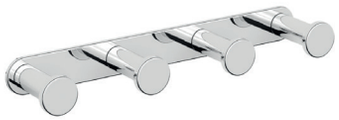

LANGBERGER
21280-34A **29,00€**
Chrome
Κρεμάστρα 4 αγκίστρων



LANGBERGER
33531A **9,00€**
Chrome
Άγκιστρο μονό 3 εκ.



LANGBERGER
21108-31A **11,50€**
Chrome
Άγκιστρο μονό 4 εκ.



LANGBERGER
21108-32A **23,00€**
Chrome
Άγκιστρο διπλό



7213-100 **14,00€**
Chrome
Άγκιστρο μονό Ø2,5 x 2 εκ.



7245-100 **15,00€**
Chrome
Άγκιστρο μονό Ø5,4 x 1,9 εκ.



7215-100 **23,50€**
Chrome
Άγκιστρο διπλό 11,5 x 4,6 εκ.



5254 **16,50€**
Chrome
Άγκιστρο διπλό

NEO


1515-110 **30,00€**
Chrome
Άγκιστρο διπλό.

CHROME





6478-100400 **98,00€**
Chrome | Black
εισφ.ανακύκλωσης 0,18€

Σεσουάρ μαλλιών 3 ταχυτήτων 1600W,
με πρίζα 110/220V
για ξυριστική μηχανή



6476-100300 **98,00€**
Chrome | White
εισφ.ανακύκλωσης 0,18€

Σεσουάρ μαλλιών 3 ταχυτήτων 1600W,
με πρίζα 110/220V
για ξυριστική μηχανή

Luminor® x 3



Διαθέσιμο έως εξάντλησης

FD02-100 **145,00€**
Chrome
εισφ.ανακύκλωσης 0,45€

Φωτιζόμενος LED καθρέπτης
ρεύματος 21,5x21,5 εκ., από 100%
ορείχαλκο, αναδιπλούμενος,
ανακλινόμενος με διπλό βραχίονα και
διακόπτη ON/OFF (μεγεθυντικός x 3)

Luminor® x 3



FD01-100 **159,00€**
Chrome
εισφ.ανακύκλωσης 0,45€

Φωτιζόμενος “Led” καθρέπτης
ρεύματος Ø21,5 εκ., από 100%
ορείχαλκο, αναδιπλούμενος,
ανακλινόμενος με διπλό βραχίονα, και
διακόπτη ON/OFF (μεγεθυντικός x 3)

Luminor® x 3



R5304-100 **58,00€**
Chrome

Καθρέπτης 2πλής όψεως
Ø20 εκ., από 100% ορείχαλκο,
αναδιπλούμενος, ανακλινόμενος με
μονό βραχίονα
(η 1 όψη μεγεθυντική x 3)

CHROME

PERFORMA design
Made in ITALY

VICTORIA

BRASS
100% ΟΡΕΙΧΑΛΚΟΣ

12 ΧΡΟΝΙΑ
ΕΓΓΥΝΗΣΗ

Έως εξάντλησης των αποθεμάτων



Black Matt



604-400 **34,00€**
Black Matt
Χαρτοθήκη



607-400 **28,00€**
Black Matt
Άγκιστρο μονό



614-400 **30,00€**
Black Matt
Κρίκος Ø19,5 εκ.



624-400 **54,00€**
Black Matt
Επίτοιχος διανομέας 125 ml, με White μπουκάλι πορσελάνης



621-400 **61,00€**
Black Matt
Σπογγοθήκη - Μπουκαλοθήκη
24,6 x 15,9 x 6,65 εκ.

Rame



607-222 **34,00€**
Rame
Άγκιστρο μονό



606-222 **65,00€**
Rame
Πετσετοκρεμάστρα 50 εκ.

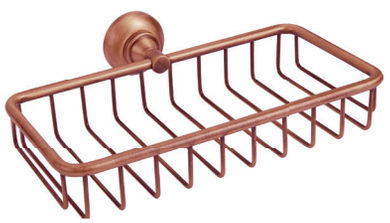

621-222 **81,00€**
Rame
Σπογγοθήκη - Μπουκαλοθήκη
24,6 x 15,9 x 6,65 εκ.



624-222 **62,00€**
Rame
Επίτοιχος διανομέας 125 ml, με White μπουκάλι πορσελάνης



602-222 **85,00€**
Rame
Επίτοιχο πιγκάλ με White μπωλ πορσελάνης

Bronze

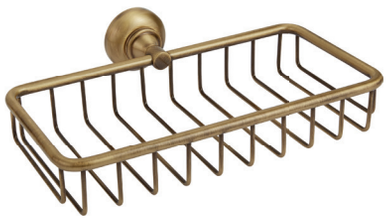

621-220 **75,00€**
Bronze
Σπογγοθήκη - Μπουκαλοθήκη
24,6 x 15,9 x 6,65 εκ.

CHROME

Στις τιμές δεν συμπεριλαμβάνεται ο Φ.Π.Α.

Σημειώσεις

Μηχανισμοί

Μπαταρίες Μπάνιου

ΜΗΧΑΝΙΣΜΟΙ ΜΠΑΤΑΡΙΕΣ ΜΠΑΝΙΟΥ

La Torre		
Κωδικός	Μηχ/σμός	Τιμή
12007	R049.0028.04 (LT25-G25D)	25,00€
12017	R049.0028.04 (LT25-G25D)	25,00€
12019	R049.0026.04 [KN35BHWS (R6NG-B)]	25,00€
12029	R049.0026.04 [KN35BHWS (R6NG-B)]	25,00€
12050	R049.0011.04 LT35GMAKN35A (R6NG-A)	25,00€
12050R	R049.0026.04 KN35BHWS (R6NG-B)	25,00€
12051SP	R049.0011.04 LT35-GMA KN35A (R6NG-A)	25,00€
12060	R049.0026.04 [KN35BHWS (R6NG-B)]	25,00€
12065	R049.0026.04 [KN35BHWS (R6NG-B)]	25,00€
12066	R049.0026.04 [KN35BHWS (R6NG-B)]	25,00€
12208	R049.0026.04 [KN35BHWS (R6NG-B)]	25,00€
12211	R049.0030.04 (K235WBOD8)	25,00€
12507	R049.0016.04 [LT25-G25 (R6NG-E)]	25,00€
12601	R049.0014.04 [NKJ35BHWS (R6-L)]	25,00€
12870	R049.0011.04 LT35GMA KN35A (R6NG-A)	25,00€
34005	R049.0032.04	25,00€
34016	R049.0032.04	25,00€
34032	R049.0002.04	25,00€
34068	R049.0013.04	25,00€
34074	R049.0026.04 [KN35BHWS (R6NG-B)]	25,00€
34078	R049.0002.04	25,00€
34300	R049.0005.04	25,00€
34314	R049.0005.04 μίκτη	25,00€
	R049.0003.04 εκτροπέα	25,00€
35004	R049.0032.04	25,00€
35016	R049.0032.04	25,00€
35032	R049.0002.04	25,00€
35300	R049.0005.04	25,00€
35314	R049.0005.04 μίκτη	25,00€
	R049.0003.04 εκτροπέα	25,00€
35376	R049.0032.04	25,00€
38004	R049.0032.04	25,00€
38016	R049.0032.04	25,00€
38020	R049.0006.04	25,00€
38032	R049.0002.04	25,00€
38102	R049.0018.04	12,50€
38118	R049.0018.04	12,50€
38289	R049.0018.04	12,50€
38300	R049.0005.04	25,00€
38316	R049.0005.04	25,00€
40050R	R049.0026.04 [KN35BHWS (R6NG-B)]	25,00€
40200	R049.0026.04 [KN35BHWS (R6NG-B)]	25,00€
40250	R049.0016.04 [LT25-G25 (R6NG-E)]	25,00€
40501	R049.0016.04 [LT25-G25 (R6NG-E)]	25,00€
40601	R049.0026.04 [KN35BHWS (R6NG-B)]	25,00€
41001	R049.0032.04 (R6-T)	25,00€
41501	R049.0032.04 (R6-T)	25,00€
45001	R049.0017.04 (LT25OP) ή R049.0032.04 (R10072)	25,00€
45050R	R049.0026.04 [KN35BHWS (R6NG-B)]	25,00€
45051	R049.0011.04 LT35GMA KN35A (R6NG-A)	25,00€
45200	R049.0026.04 [KN35BHWS (R6NG-B)]	25,00€

45211	R049.0030.04 (K235WBOD8)	25,00€
46001	R049.0017.04 (LT25OP) ή R049.0032.04 (R10072)	25,00€
46019	R049.0008.04 (R11419)	25,00€
46025	R049.0008.04 (R11419)	25,00€
46026	R049.0008.04 (R11419)	25,00€
46200	R049.0026.04 [KN35BHWS (R6NG-B)]	25,00€
46501	R049.0017.04 (LT25OP) ή R049.0032.04 (R10072)	25,00€
46601	R049.0016.04 [LT25-G25 (R6NG-E)]	25,00€

Eurorama

Κωδικός	Μηχ/σμός	Τιμή
13302	R1954	25,00€
135030SL	R1974	25,00€
135210	R1955	25,00€
135310	R1988	30,00€
135360	R1988	30,00€
135904	R1954	25,00€
142030	R1974	25,00€
142055	R1974	25,00€
142065	R1975	25,00€
142066	R1975	25,00€
142150	R1975	25,00€
142210	R1975	25,00€
142310	R1975	25,00€
142310P	R1975	25,00€
142310XL	R1996 ή R1975	25,00€
142333	R3802	25,00€
142360	R1996	25,00€
144030SL	R1974	25,00€
144055SL	R1974	25,00€
144065	R1975	25,00€
144066	R1975	25,00€
144150	R1975	25,00€
144210	R1975	25,00€
144309P	R1996	25,00€
144310	R1996	25,00€
144333	R3802	25,00€
144360	R1996	25,00€
144904	R1974	25,00€
145030	R1974 ή R1996	25,00€
145055	R1974 ή R1996	25,00€
145065	R1975	25,00€
145066	R1975	25,00€
145150	R1975	25,00€
145210	R1975	25,00€
145210DE	R1975	25,00€
145310	R1996	25,00€
145333	R3802	25,00€
145360	R1996 ή R1974	25,00€
145904	R1974 ή R1996	25,00€
148030SL	R1974	25,00€
148055SL	R1974	25,00€
148210	R1975	25,00€
148309P	R1988 ή R3828	30,00€
148309PP	R1988 ή R3828	30,00€
145310P	R1996	25,00€
148359	R1988 ή R3828	30,00€
148950	R1974	25,00€
167030SL	R1974 ή R1954	25,00€
167055SL	R1974 ή R1954	25,00€
167065	R1954	25,00€
167066	R1954	25,00€
167309	R1988	30,00€
167309P	R1988	30,00€
167901	ζεστό R1541	55,00€
167901	κρύο R1540	55,00€
167954	R1974 ή R1954	25,00€
168030SL	R1974 ή R1954	25,00€
168055SL	R1974 ή R1954	25,00€
168065	R1954	25,00€
168309	R1988	30,00€
168309P	R1988	30,00€

168901	ζεστό R1541	55,00€
168901	κρύο R1540	55,00€
168954	R1974 ή R1954	25,00€
174030	R1974	25,00€
174055	R1974	25,00€
174210	R1975	25,00€
174309P	R1996	25,00€
174310	R1996	25,00€
174360	R1996	25,00€
174904	R1974	25,00€
175030	R1974	25,00€
175055	R1974	25,00€
175210DE	R1975	25,00€
175309P	R1996	25,00€
175310	R1996	25,00€
175360	R1996	25,00€
175904	R1974	25,00€
178030SL	R1954	25,00€
178055SL	R1954	25,00€
178065	R1954	25,00€
178309	R1988	30,00€
178309P	R1988	30,00€
178331	R1503 & R1524	15,00€
178954	R1954	25,00€
613065	R3830	65,00€
613066	R3830	65,00€
615065	R 3830 ή R3818	65,00€
	DIVERTER: R3822	40,00€
615066	R 3830 ή R3818	65,00€
	DIVERTER: R3822	40,00€
712065	R1975	25,00€
712066	R1975	25,00€
750033ASL	R3804	65,00€
750033NQSL	R3806	65,00€
R5309	R1974	25,00€

Bugnatese

Κωδικός	Μηχ/σμός	Τιμή
800	19284	10,00€
CD 801	19284	10,00€
812	19284	10,00€
834	19284	10,00€
844	19284	10,00€
869	19284	10,00€
6330	19600	25,00€
6300	"19601 ή 19601/2 απαραίτητη φωτό" `	25,00€
6313		25,00€
6317		25,00€
6319		25,00€
6323		25,00€
6336		25,00€
6419		25,00€
6345	"R049.0026.04 [KN35BHWS (R6NG-B)]"	25,00€
6372	19600	25,00€

Cora

Κωδικός	Μηχ/σμός	Τιμή
350065	R600260	20,00€
350066	R600260	20,00€
3500	35D1XXX	15,00€
3511	WH26H10	15,00€
3513	WH26H10	15,00€
3518	25D1XXX	15,00€
3555	35D1XXX	15,00€
6111	R600310	20,00€
6113	R600310	20,00€
6118	R600260	20,00€
6150	R600260	20,00€
7200	30D11XX	15,00€
7211	WH26H10	15,00€
7213	WH26H10	15,00€
7218	25D1XXX	15,00€
7255	35D1XXX	15,00€
720066	30D11XX	15,00€

Almar		
Κωδικός	Μηχ/σμός	Τιμή
E136004	E095023	20,00€
E136005	E095023	20,00€

Vicario		
Κωδικός	Μηχ/σμός	Τιμή
512010	16001909	45,00€
512041	16001909	45,00€
512045	16000007	45,00€
512050	16000007	45,00€
512050D	16000007	45,00€
512065	16000007	45,00€
512100	16000007	45,00€
500010	16001909	45,00€
500015	16001909	45,00€
500040	16001909	45,00€
500041	16001909	45,00€
500045	16000007	45,00€
500050	16000007	45,00€
500050D	16000007	45,00€
500065	16000007	45,00€
500066	16000007	45,00€
500100	16000007	45,00€
515010	16001909	45,00€
515041	16001909	45,00€
515043	κρύο 16000648	35,00€
	ζεστό 16000649	35,00€
515045	16000007	45,00€
515050	16000007	45,00€
515050D	16000007	45,00€
516010	16003421	45,00€
516041	16003421	45,00€
516043	κρύο 16001881	30,00€
	ζεστό 16001882	30,00€
516045	16000007	45,00€
516046	κρύο 16000648	35,00€
	ζεστό 16000649	35,00€
516050	16000007	45,00€
516053	16000007	45,00€
518010	16003839	35,00€
518041	16002253	40,00€
518045	16000007	45,00€
518050	16000007	45,00€
518050D	16000007	45,00€
610010	16002253	40,00€
610015	16002253	40,00€
610041	16002253	40,00€
610045	16000007	45,00€
610050	16000007	45,00€
610050D	16000007	45,00€
610100	16000007	45,00€
700065	16000007	45,00€

Τεχνικά Σχέδια

Μπαταρίες Μπάνιου

COSMO 316L

6111

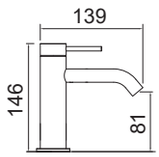

6113

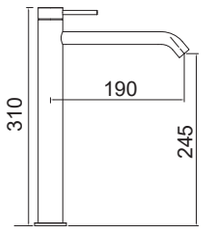

6118

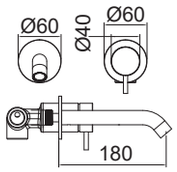

6150

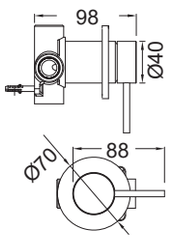

6151

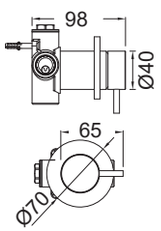

ELETTA TECNO - ELETTA CHESTER

167030SL

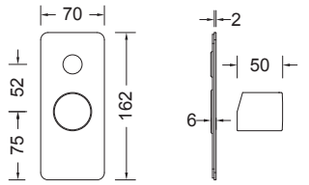

167055SL - 168055SL

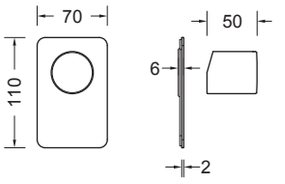

167065 BLACK BRUSHED
168065 BRONZE & GOLD BRUSHED

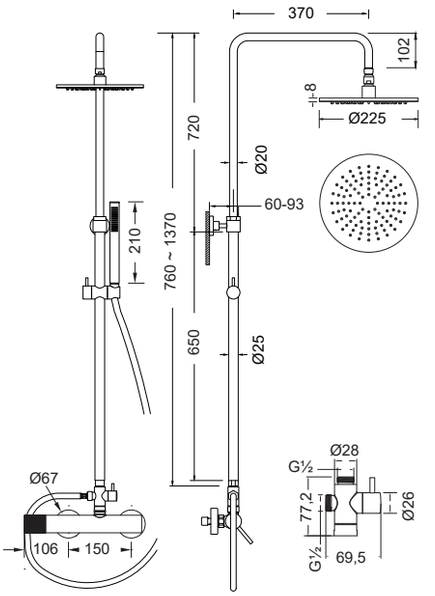

167065
BLACK MATT, CHROME, INOX

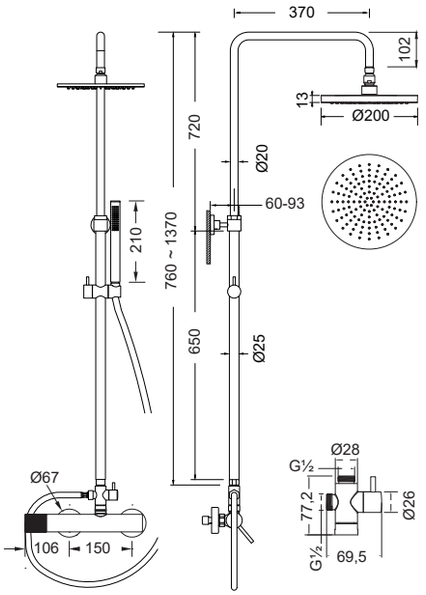

167066

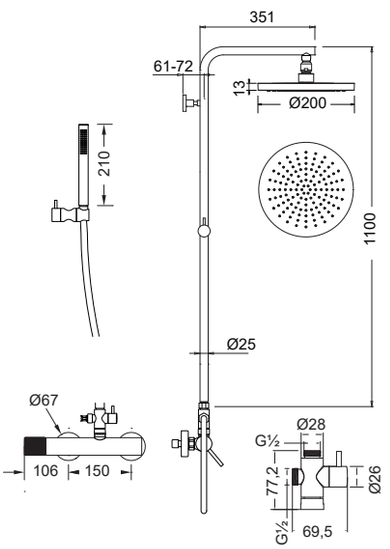

167309 - 168309

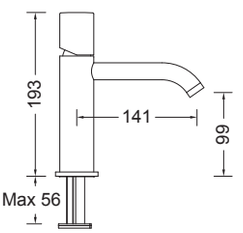

167309P

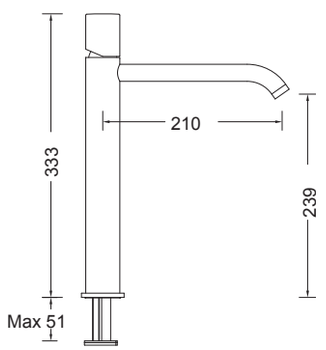

167901 - 168901

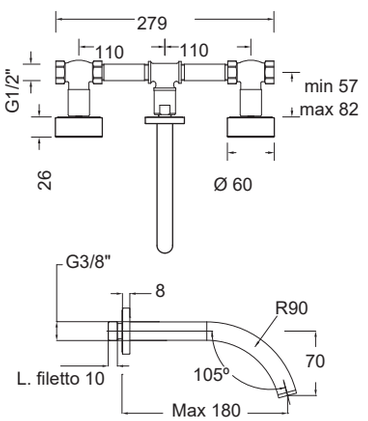

167954

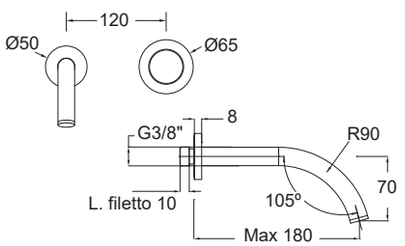

ELLE 316 - ELLE CHROME

35004 - .34005

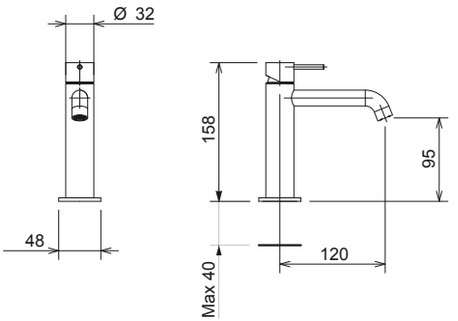

35016 - 34016

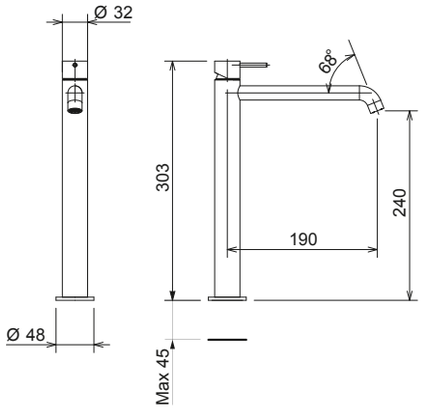

35032 - 34032

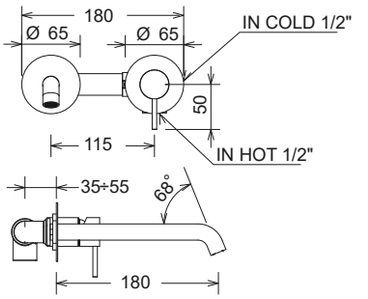

34074

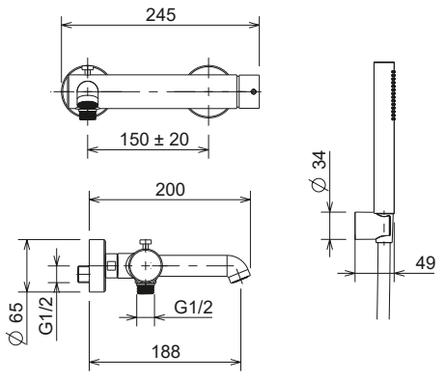

35300 - 34300

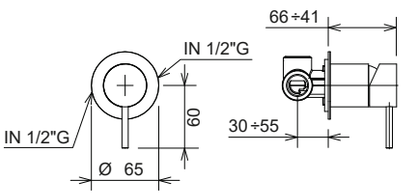

34304

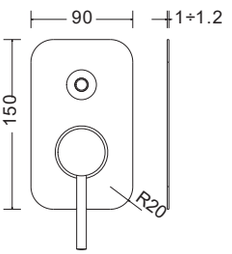

35314 - 35376 - 34314 - 34376

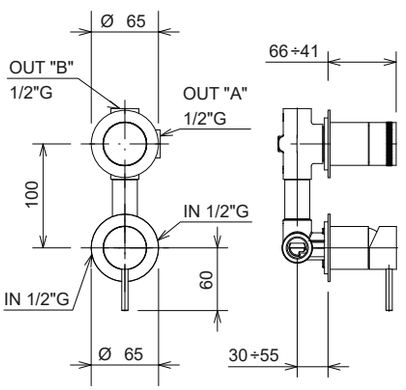

34065

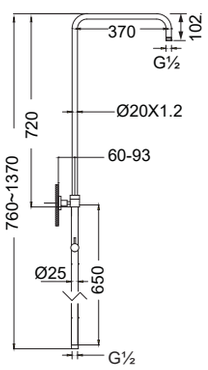

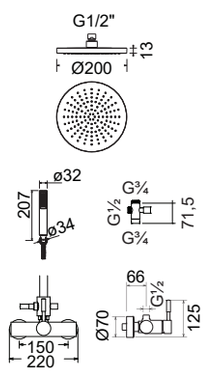

34066

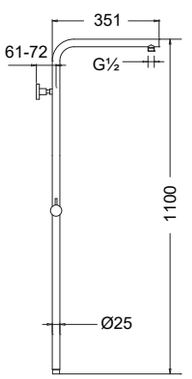

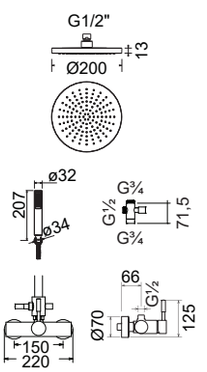

34078

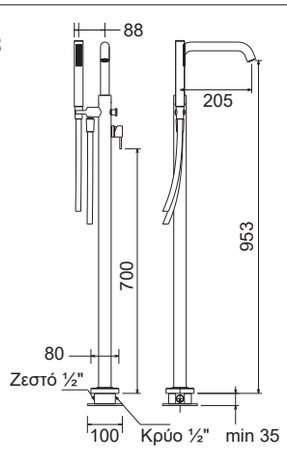

ELLE CROSS

38004

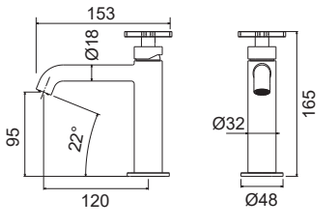

38016

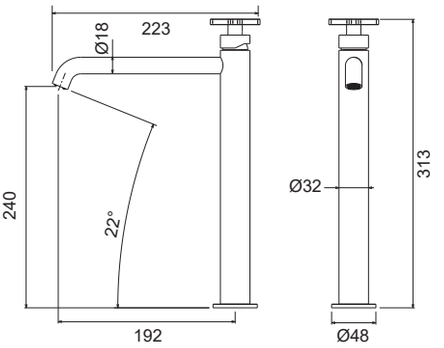

38020

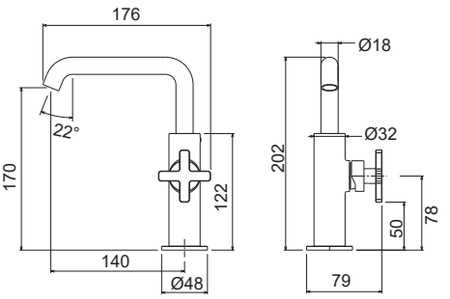

38102

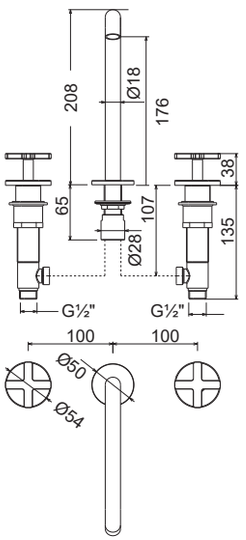

38032

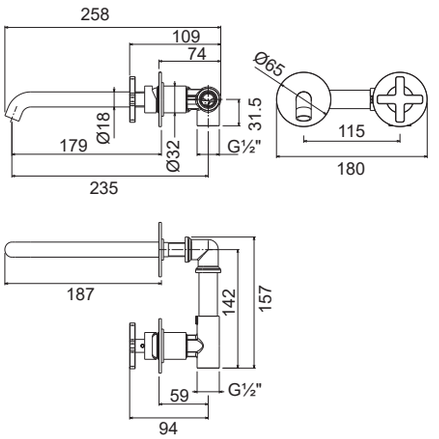

38118

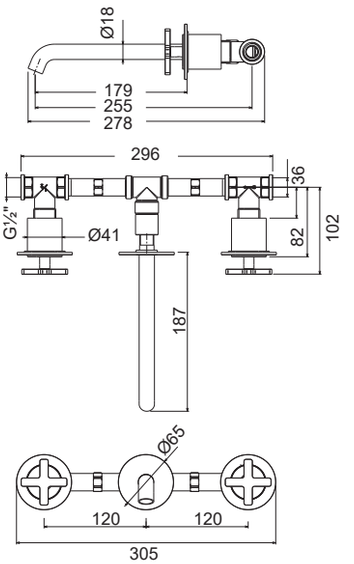

38300

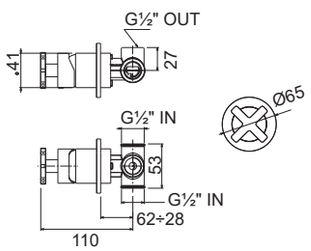

38316

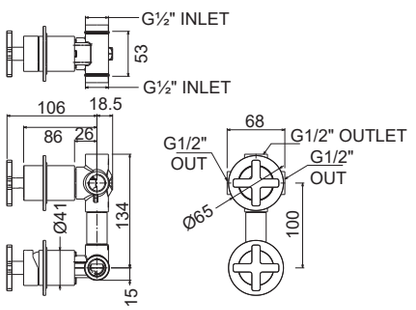

38289

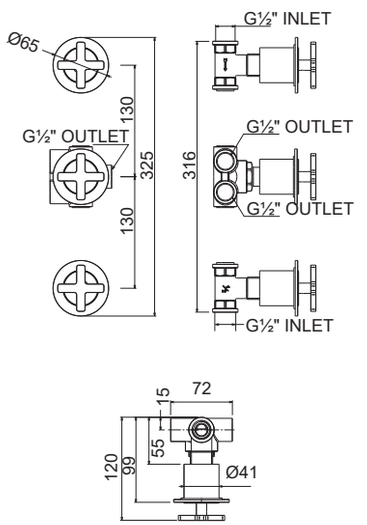

GLAM

34374

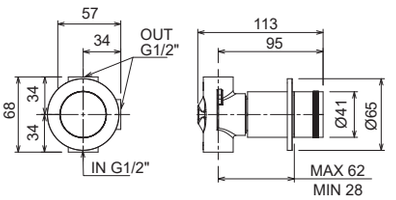

34376

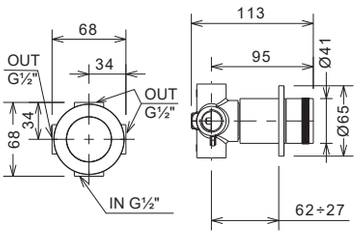

610010

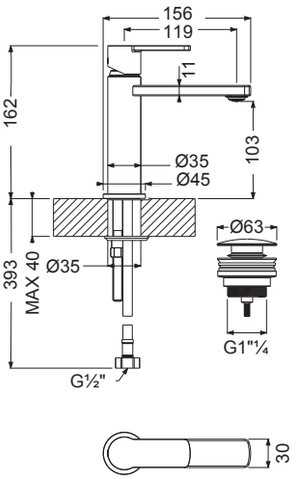

610015

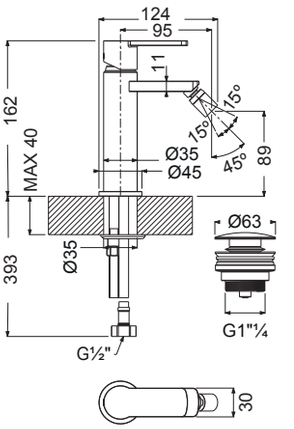

610041

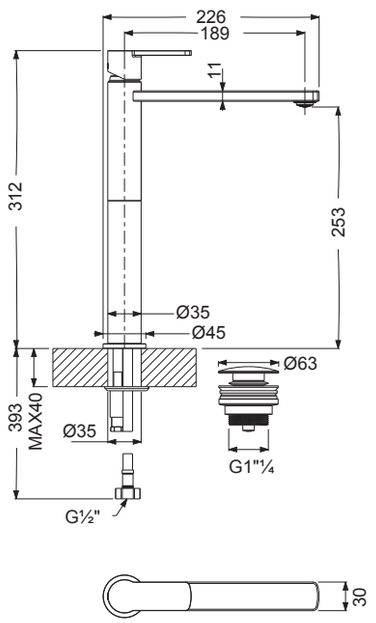

610045

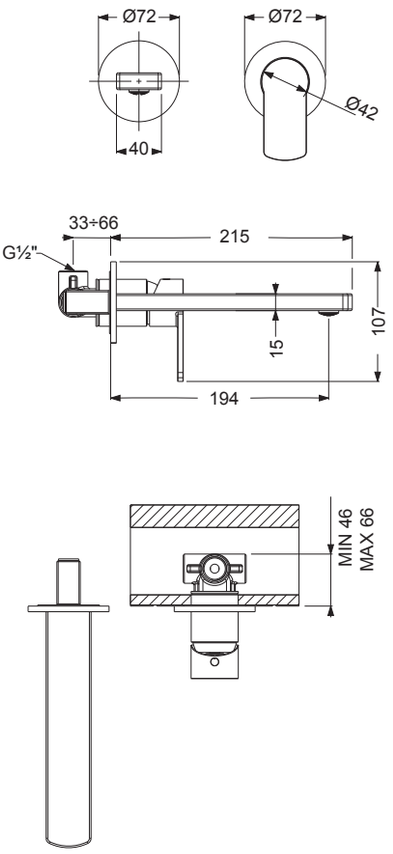

610050

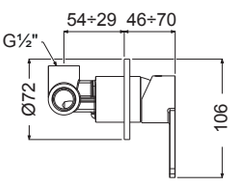

610050D

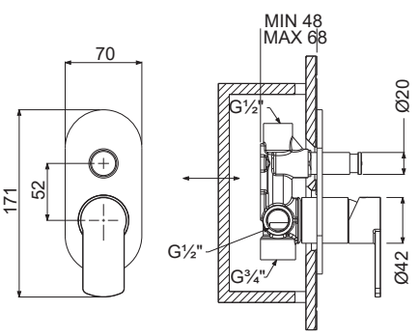

GLAM

610100

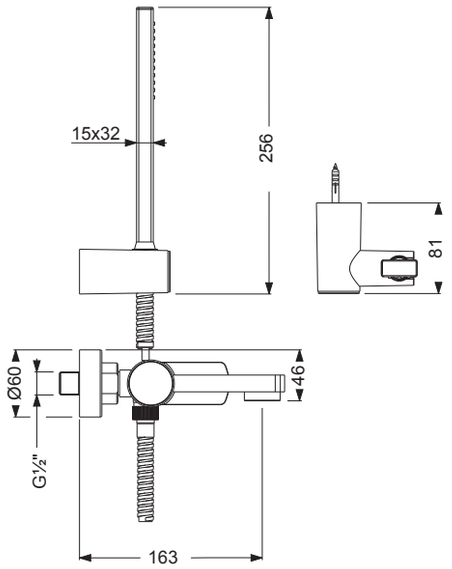

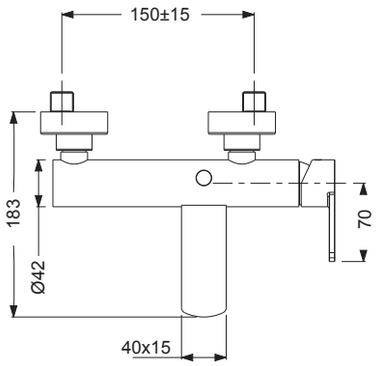

712065

με κολώνα ρυθμιζόμενου ύψους

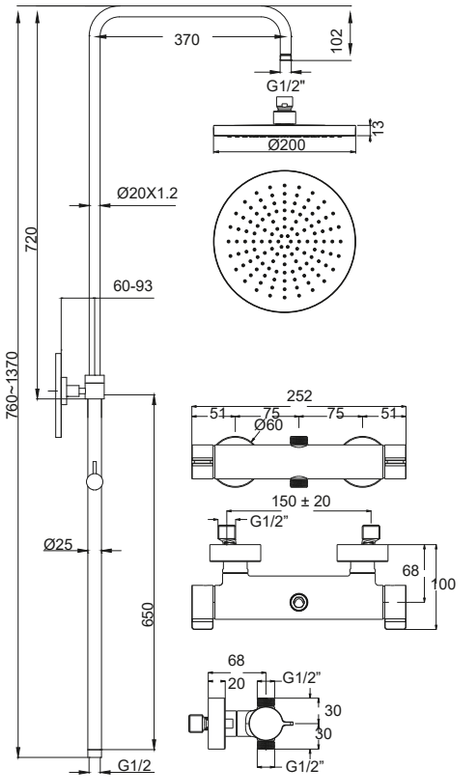

712066

με κολώνα σταθερού ύψους

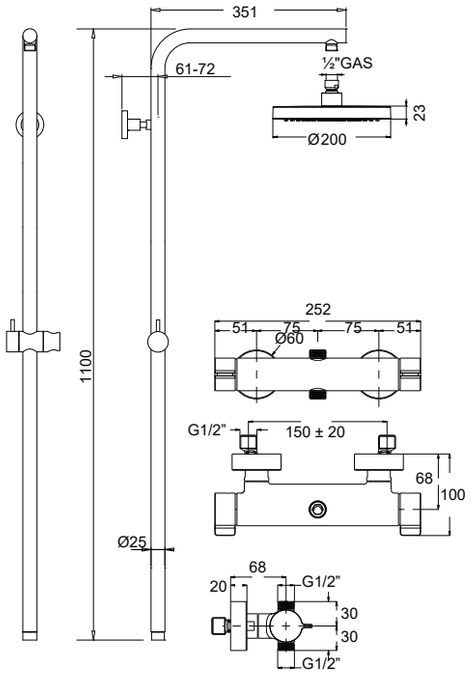

515010

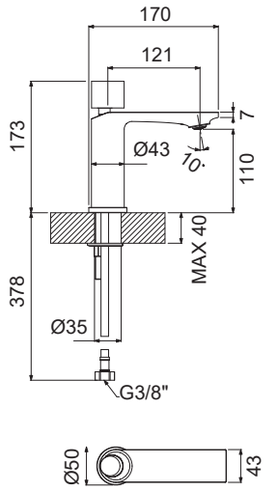

515041

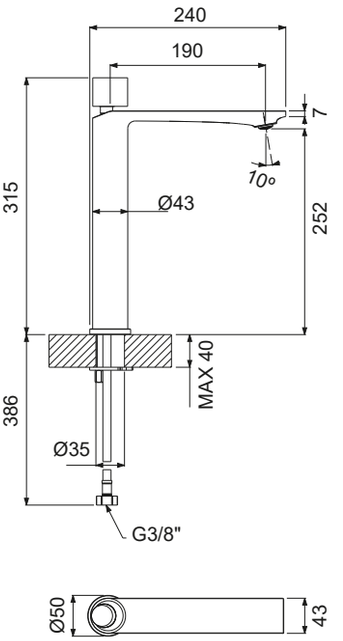

515045

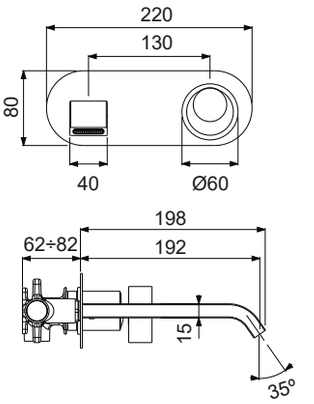

515050

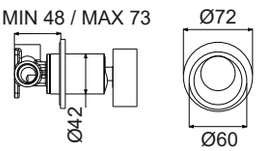

515043

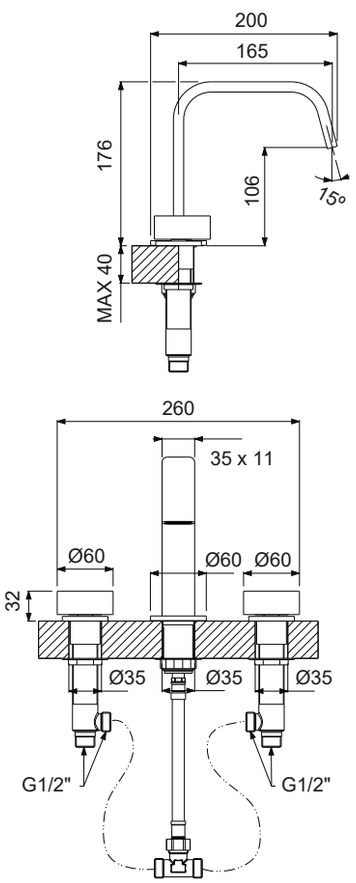

515050D

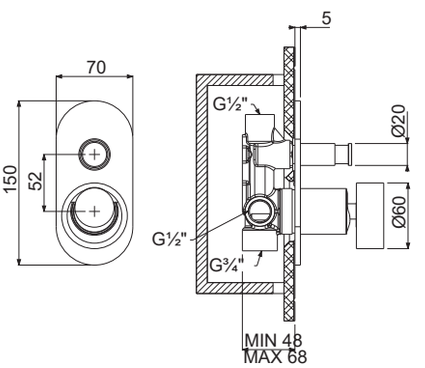

500075

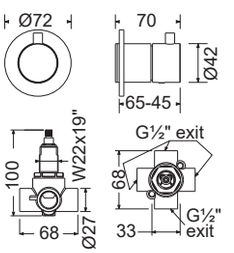

34374

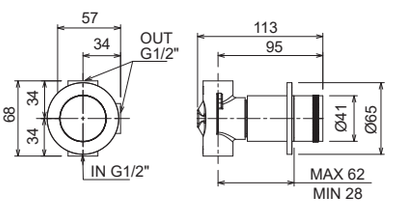

34376

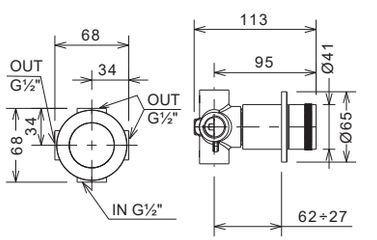

E176633 3 εξόδων

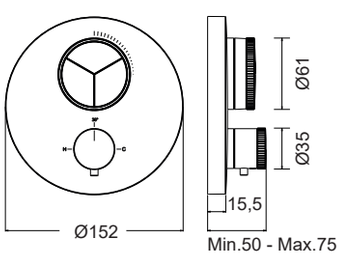

E176632 2 εξόδων

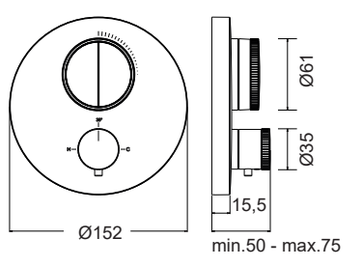

INDUSTRIAL

34374

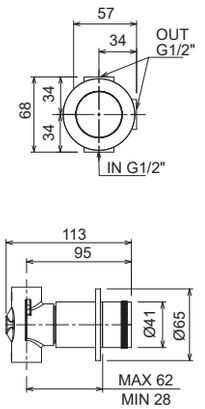

512010

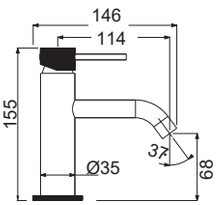

512041

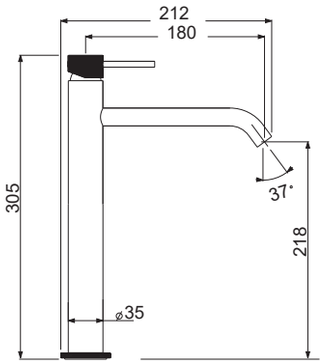

512045

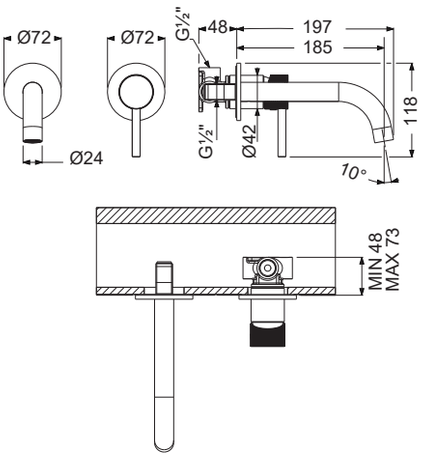

34376

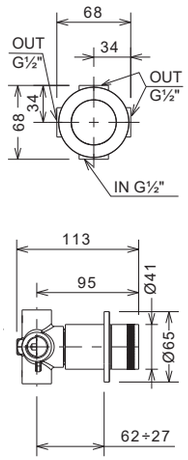

512050D

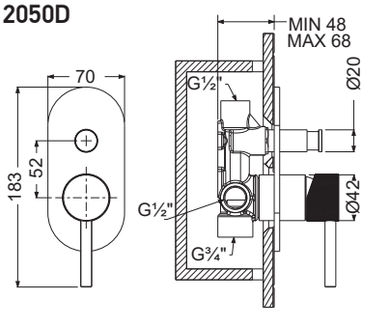

512050

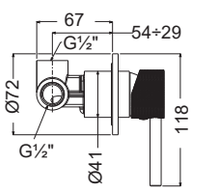

512100

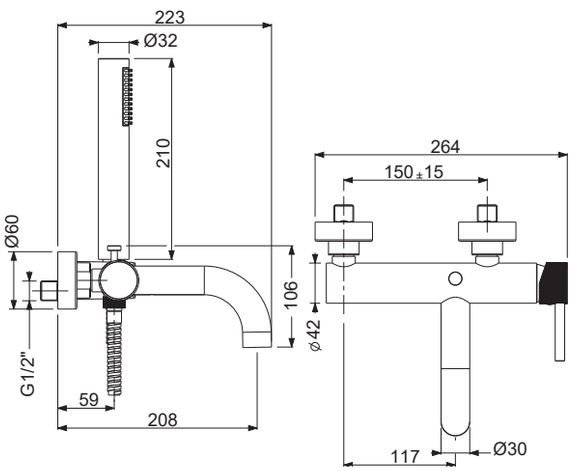

512065
GOLD BRUSHED

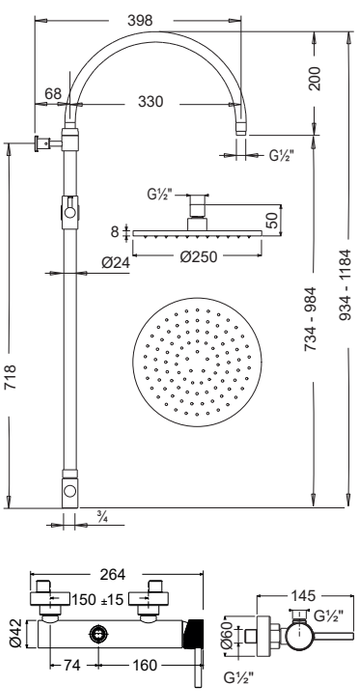

512065
CHROME - INOX

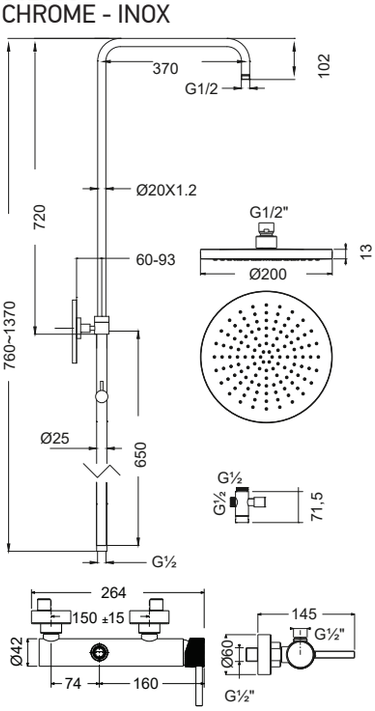

512066
CHROME

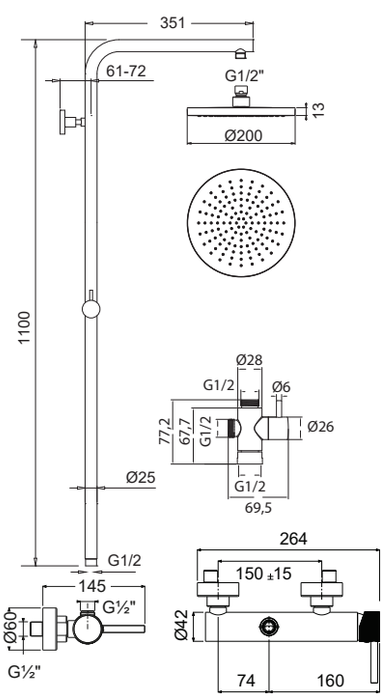

ΚΟΛΩΝΕΣ THERMO ROUND 2 εξόδων
615065 με κολωνα ρυθμιζόμενου ύψους
615066 με κολωνα σταθερού ύψους

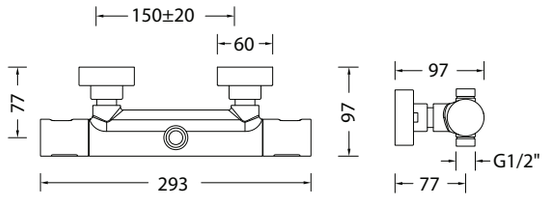

κολώνα ρυθμιζόμενου ύψους

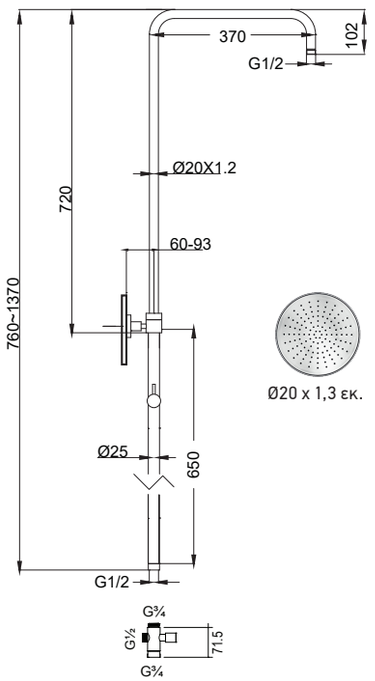

κολώνα σταθερού ύψους

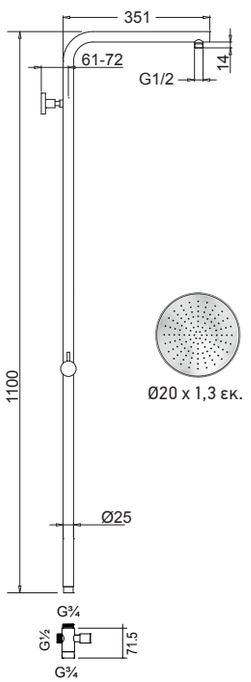

E176632 2 εξόδων

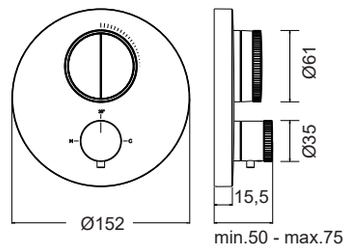

E176633 3 εξόδων

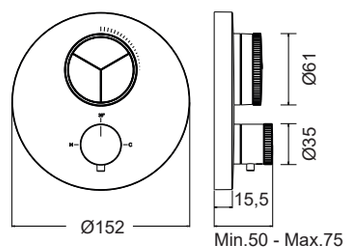

500075

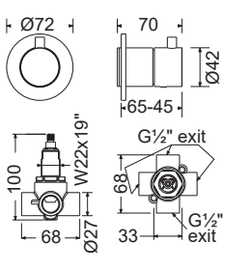

142030

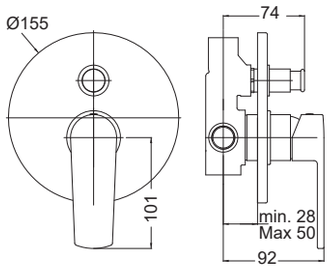

142055

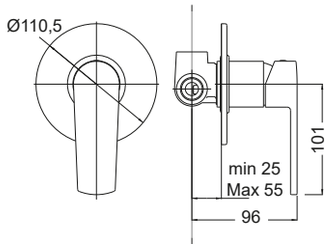

142150

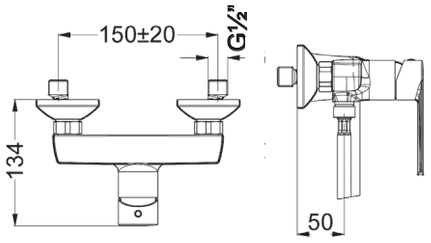

142210

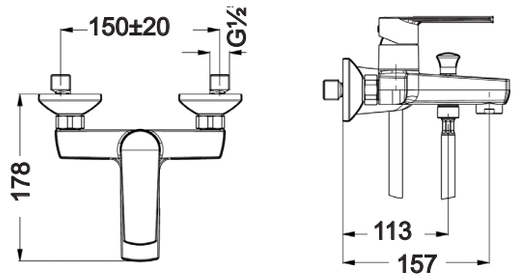

142310

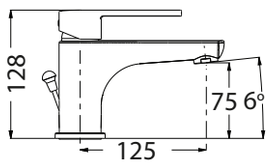

142310P

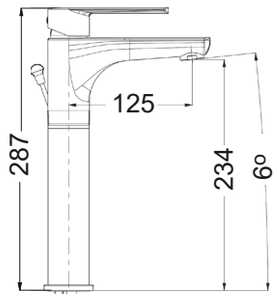

142310XL

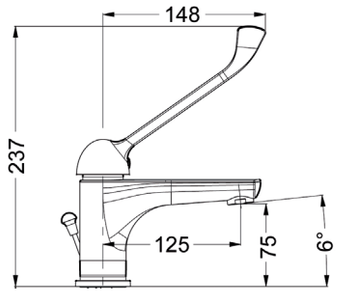

142333

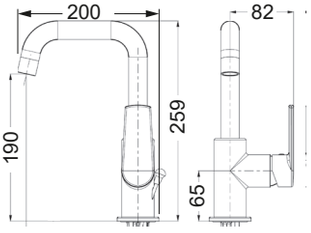

142360

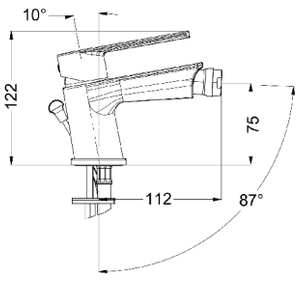

143333

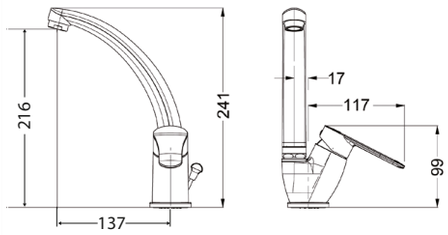

142065

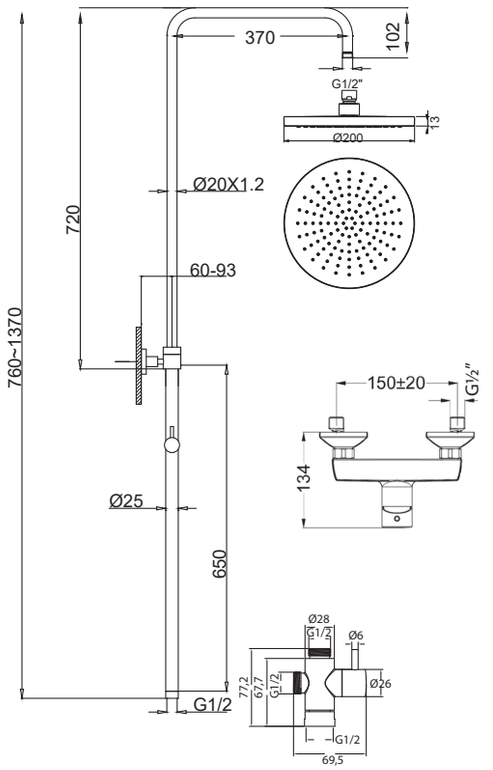

142066

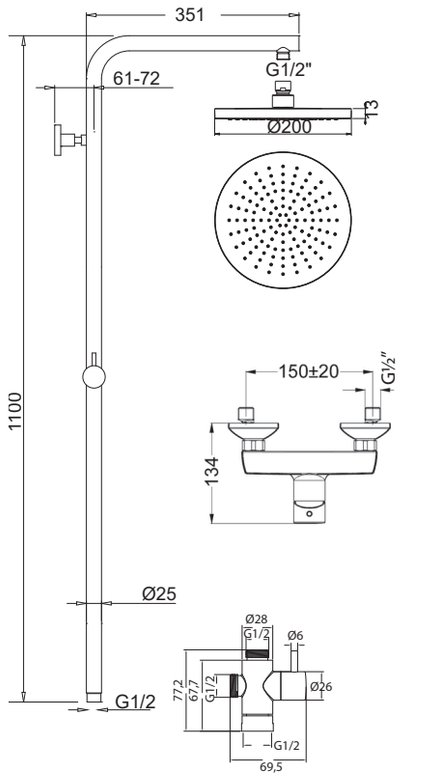

LUMIERE

516010

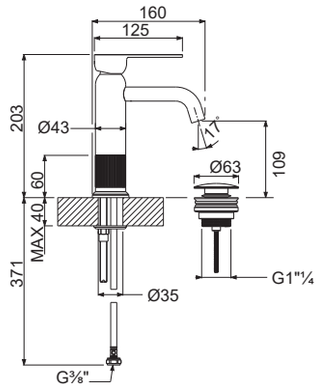

516041

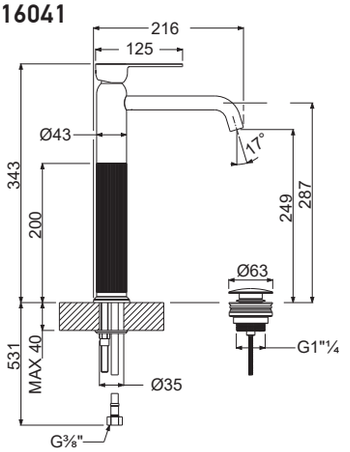

516045

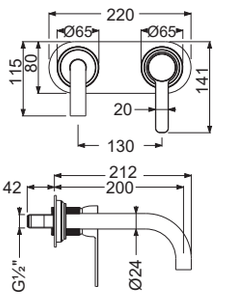

516050

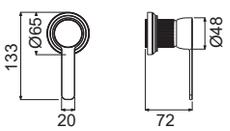

516053

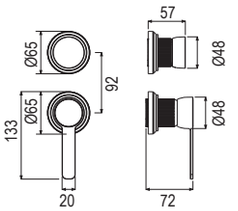

700305

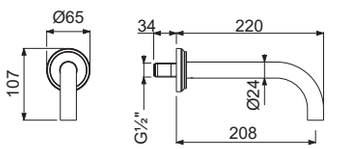

516043

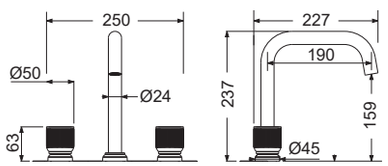

516046

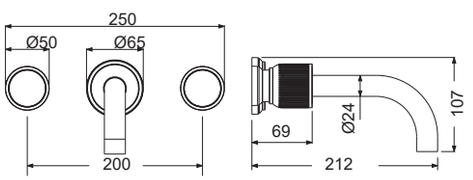

900175

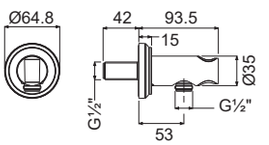

800843 + 800844

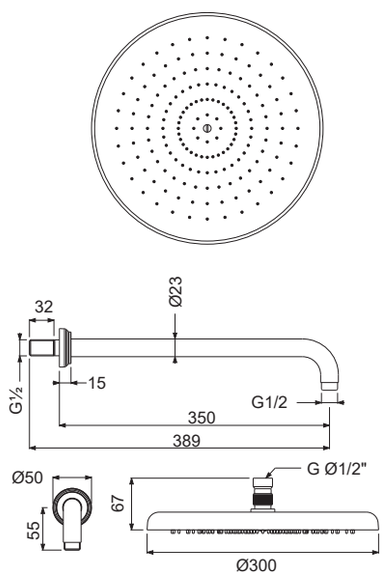

800843 + 800846

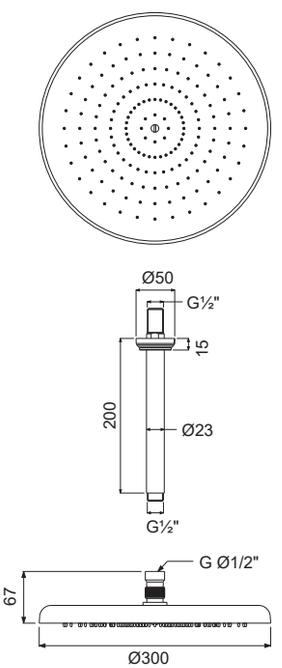

MIST

3511

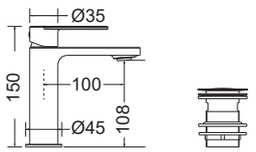

3513

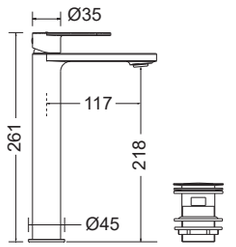

3518

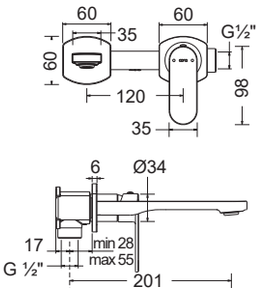

3500

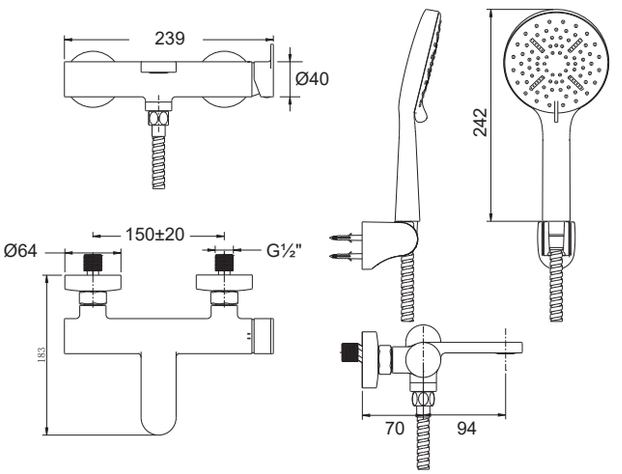

350065

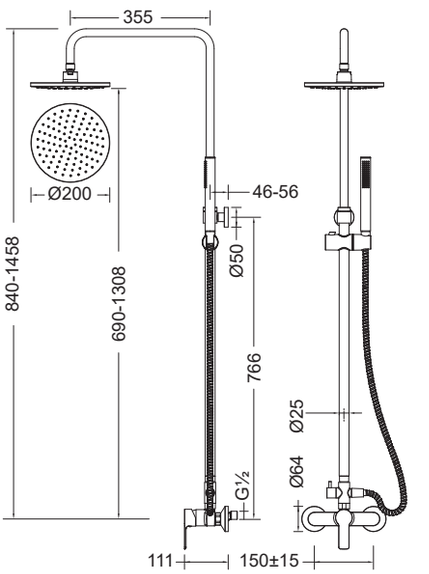

3555 + S055

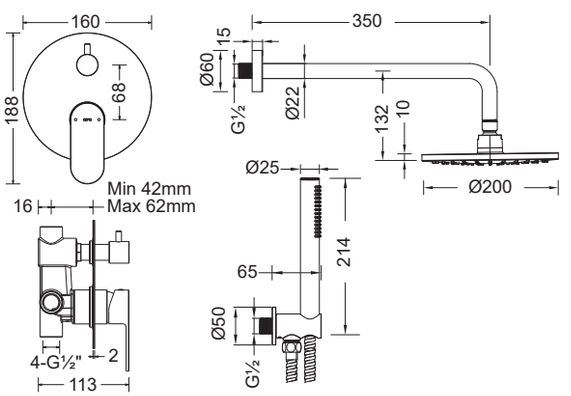

350066

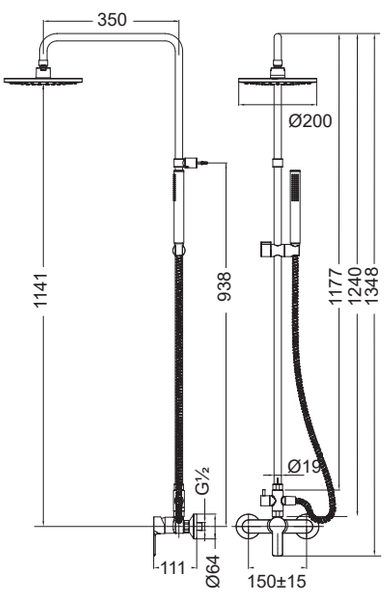

MOOI

518010

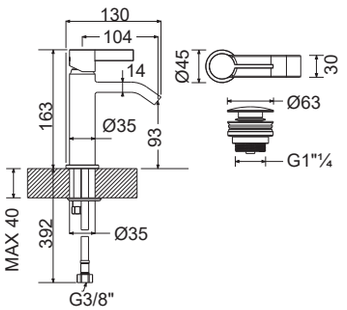

518041

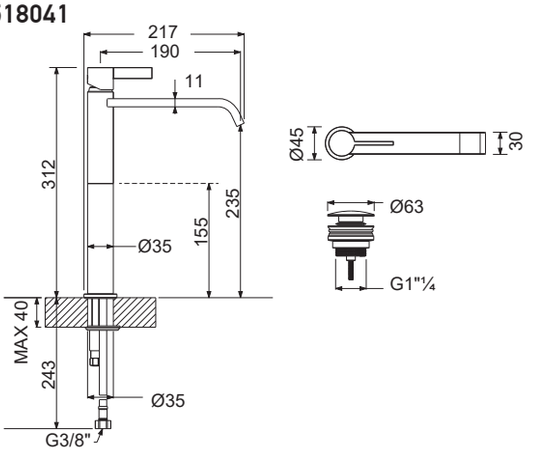

518045

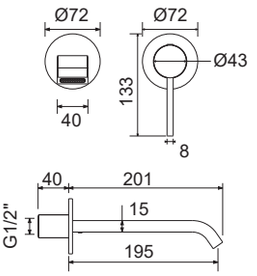

518050

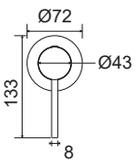

518050D

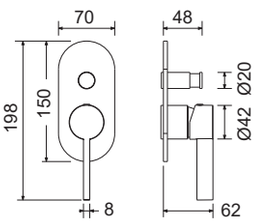

E176632 2 εξόδων

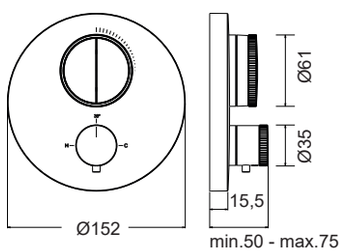

E176633 3 εξόδων

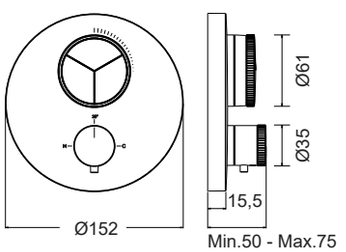

NEW TECH

12007

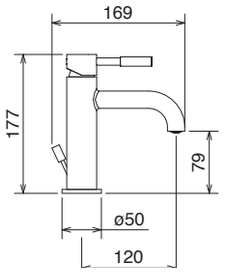

12017

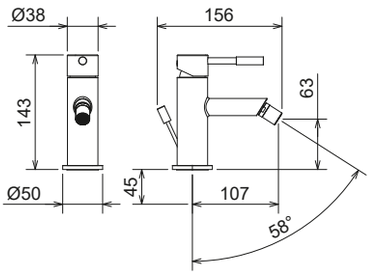

12019

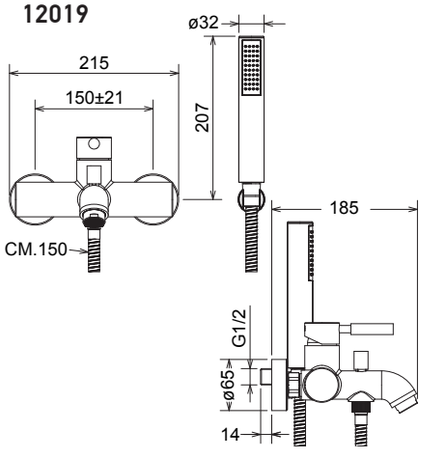

12051SP

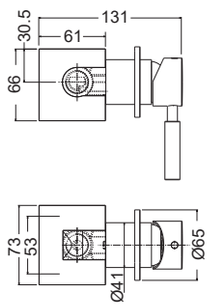

12050R

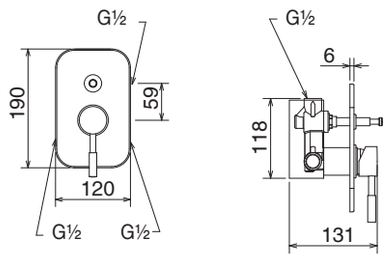

12060

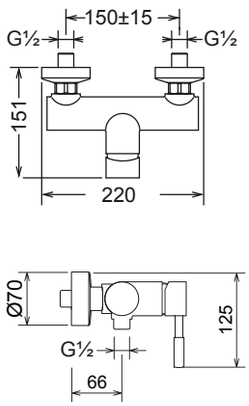

12065

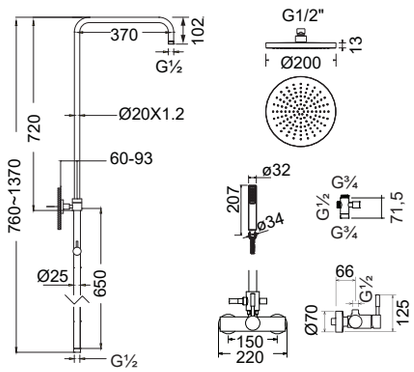

12066

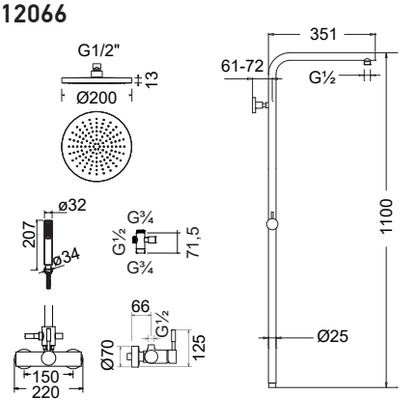

12151N

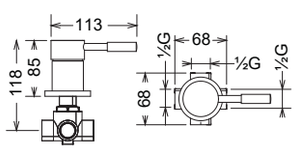

12208

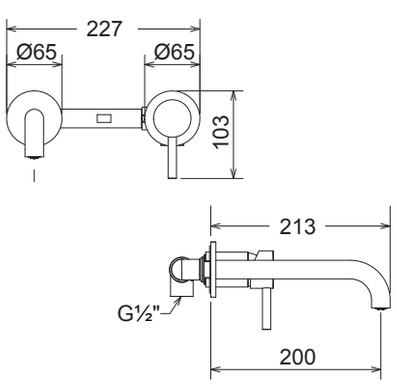

12211

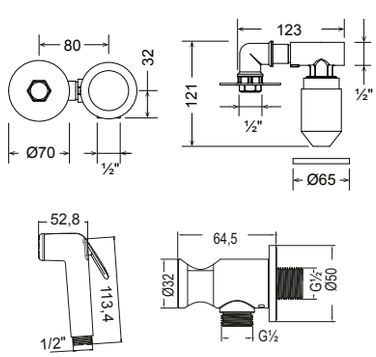

12507

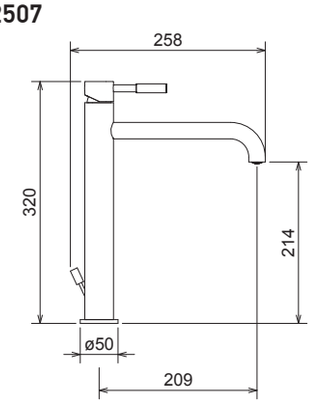

NEW TECH

12601

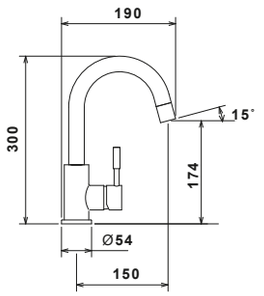

12870

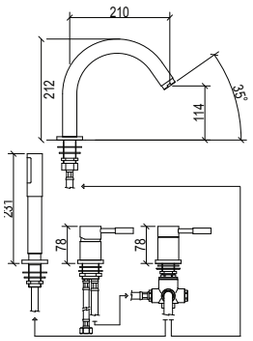

34374

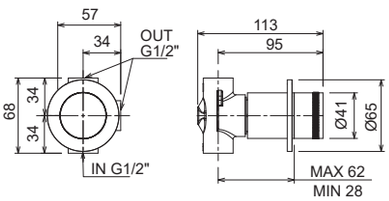

34376

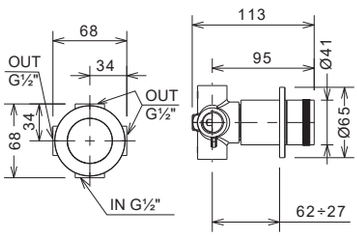

500075

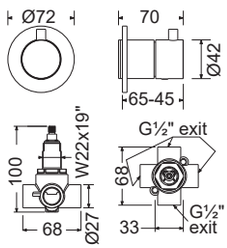

7211

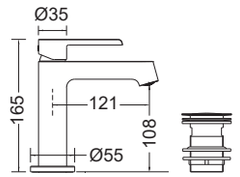

7213

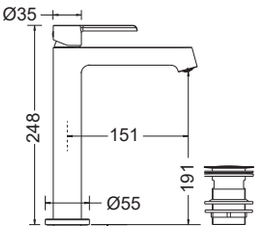

7218

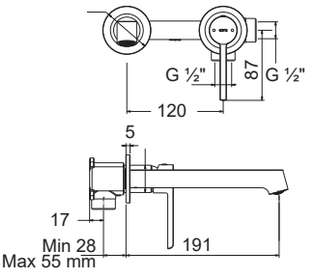

7200

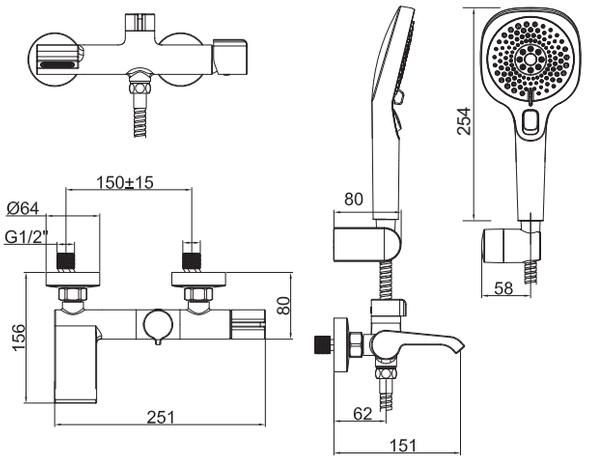

720066

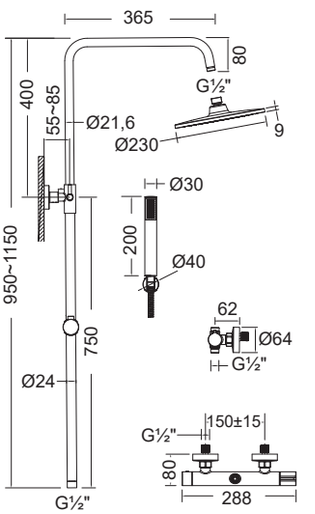

7255 + S055

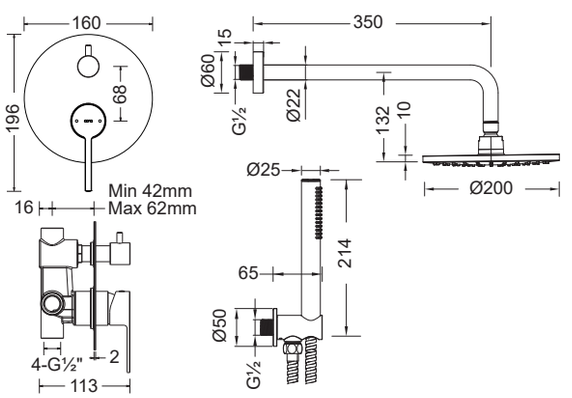

178030SL

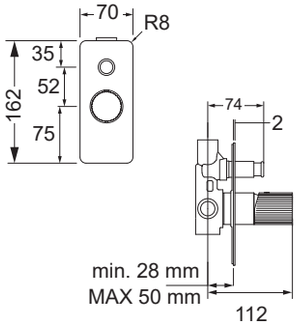

178055SL

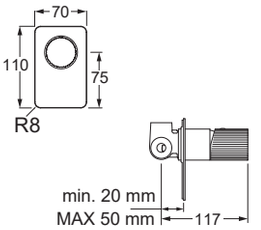

178065 με κολώνα ρυθμιζόμενου ύψους

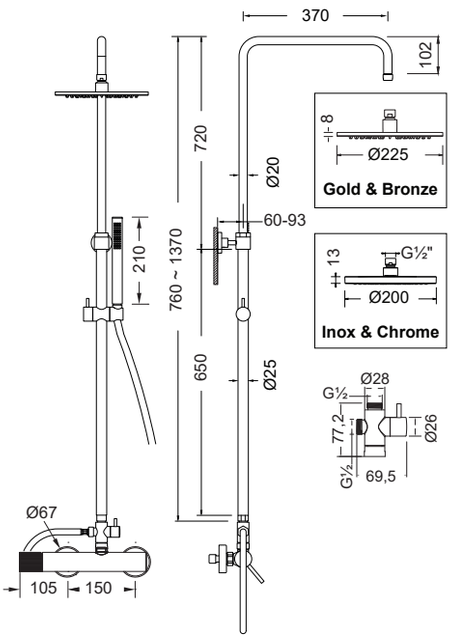

178309

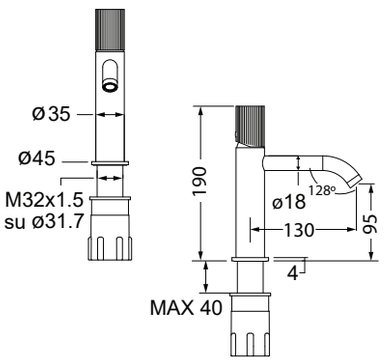

178309P

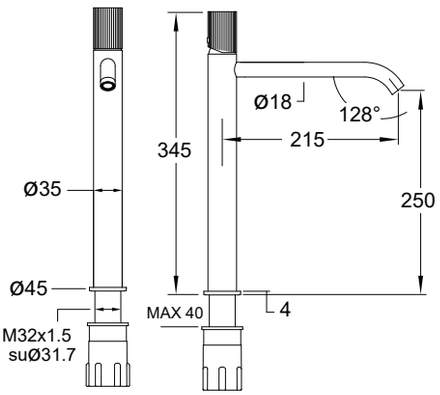

178066 με κολώνα σταθερού ύψους

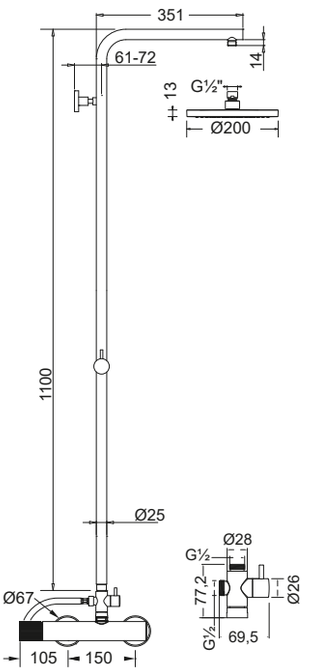

178331

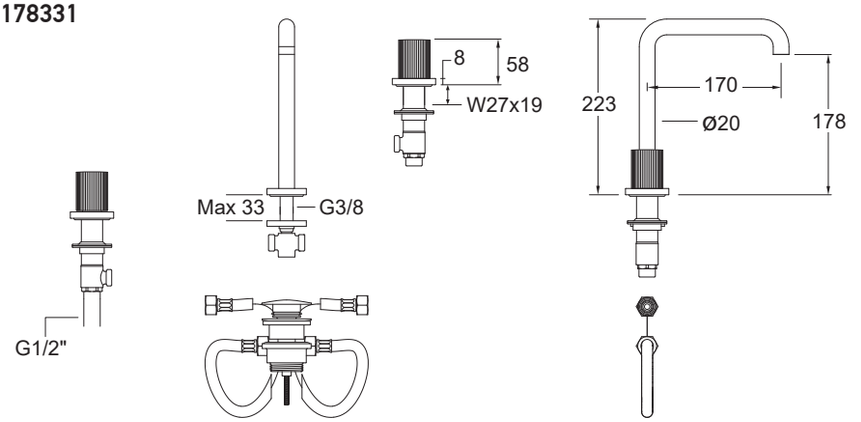

178954

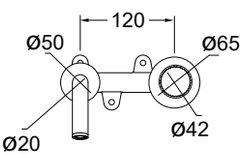

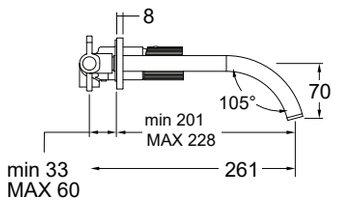

OSO

E176632 2 εξόδων

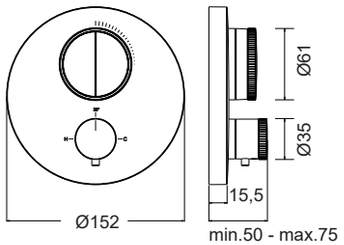

E134001 κιτ εντοιχισμού

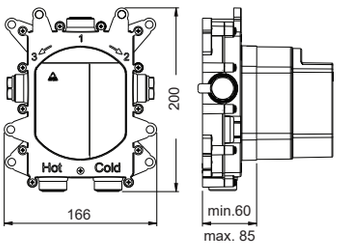

E176633 3 εξόδων

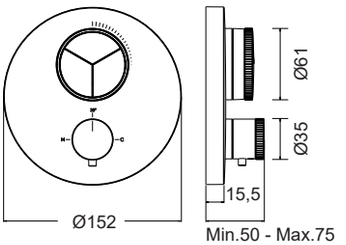

OXFORD

6300

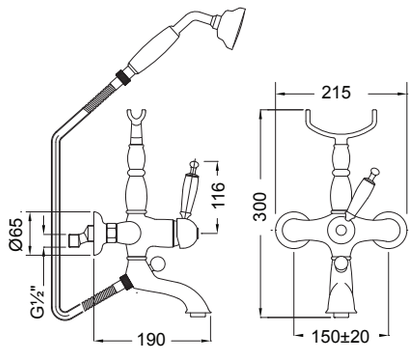

6313

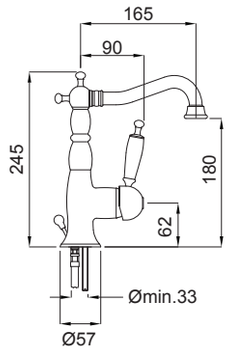

6317

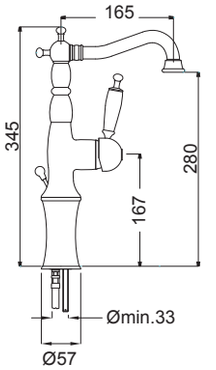

6319

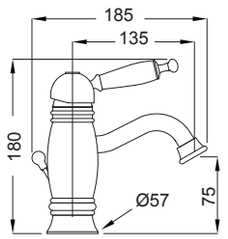

6323

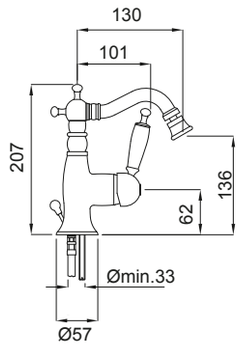

6330

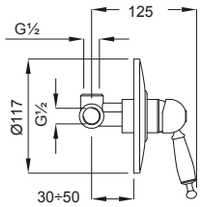

6345

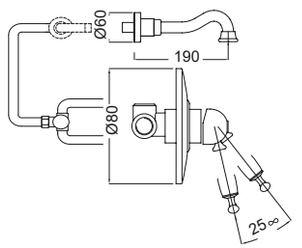

6372

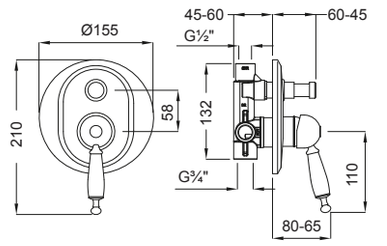

19441

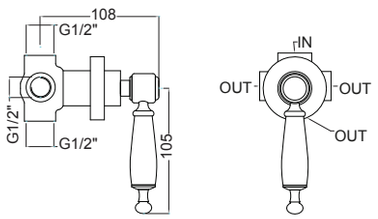

OXFORD

CD6336

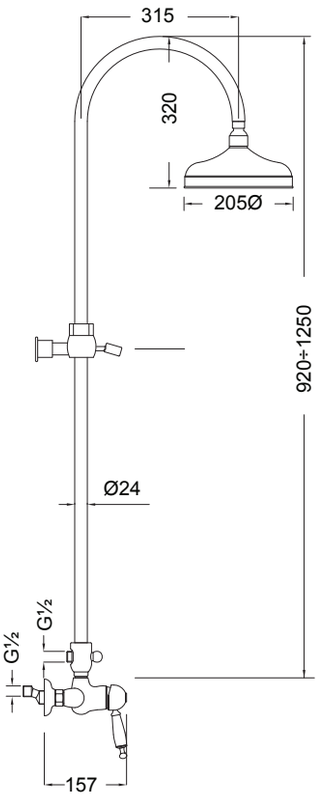

PRINCETON

800

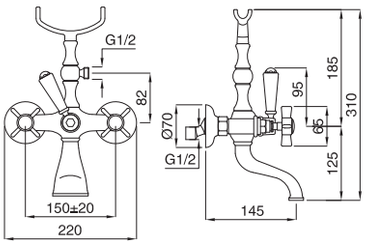

812

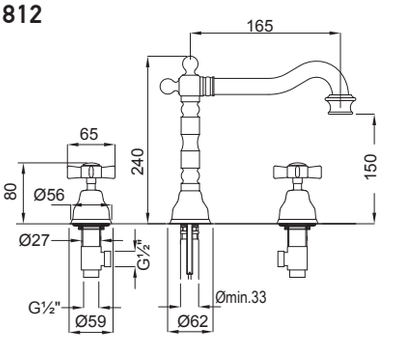

834

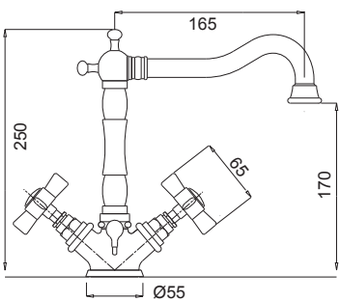

844

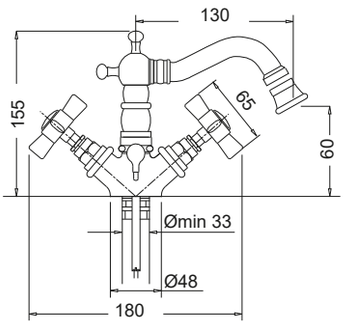

869

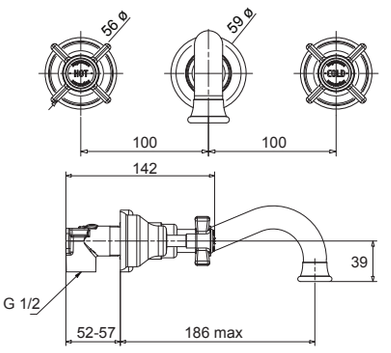

CD801

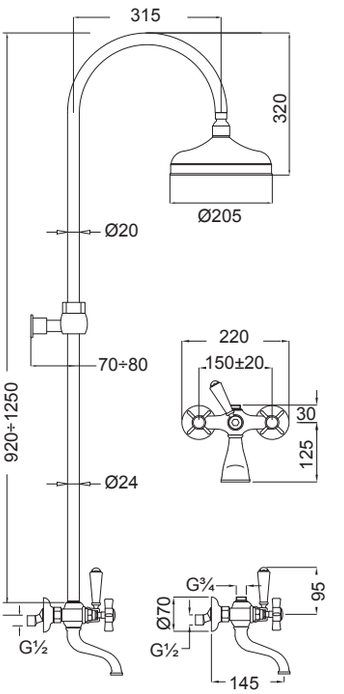

PROFILI - PROFILI PLUS

45001

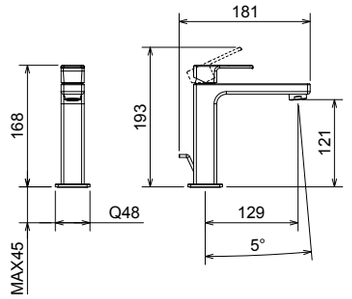

45051

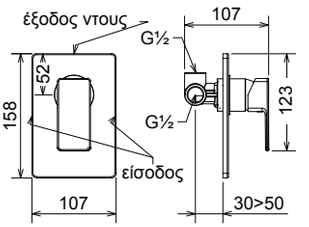

45050R

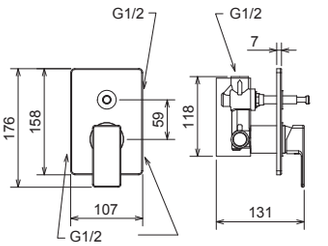

45151N

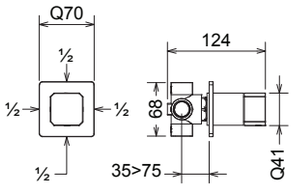

45200

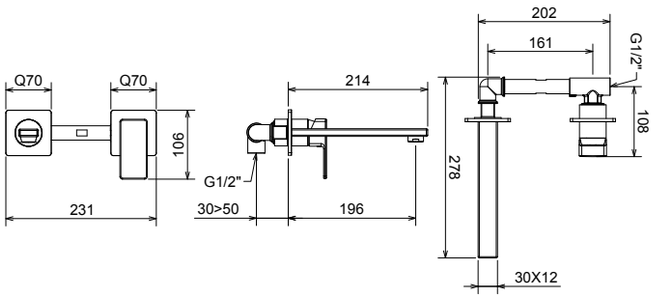

45211

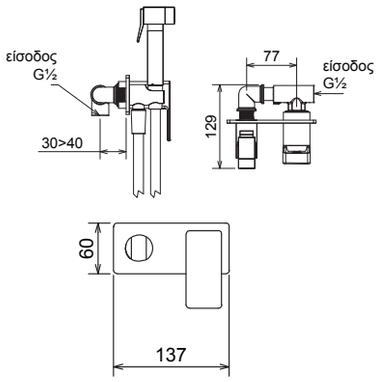

46001

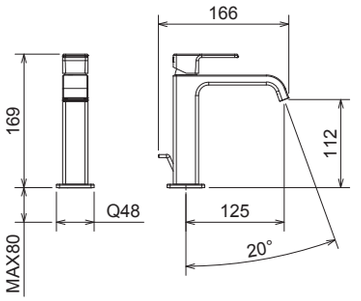

46019

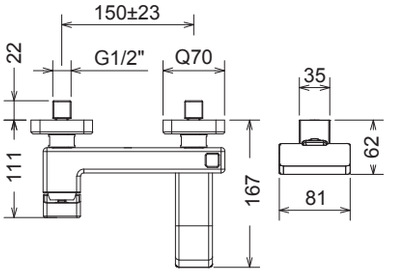

46025

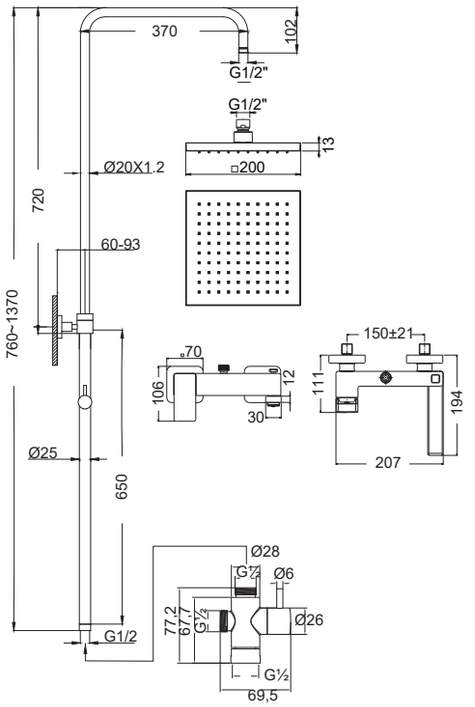

PROFILI - PROFILI PLUS

46026

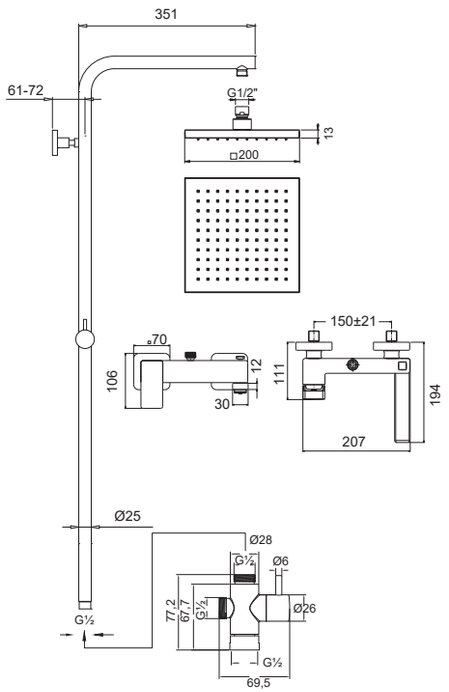

46200

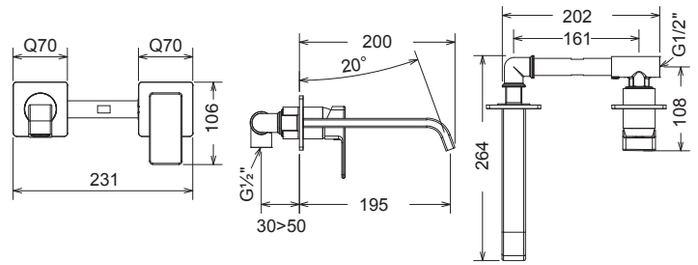

46501

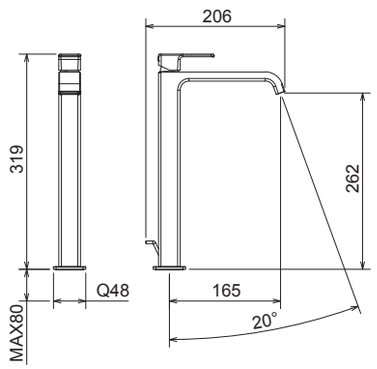

46601

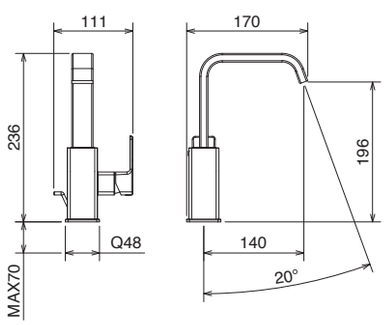

QUADRA

144030SL

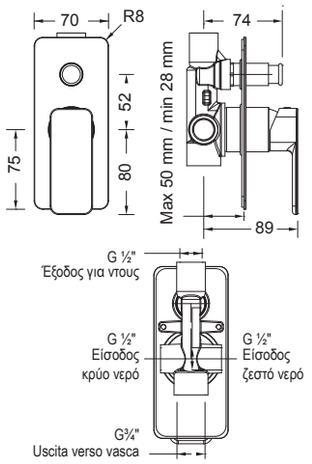

144055SL

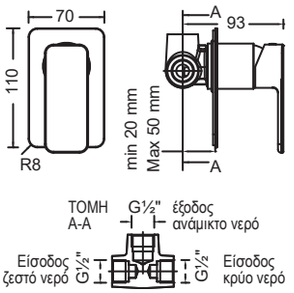

144150

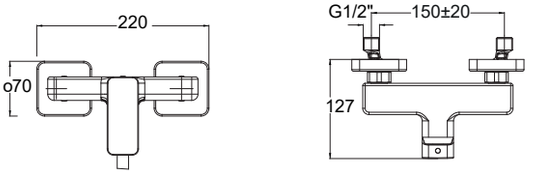

ΚΟΛΩΝΕΣ THERMO SQUARE 2 εξόδων
613065 με κολωνα ρυθμιζόμενου ύψους
613066 με κολωνα σταθερού ύψους

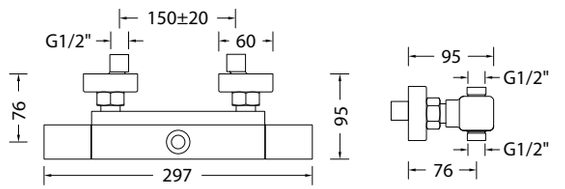

κολώνα ρυθμιζόμενου ύψους

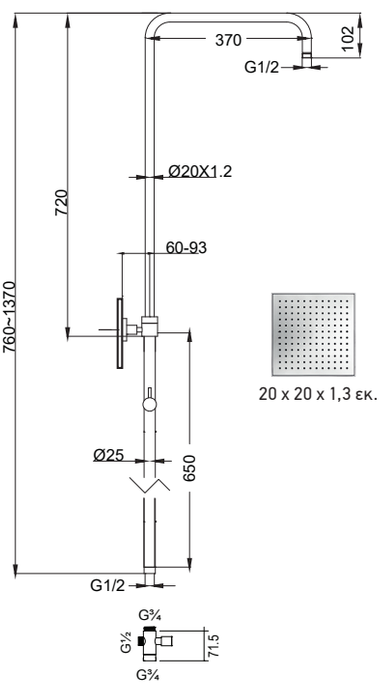

κολώνα σταθερού ύψους

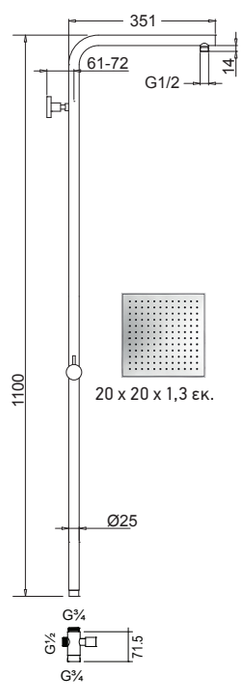

144210

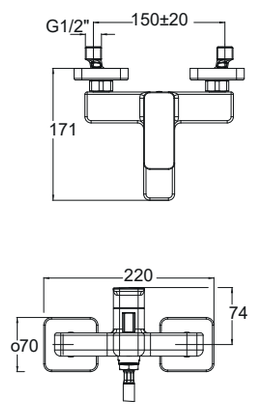

144309P

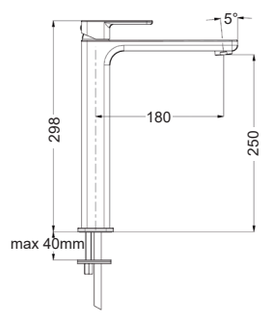

144310

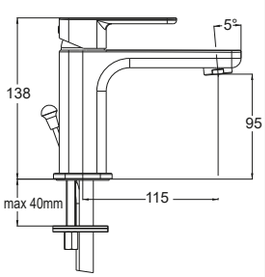

144333

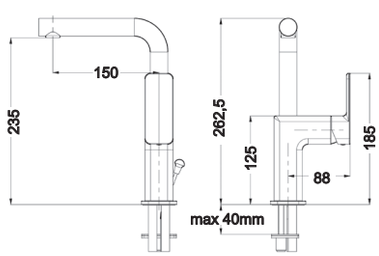

144360

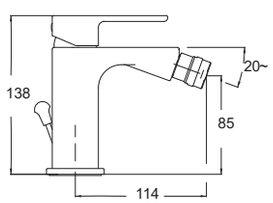

QUADRA

144904

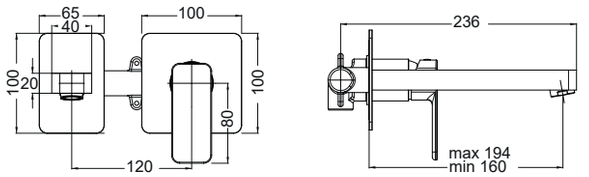

R4758

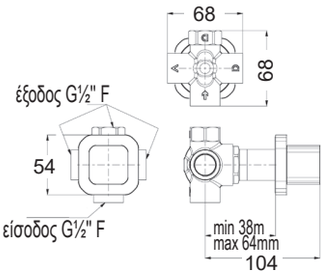

144065

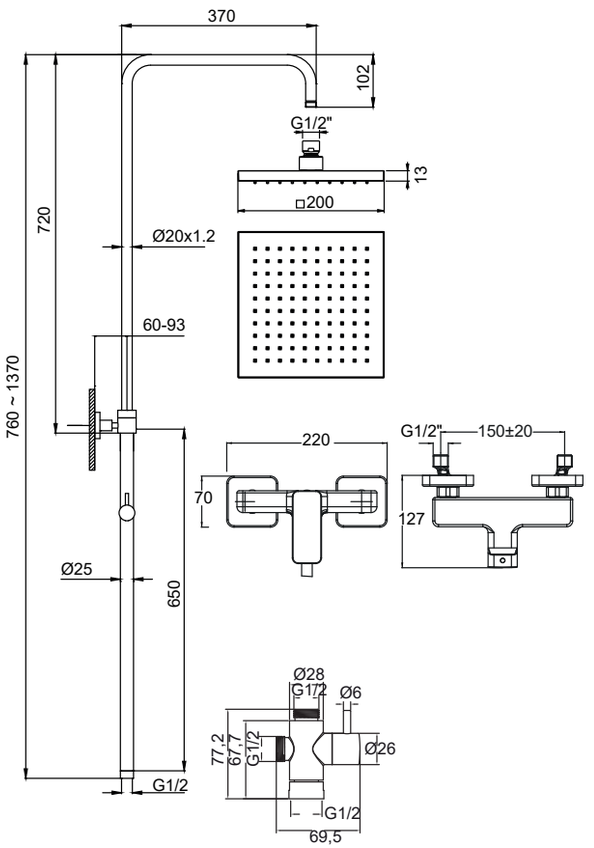

144066

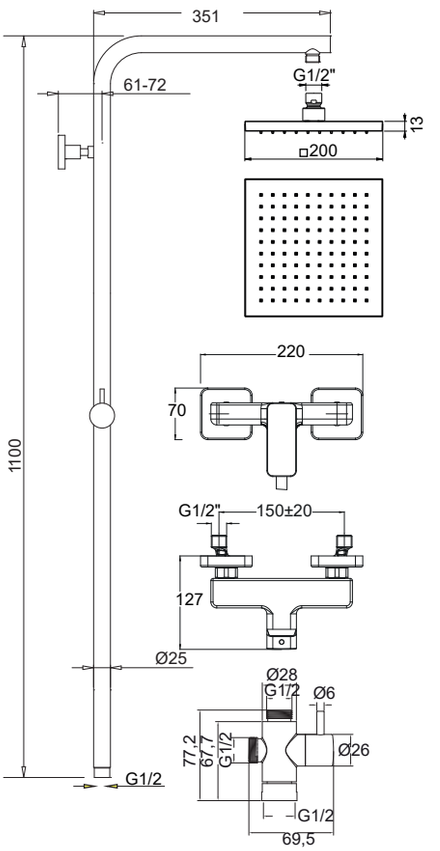

RES PRO

175030

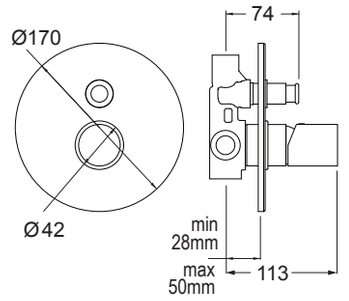

175055

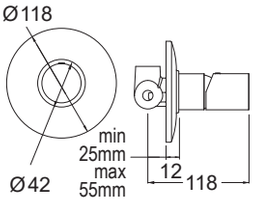

175210DE

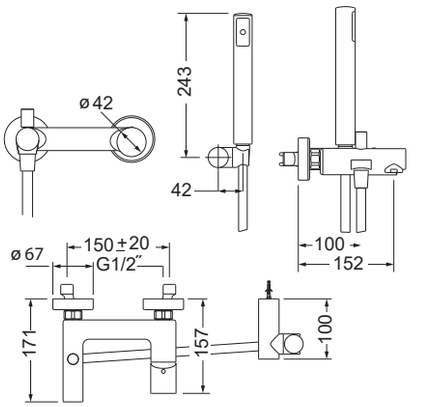

175309P

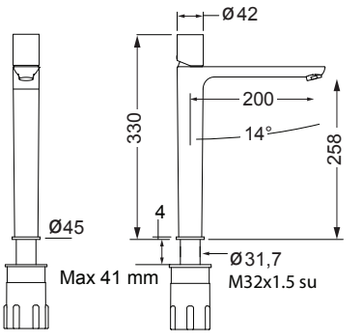

175904

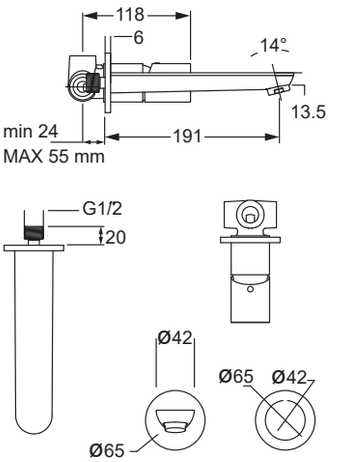

712065

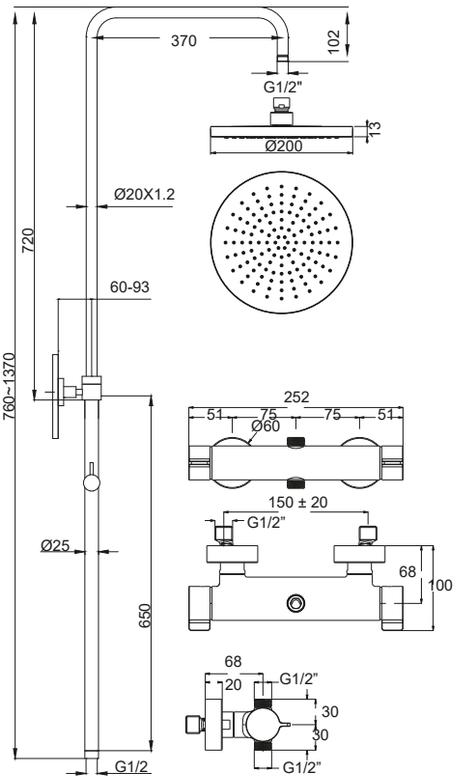

174030

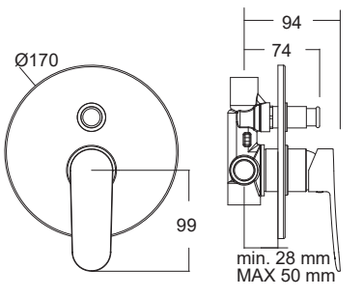

174210

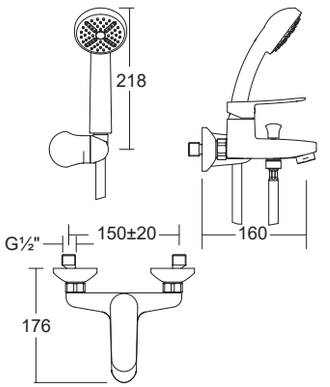

174309P

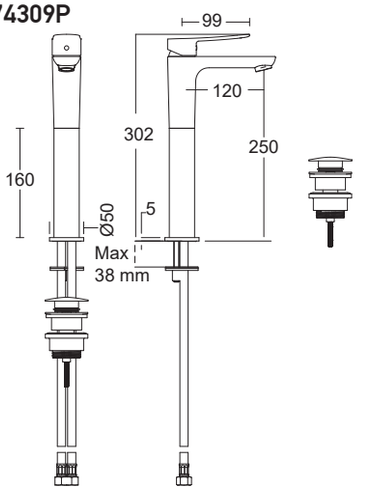

174310

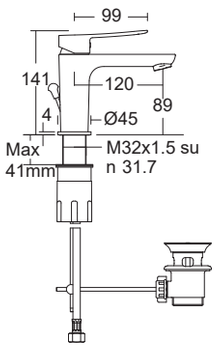

174904

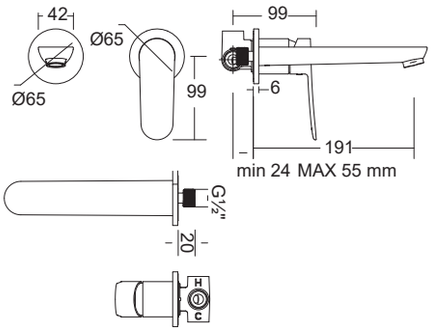

175309P

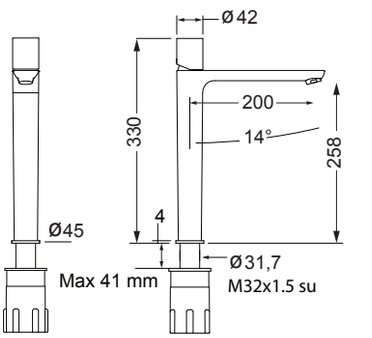

712065
με κολώνα ρυθμιζόμενου ύψους

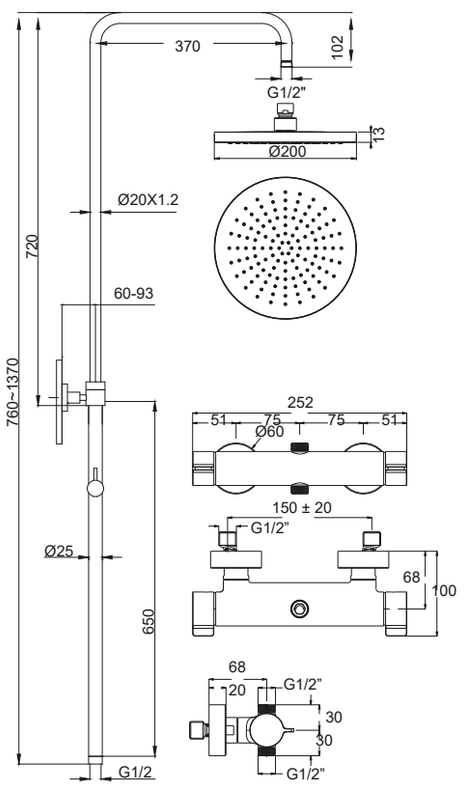

712066
με κολώνα σταθερού ύψους

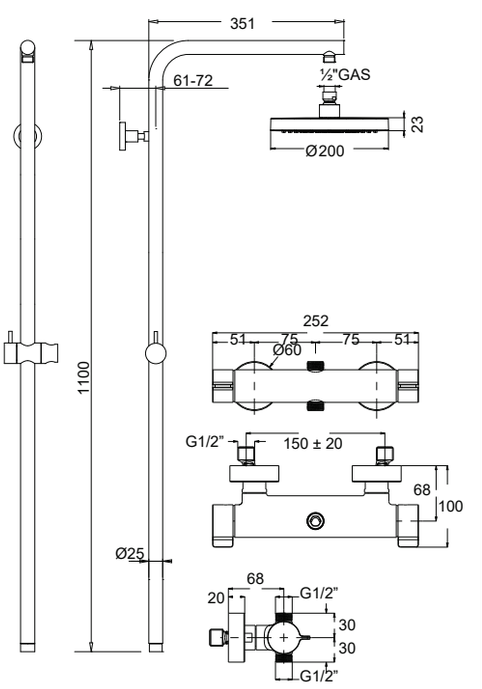

SLIM

500010

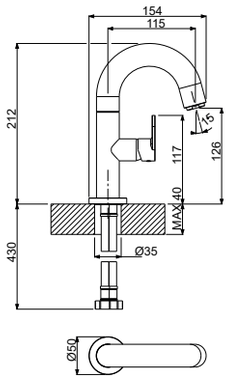

500015

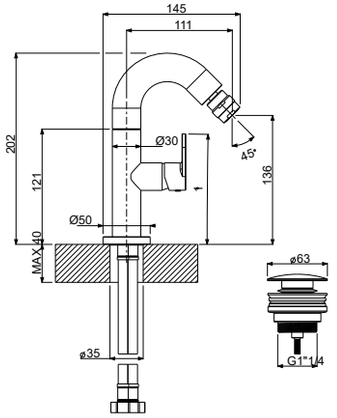

500040

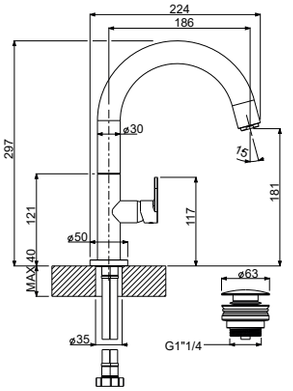

500041

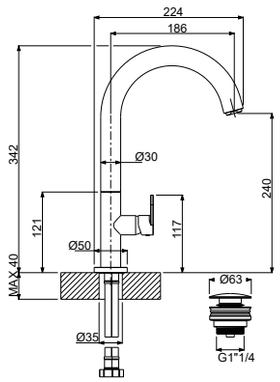

500045

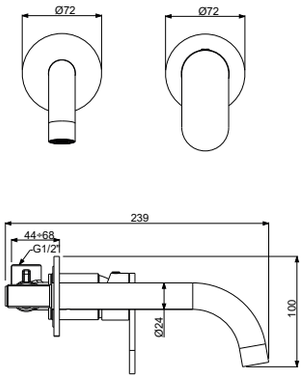

500050

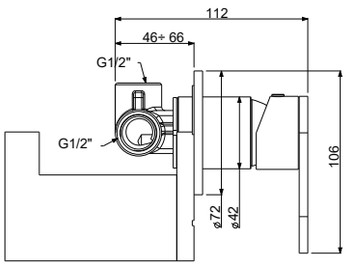

500050D

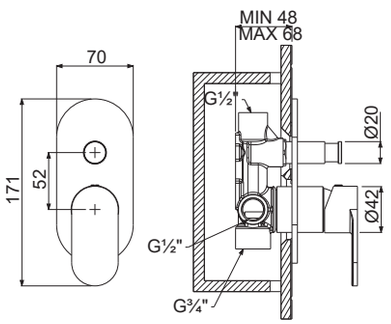

500050D μόνο για:

- **BLACK CHROME**
- **RUSTY BLACK**

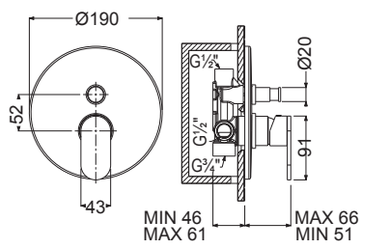

500100

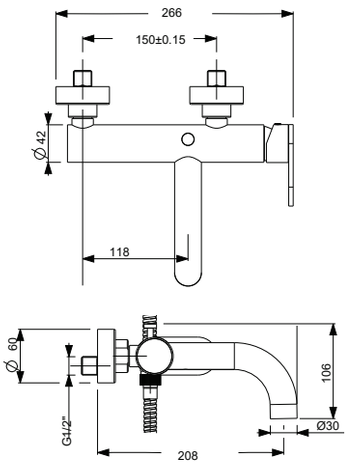

500075

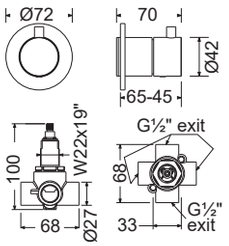

34374

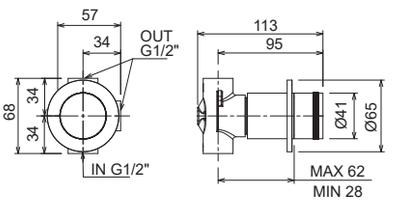

34376

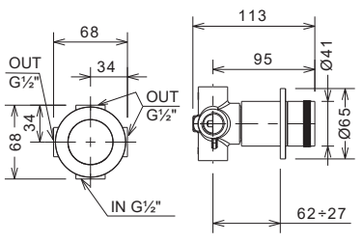

SLIM

500065
CHROME - INOX - BLACK - WHITE

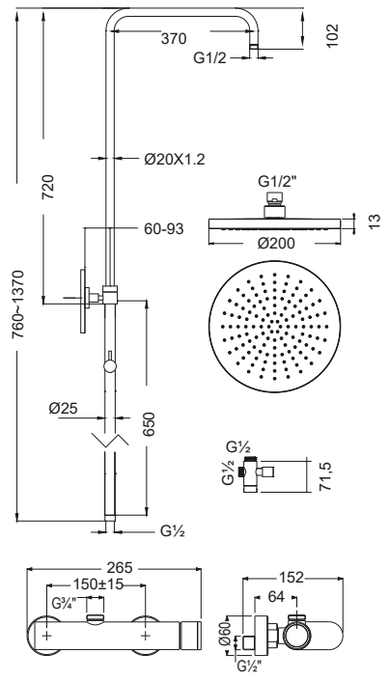

500065 GOLD BR. - ANTIQUE BRASS
TUSCANY BRASS - BLACK CHROME
500165 BLACK BRUSHED

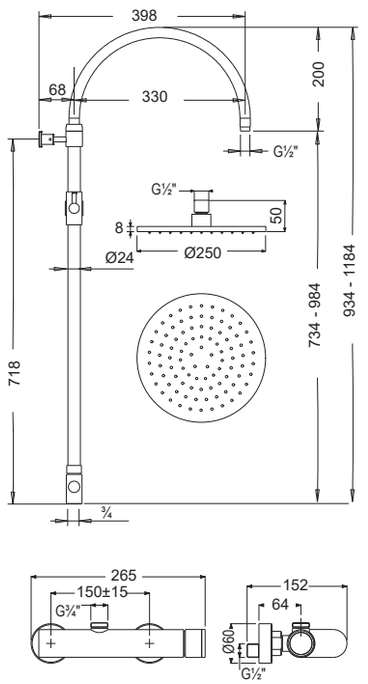

500066
CHROME

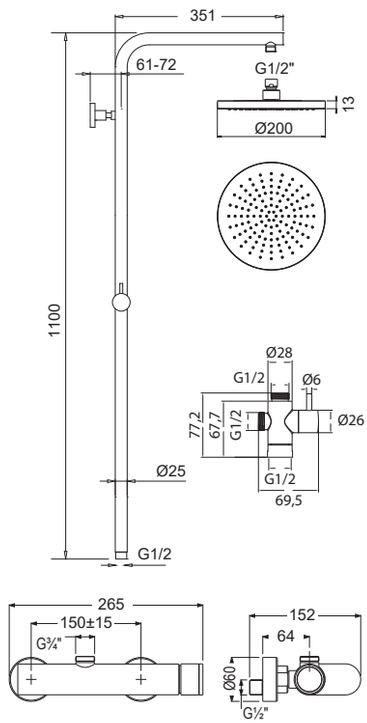

500065
BLACK BRUSHED

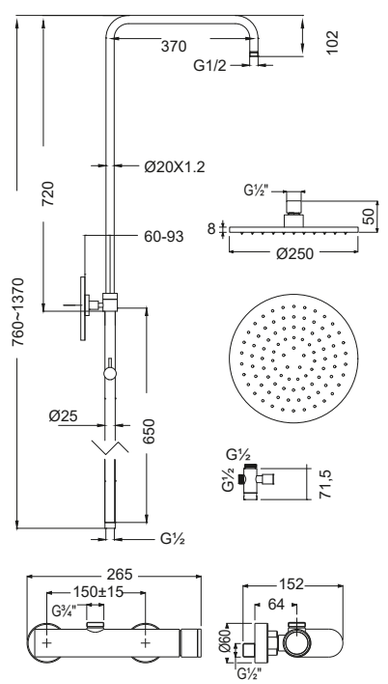

500165
ANTIQUE BRASS

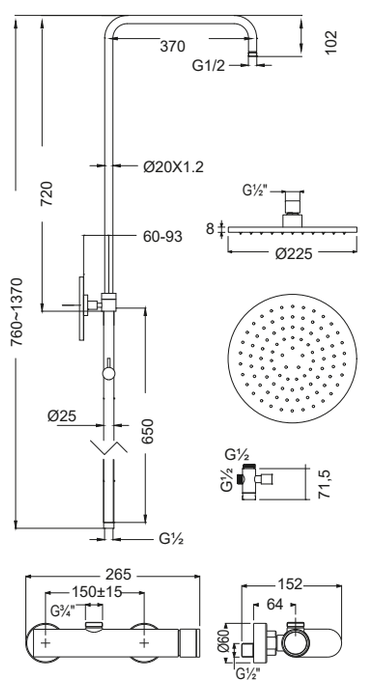

THERMO

E176632 2 εξόδων

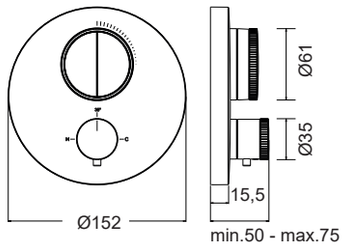

E134001 κιτ εντοιχισμού

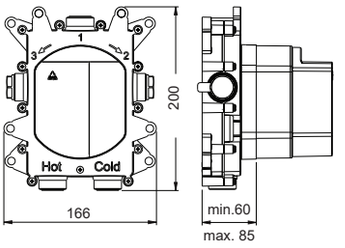

E176633 3 εξόδων

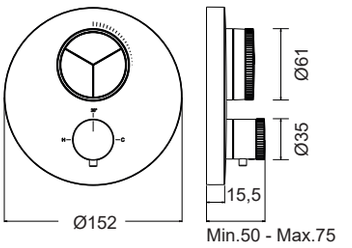

ΚΟΛΩΝΕΣ THERMO ROUND 2 εξόδων
615065 με κολωνα ρυθμιζόμενου ύψους
615066 με κολωνα σταθερού ύψους

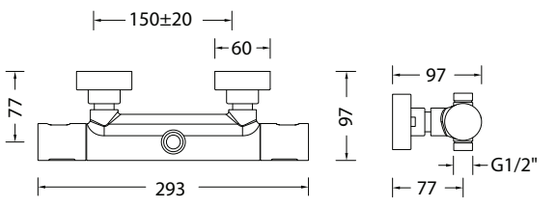

κολώνα ρυθμιζόμενου ύψους

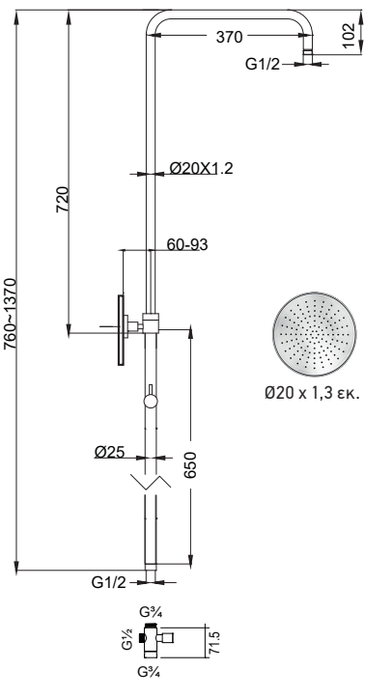

κολώνα σταθερού ύψους

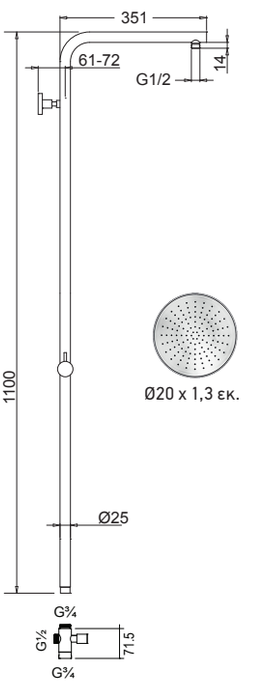

750033ASL 2 ή 3 εξόδων

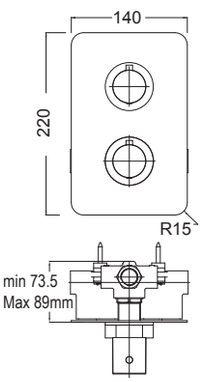

750033NQSL 2 ή 3 εξόδων

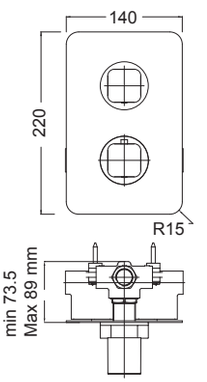

TONDA

145030

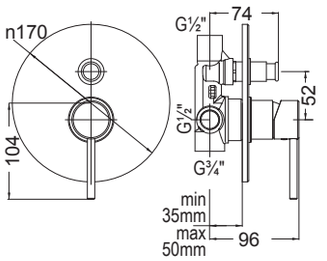

145055

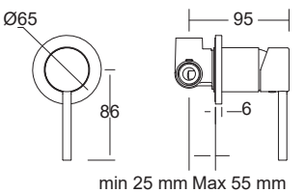

145150

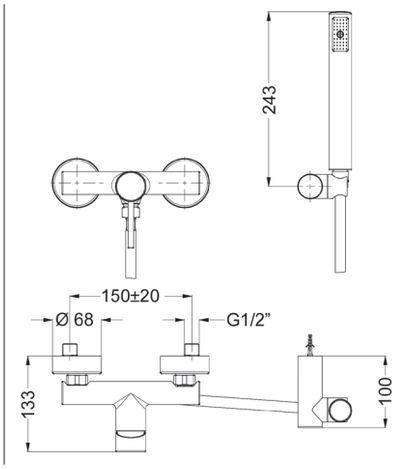

145210

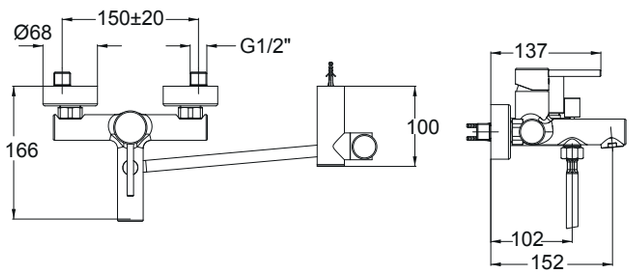

145310

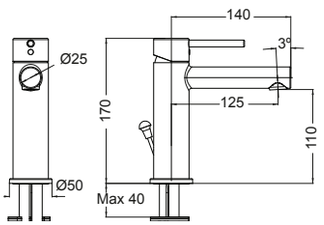

145310P

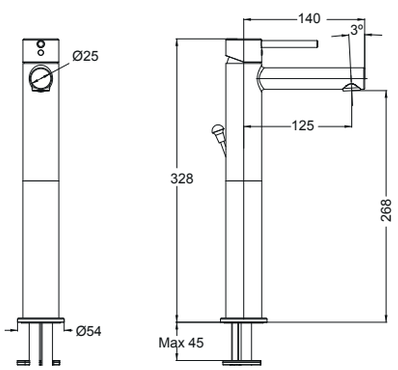

145333

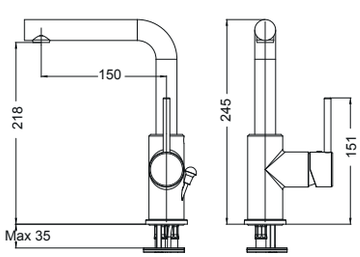

TONDA

145360

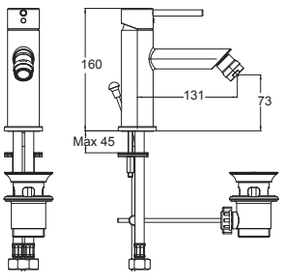

145904

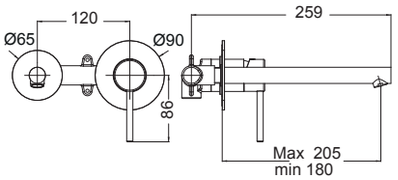

R4751

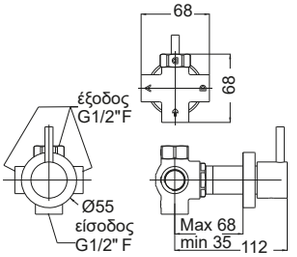

145065

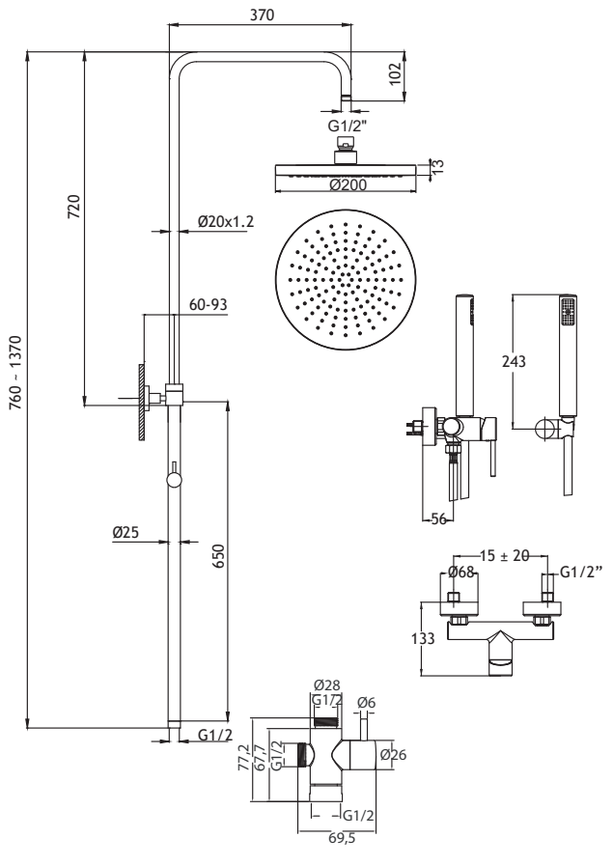

145066

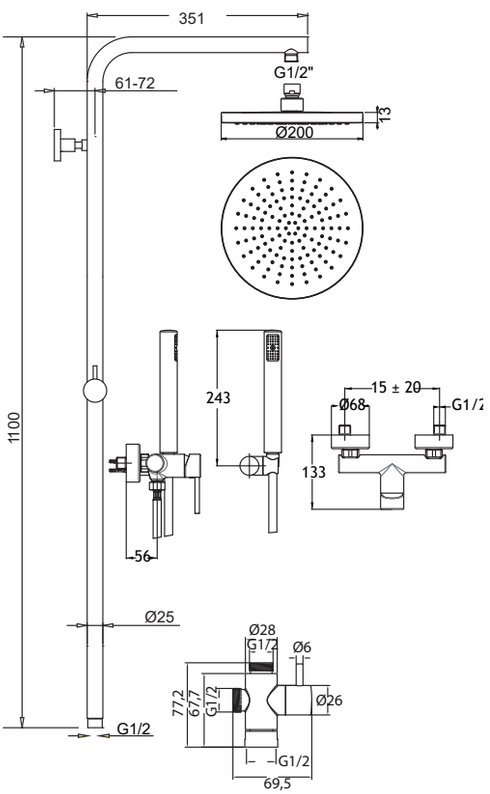

ΒΕΡΓΕΣ ΝΤΟΥΣ

E087001

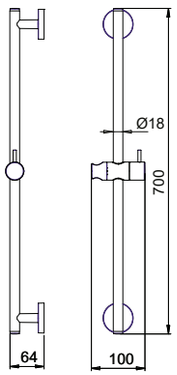

E087008

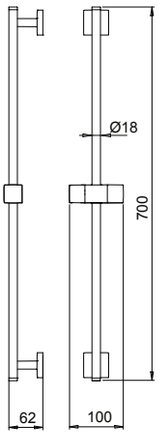

E087024

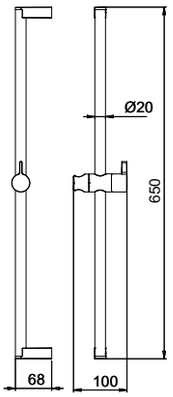

19756

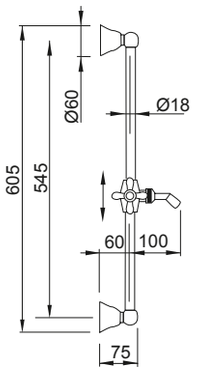

ΕΛΕΥΘΕΡΗΣ ΤΟΠΟΘΕΤΗΣΗΣ

13302

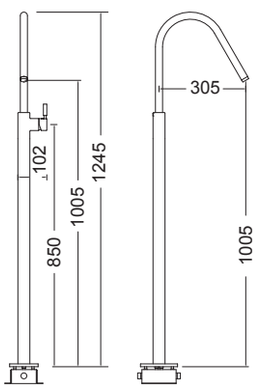

34078

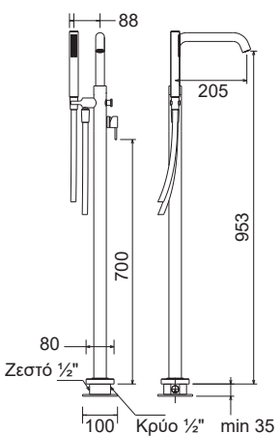

90012

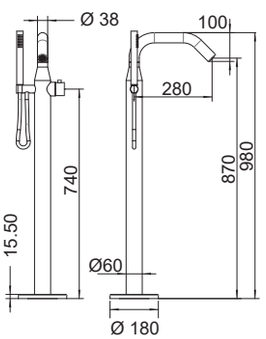

700065

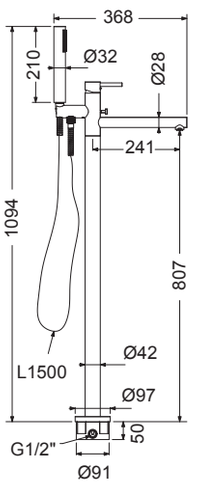

R6826 - R5309

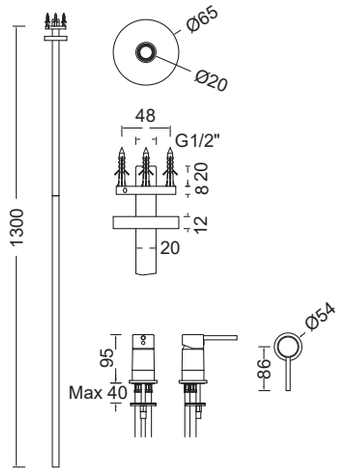

R6830 - R5309

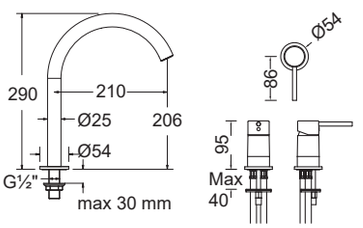

ΕΙΔΗ ΣΙΦΩΝΙΣΜΟΥ

048

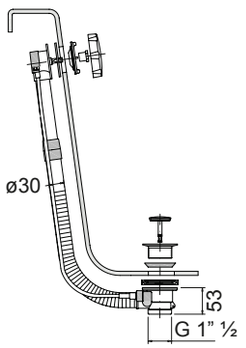

50158

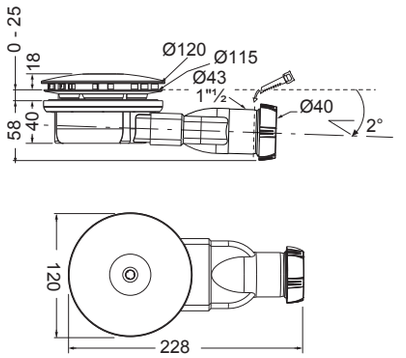

R0262 - RV0262 - RE0262

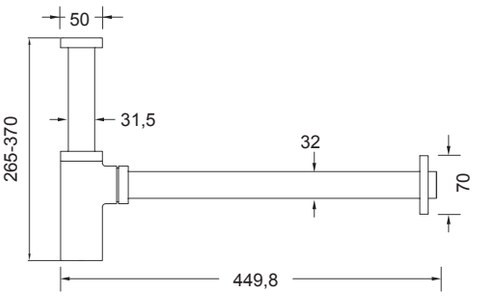

R0338 - RV0332 - N0338

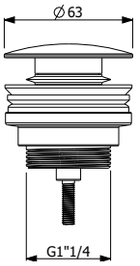

16001356

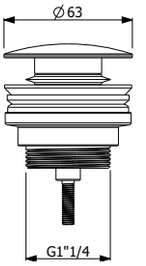

IN330

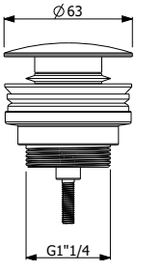

N0262

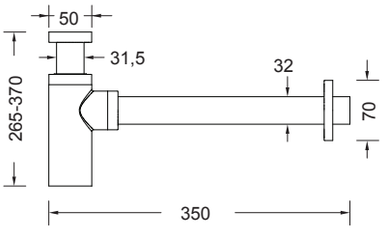

900126

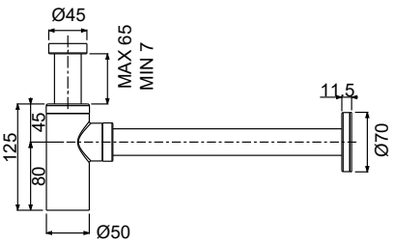

IN200

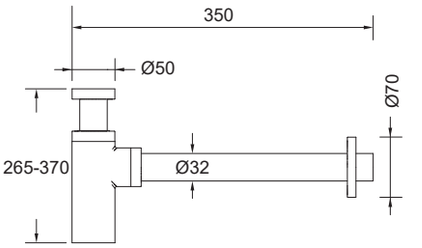

ΚΕΦΑΛΕΣ ΟΡΟΦΗΣ - ΚΑΤΑΡΡΑΚΤΕΣ

E044302

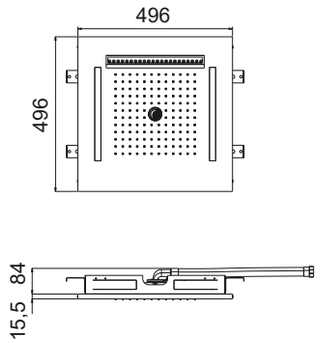

E044172

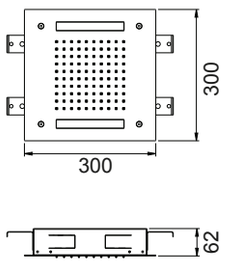

E044109

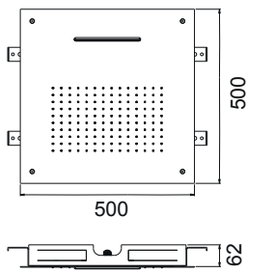

E044199

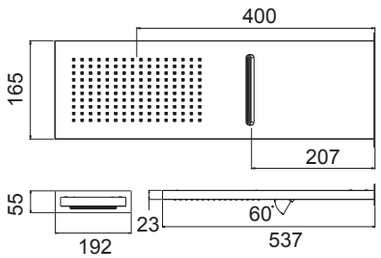

E044275

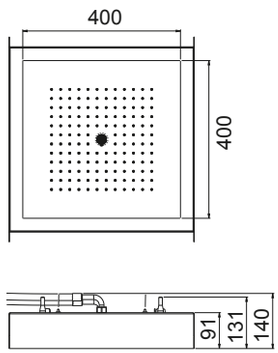

E044273

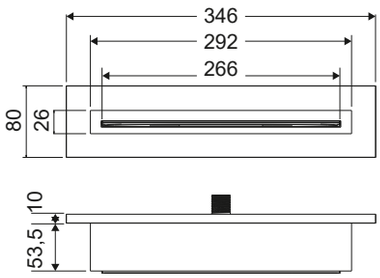

E044189

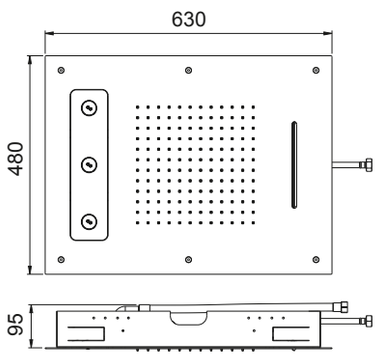

E044219

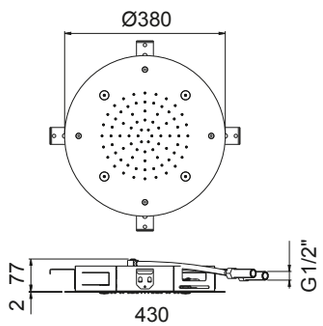

E044088

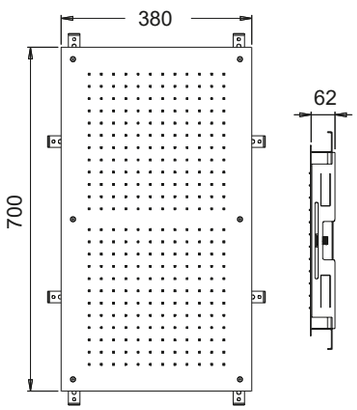

E044046

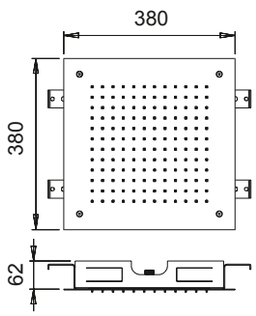

E044211

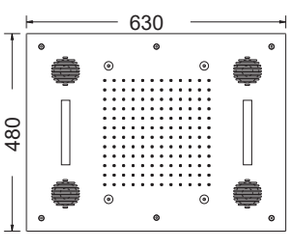

E044228

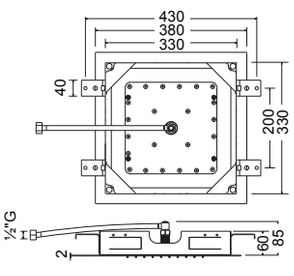

E044286

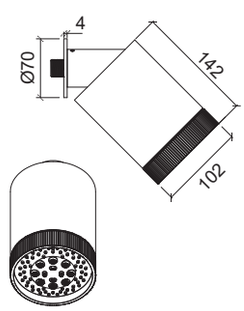

ΚΟΛΩΝΕΣ

51400S με τετράγωνη κεφαλή - **51400R** με στρόγγυλη κεφαλή

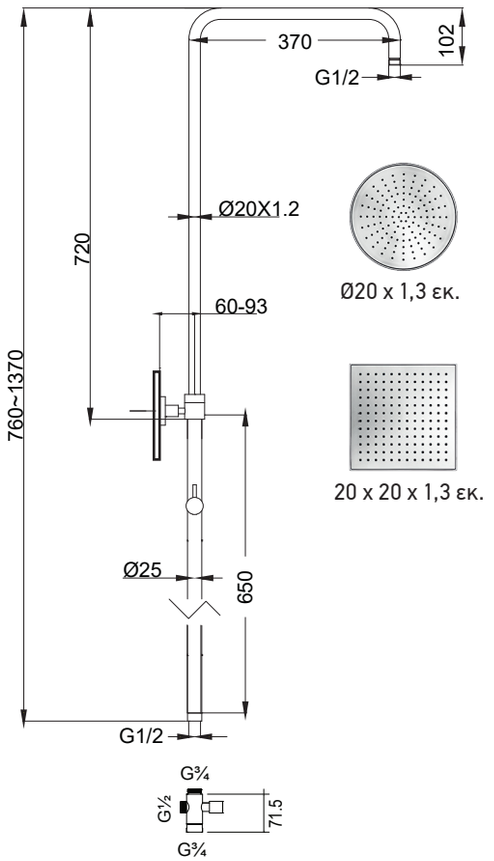

51404S με τετράγωνη κεφαλή - **51404R** με στρόγγυλη κεφαλή

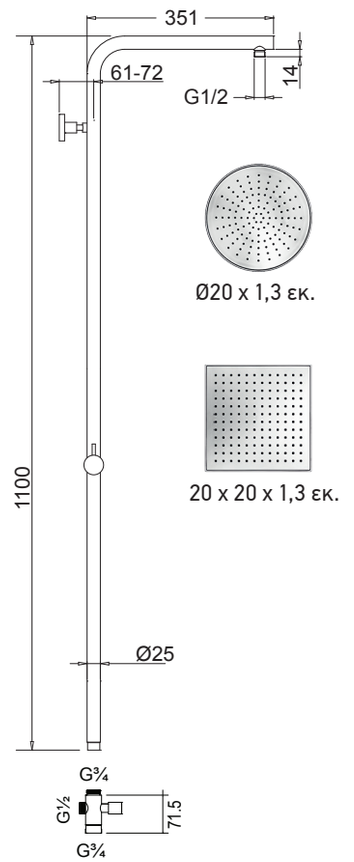

ΠΑΡΟΧΕΣ

C10131 - CE10131
CV10131 - N10131

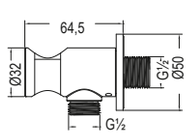

C20141

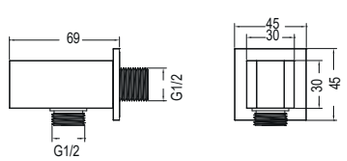

IN101

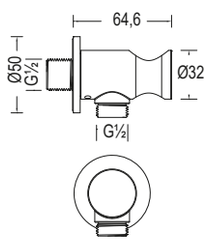

900021

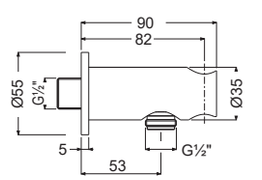

ΣΤΟΜΙΑ

46244

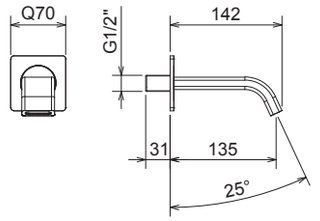

12144/10

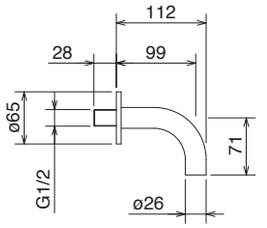

12144/20

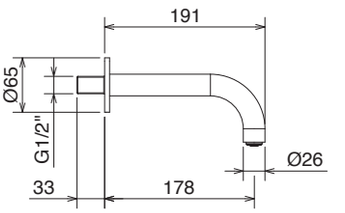

12244/SH

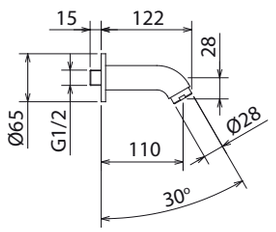

IN580

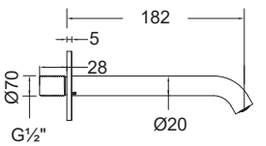

700112

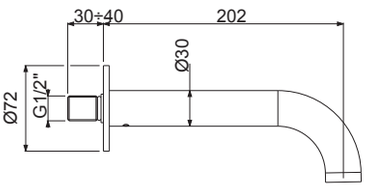

RE6809

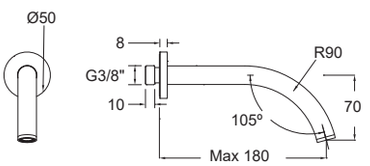

26155

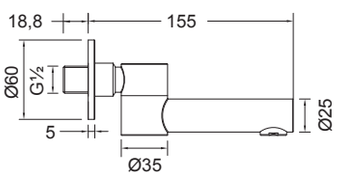

N6809 - RV6809

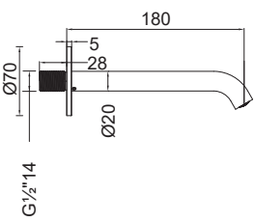

JET - FLUSH

E044029

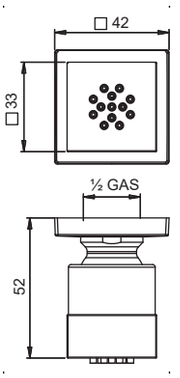

E044030

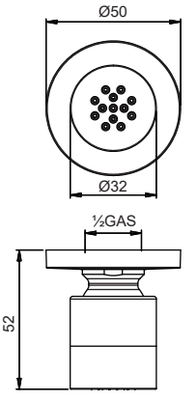

E044091

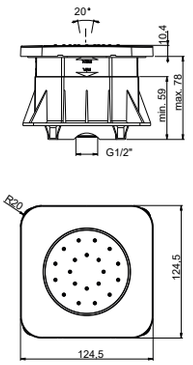

12211

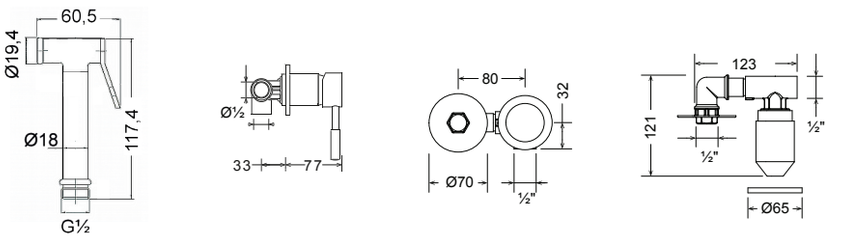

45211

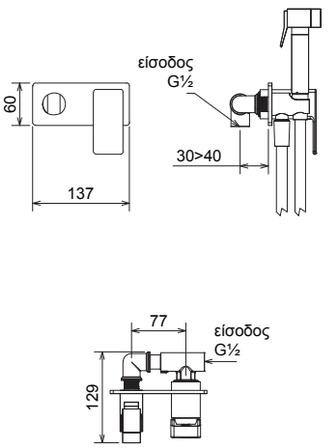

E136004

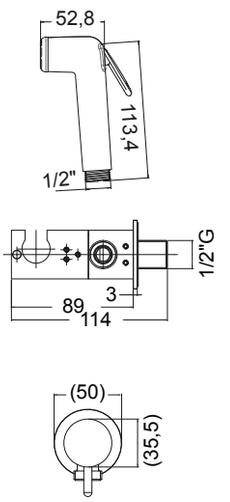

E136005

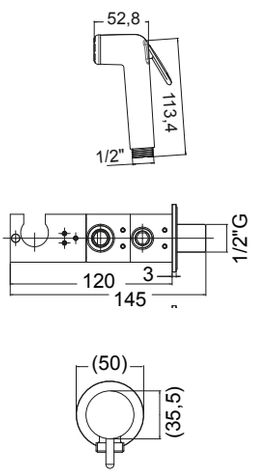

RETRO ΑΞΕΣΟΥΑΡ ΝΤΟΥΣ

19254

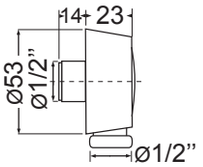

19279

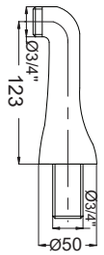

19325

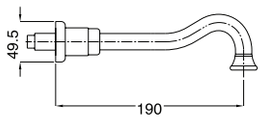

19642

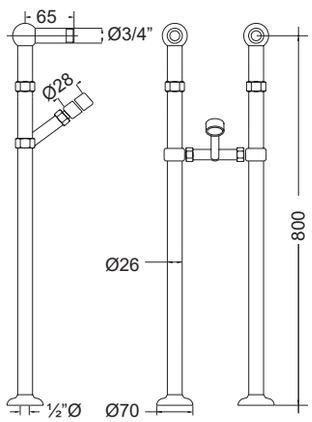

19756

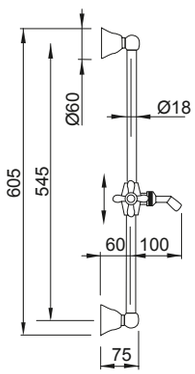

CIV19116

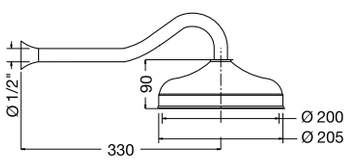

SK10

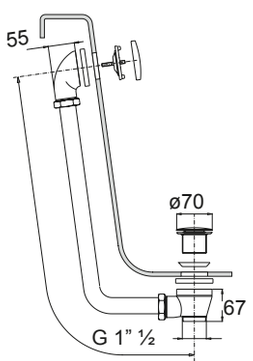

AL220

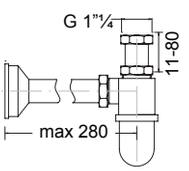

6590

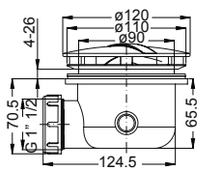

048

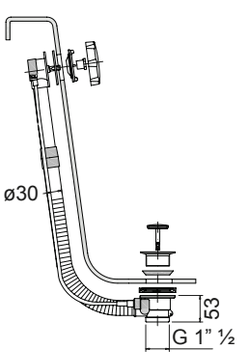

Τεχνικά Σχέδια

Αξεσουάρ Μπάνιου

COOPER

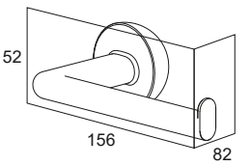

800222

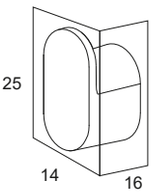

800226

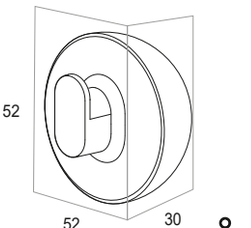

800228

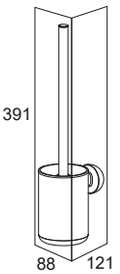

800229

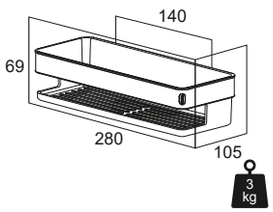

800234

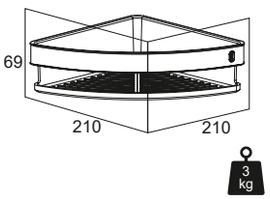

800235

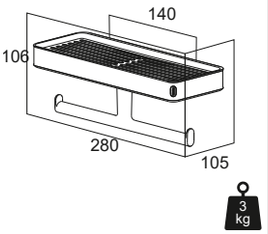

800240

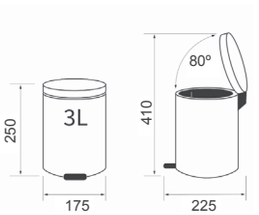

362412404

CRAFT



9967

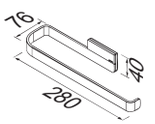

1504

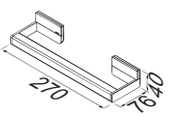

1506

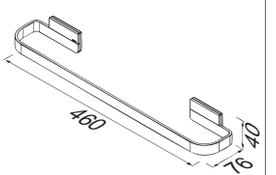

1507/45

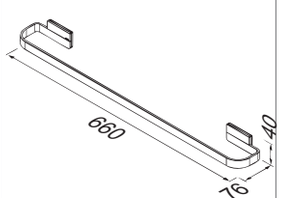

1507/60

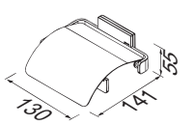

1508

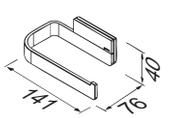

1509

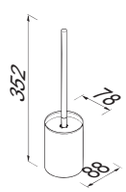

1511

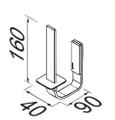

1512

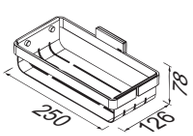

1514

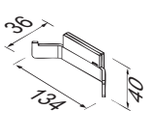

1515

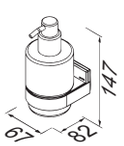

1516

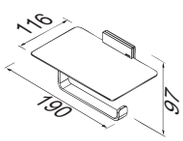

1524



1545

FRAME	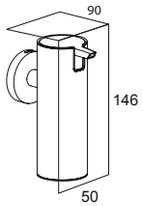 3060	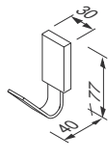 8413	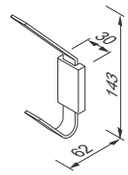 8415	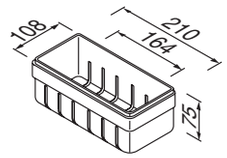 8801
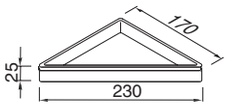 8803	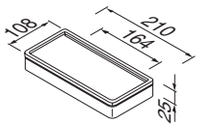 8804	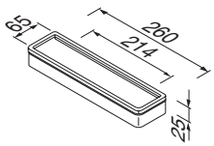 8805	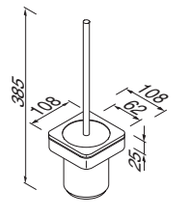 8811	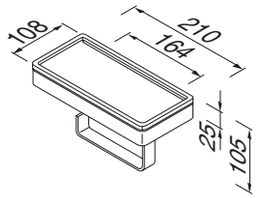 8824
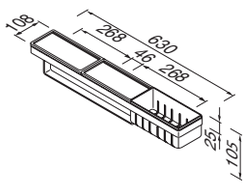 8854	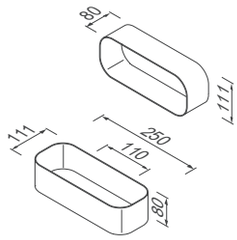 8901	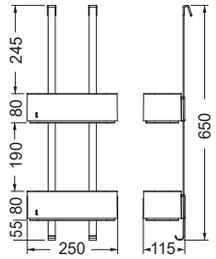 8902	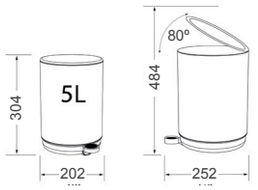 800063-800065	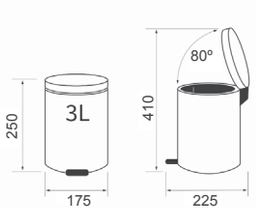 362412410

LEEV	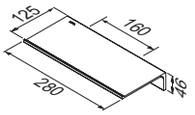	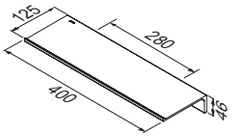	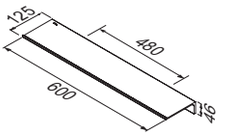	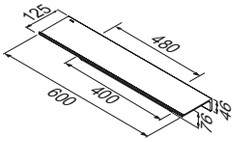
	8201/28	8201/40	8201/60	8207/60
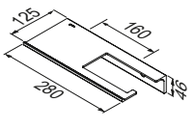	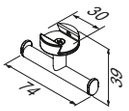	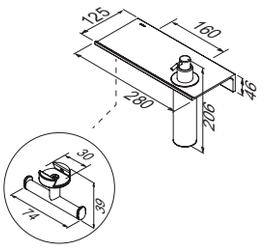	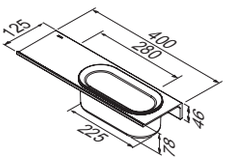	
8209/28	8215	8216/28	8820/40	

NEMOX	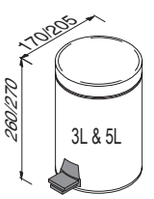	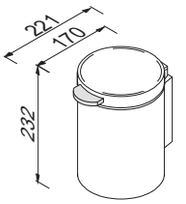	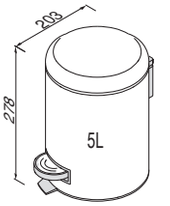	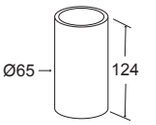
	634 3L / 635 5L	644 3L	645 5L	823
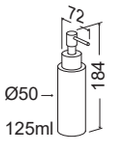	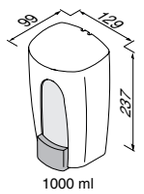	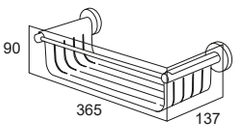	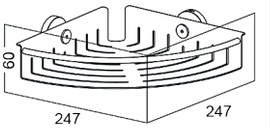	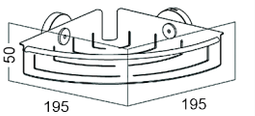
825	1217	3035	3047	3048
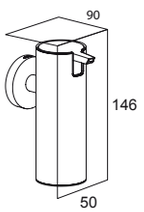	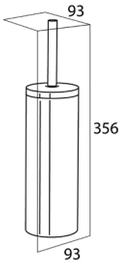	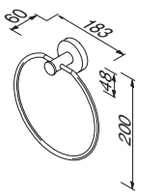	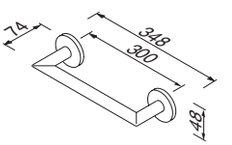	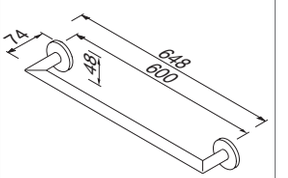
3060	3074	6504	6506	6507/60
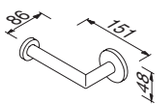	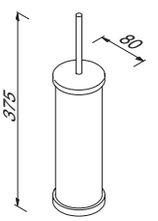	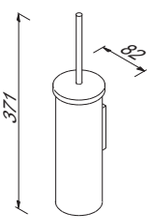		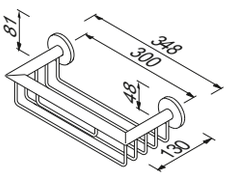
6509	6510	6511	6513	6514
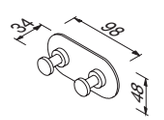	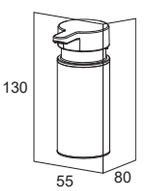	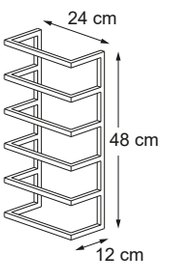	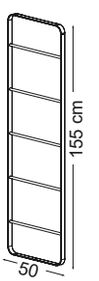	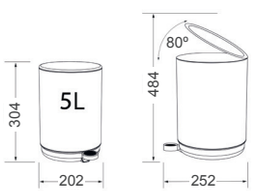
6515	13210	30746	74620	800063
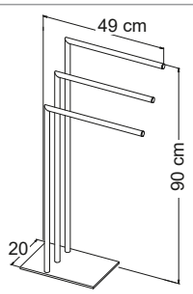	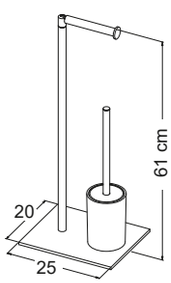	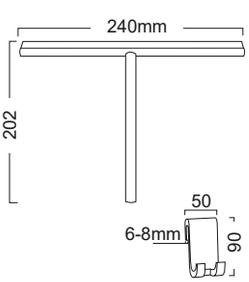	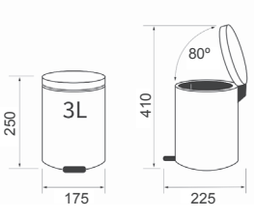	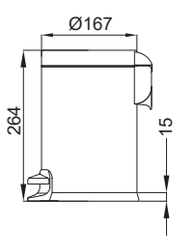
800201 - 800202	800203 - 800204	9001019	362412404	600 3L

OPAL

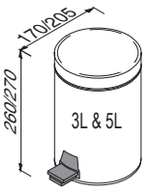

634 3L / 635 5L

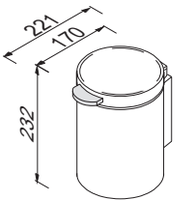

644 3L

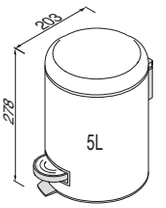

645 5L

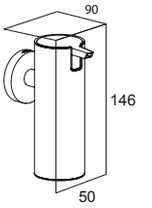

3060

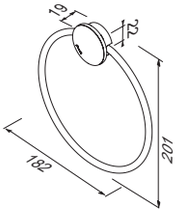

7204

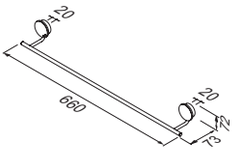

7207/60

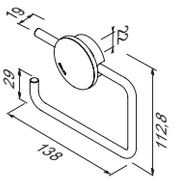

7209

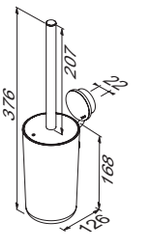

7211

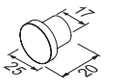

7213

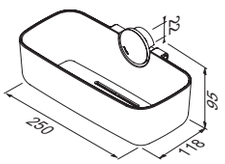

7214

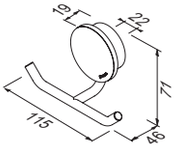

7215

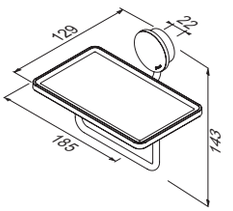

7224

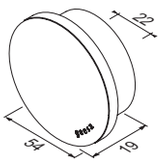

7245

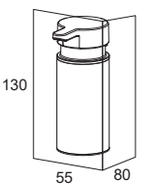

13210

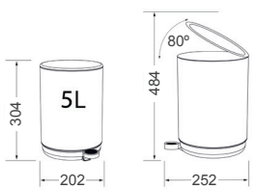

800063

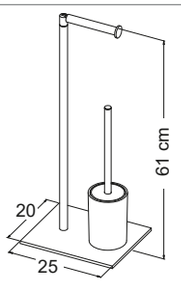

800203

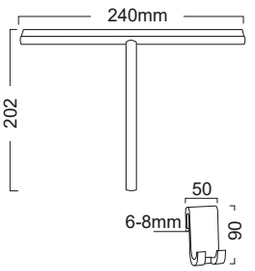

9001019

SERIES 108

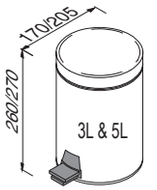

634 3L / 635 5L

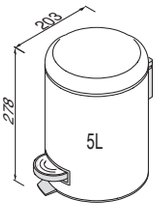

645 5L

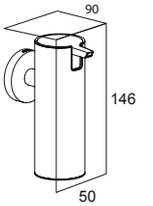

3060

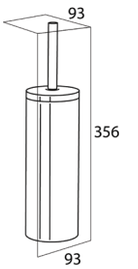

3074

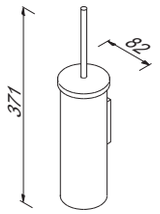

6511

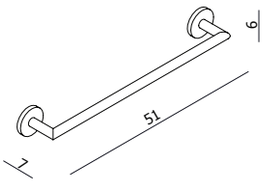

21108-01A

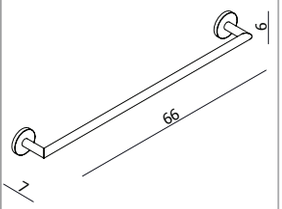

21108-01B

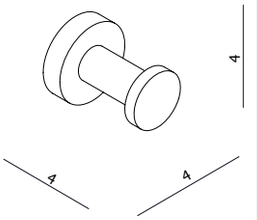

21108-31A

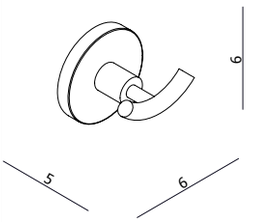

21108-32A

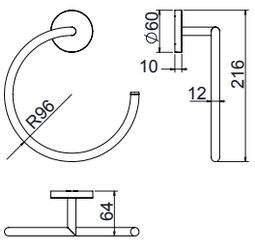

21108-38D

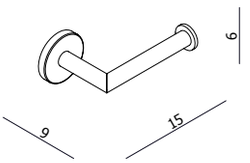

21108-48A

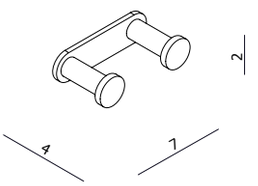

21280-32A

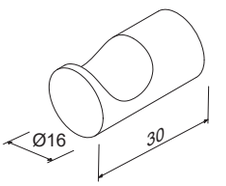

33531-A

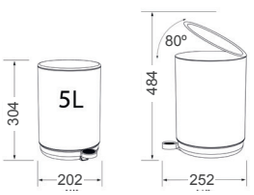

800063-800065

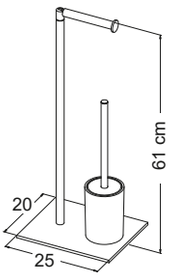

800203 - 800204

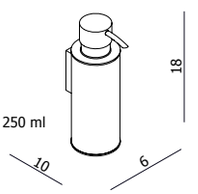

2370769

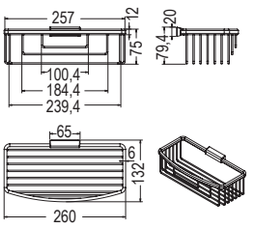

2771360

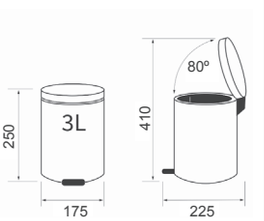

362412410

SERIES 123

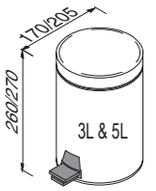

634 3L / 635 5L

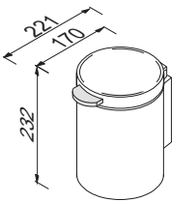

644 3L

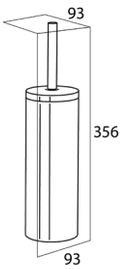

3074

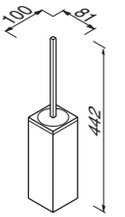

3510

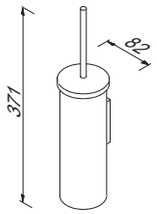

6511

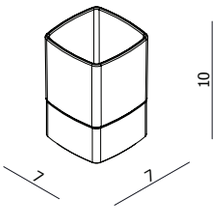

21113-13A

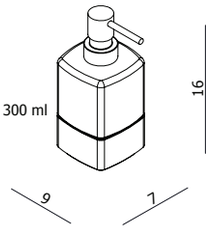

21113-23A

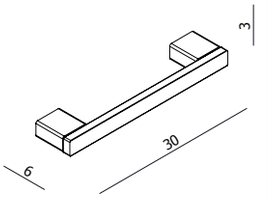

21113-56A

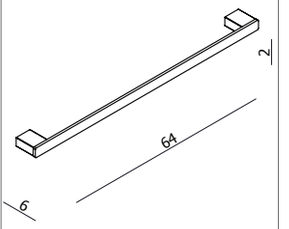

21123-01A

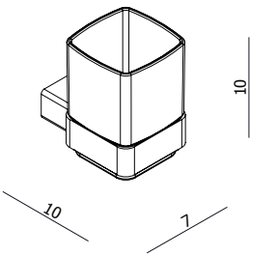

21123-11A

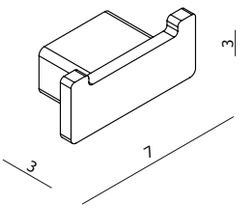

21123-32B

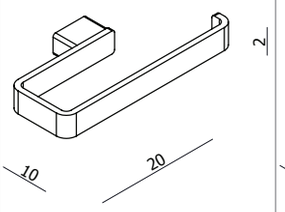

21123-38B

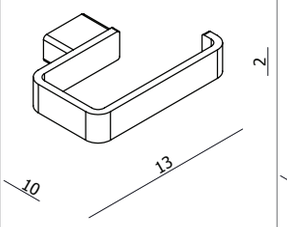

21123-43B

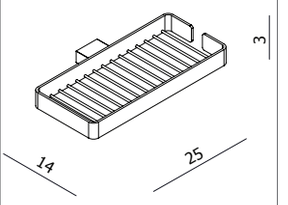

21280-60B

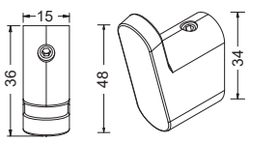

33031-A

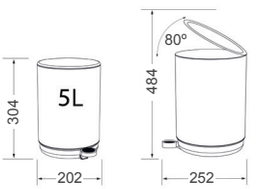

800063-800065

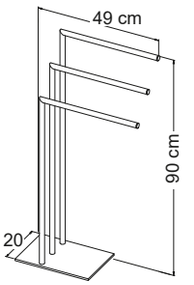

800201 - 800202

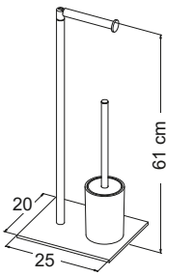

800203 - 800204

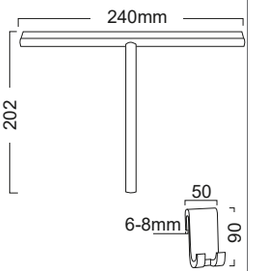

9001019

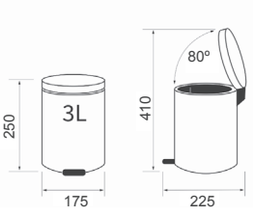

362412410

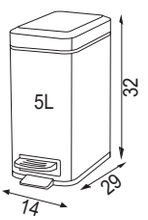

2875294

SERIES 280

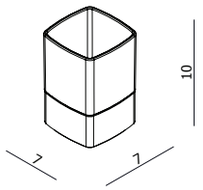

21113-13A

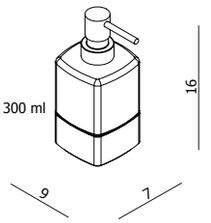

21113-23A

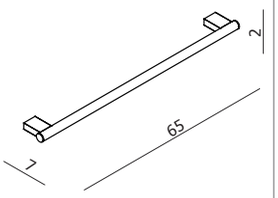

21280-01A

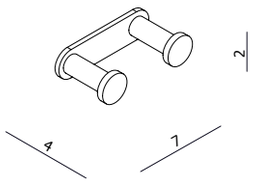

21280-32A

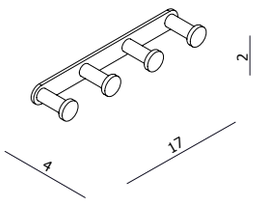

21280-34A

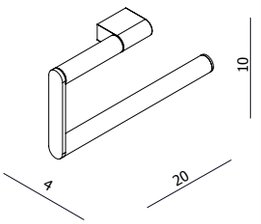

21280-38A

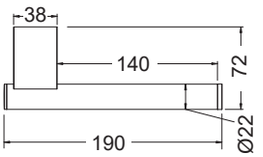

21280-43C

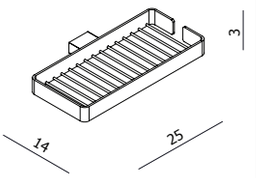

21280-60B

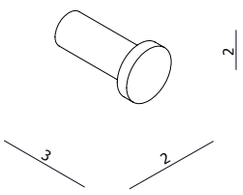

21701-31A

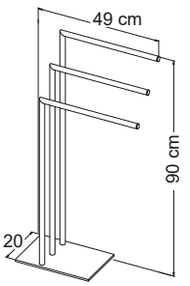

800202

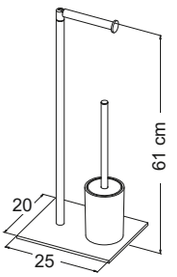

800204

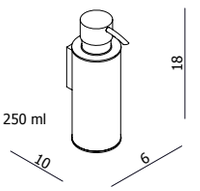

2370769

SHIFT

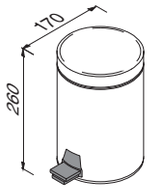

634 3L

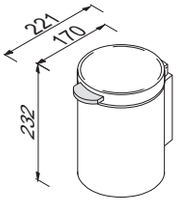

644 3L

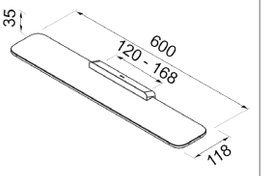

9901

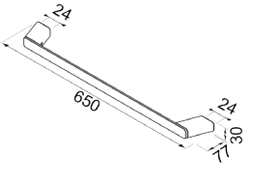

9907/60

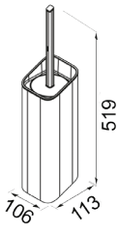

9911

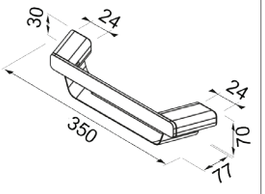

9914

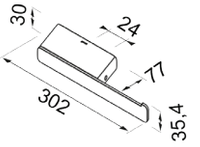

9924

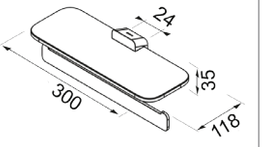

9948

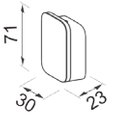

9967

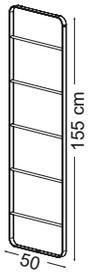

74620

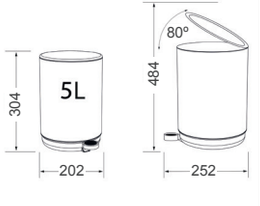

800063

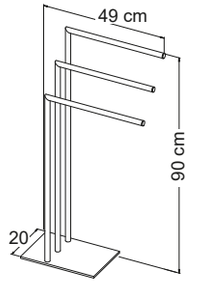

800201 - 800202

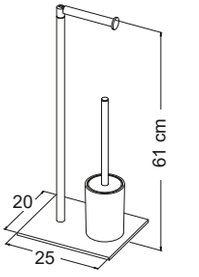

800203

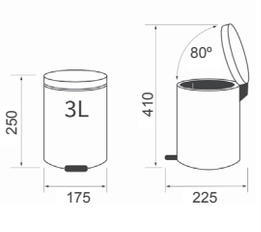

362412404

STANDARD HOTELIA

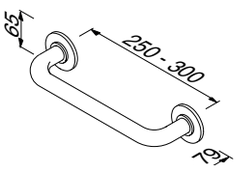

131/25

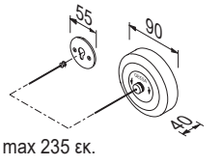

134

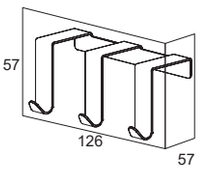

1018

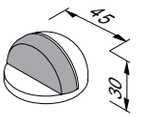

1126

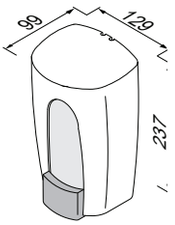

1000 ml

1217

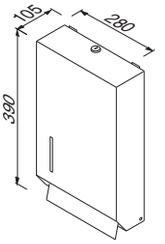

1231

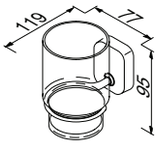

2402

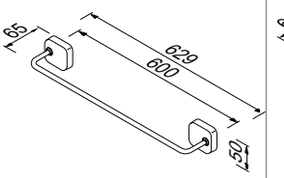

2407/60

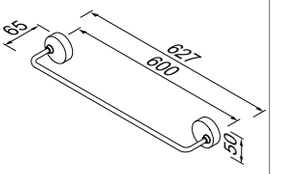

2707/60



2801

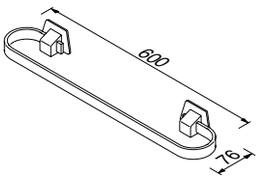

5121/60

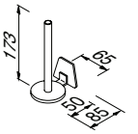

5126

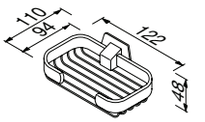

5139

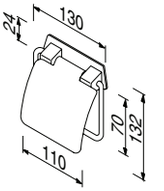

5144

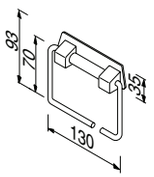

5146

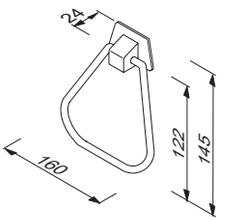

5251



5254

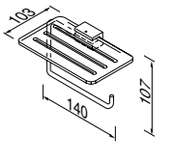

8424

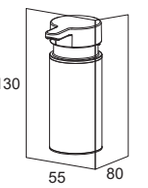

13210

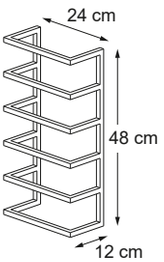

30746

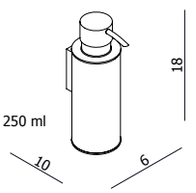

2370769

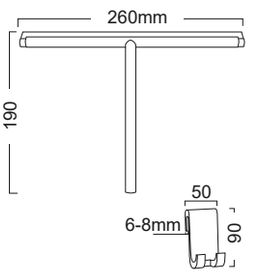

9001018

SLIM

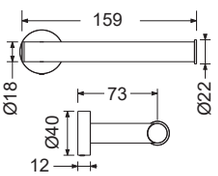

900152

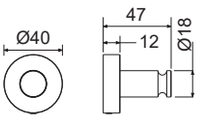

900155

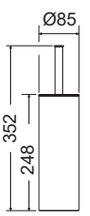

900174

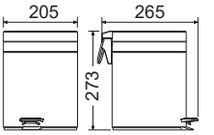

900200 5L

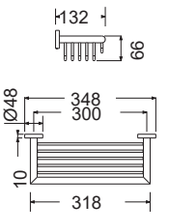

900201

ΑΓΚΙΣΤΡΑ



2801



5254



6513

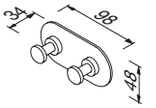

6515

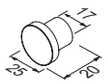

7213

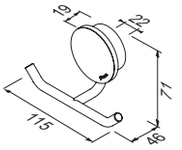

7215

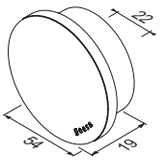

7245

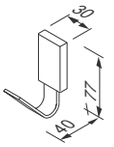

8413

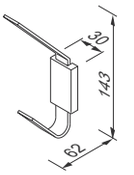

8415

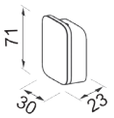

9967

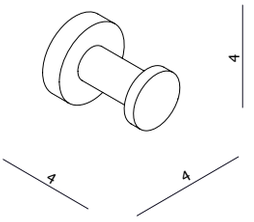

21108-31A

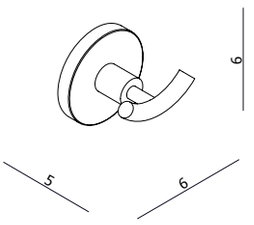

21108-32A

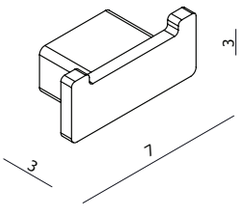

21123-32B

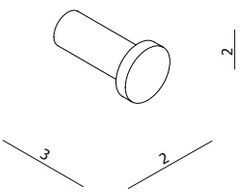

21701-31A

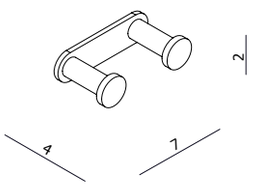

21280-32A

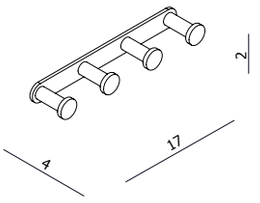

21280-34A

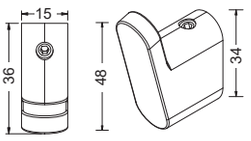

33031-A

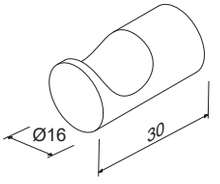

33531-A

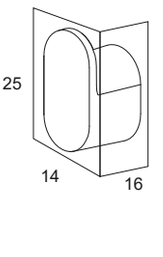

800226

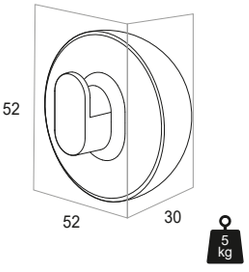

800228

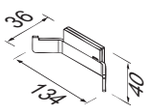

1515



1545

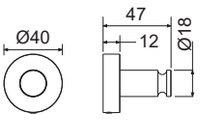

900155

ΑΞΕΣΟΥΑΡ ΚΑΜΠΙΝΑΣ

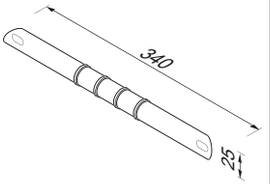

5551

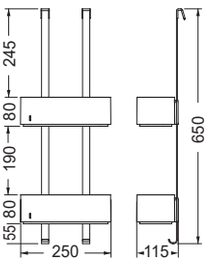

8902

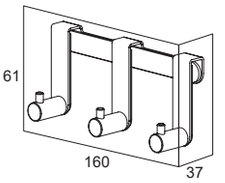

11182

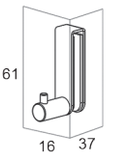

11183

BASKET

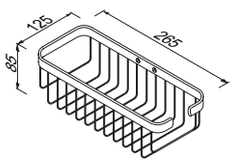

140

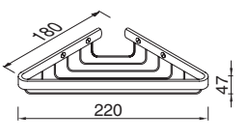

144A

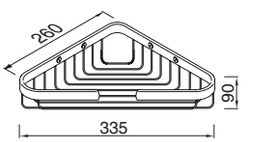

170

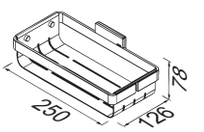

1514

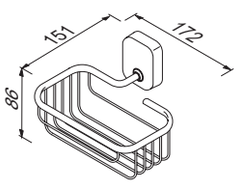

2414

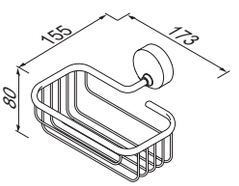

2714

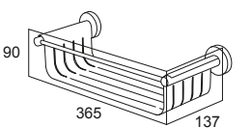

3035

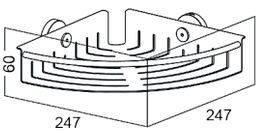

3047

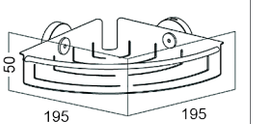

3048

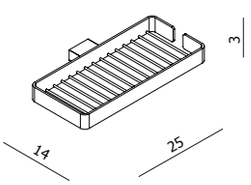

21280-60B

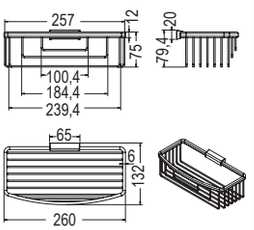

2771360

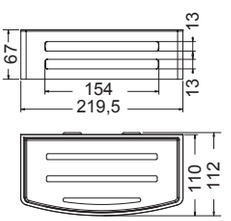

2775560

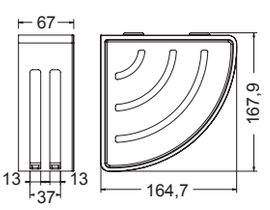

2775660

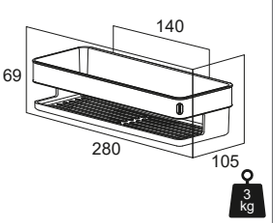

800234

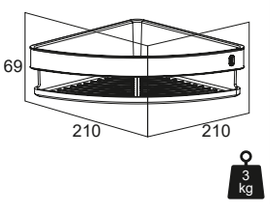

800235

ΣΕΣΟΥΑΡ ΚΑΘΡΕΠΤΕΣ

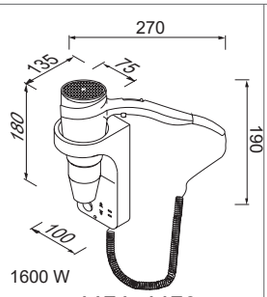

6476, 6478

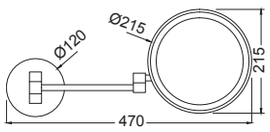

FD01

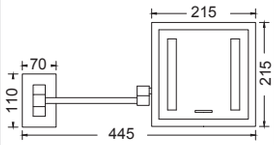

FD02

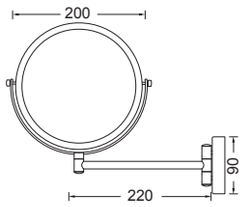

R5304

ΧΑΡΤΟΔΟΧΕΙΑ ΠΙΓΚΑΛ

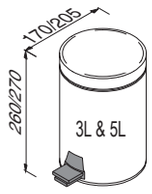

600, 634 3L / 605, 635 5L

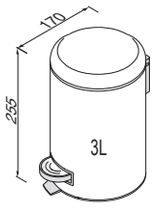

643 3L

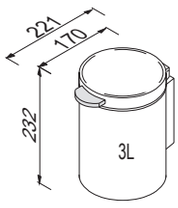

644 3L

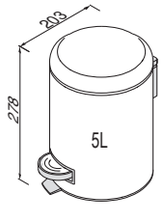

645 5L

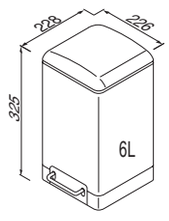

646 6L

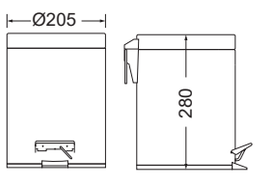

835

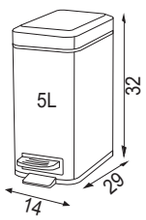

2875294 5L

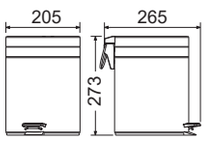

900200 5L

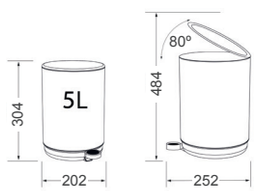

800063-800065

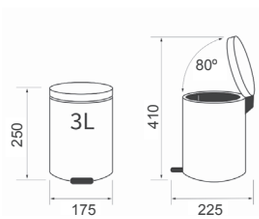

362412404

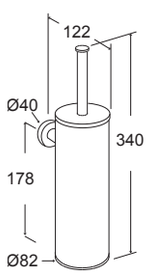

802

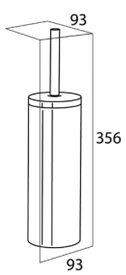

3074

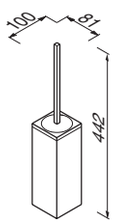

3510

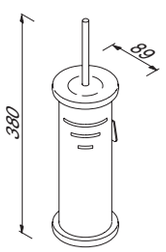

5115

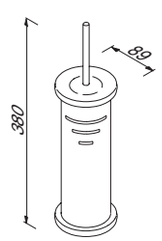

5116

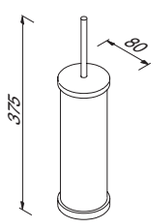

6510

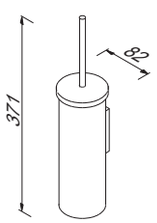

6511

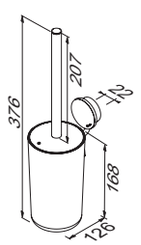

7211

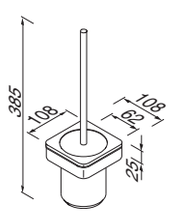

8811

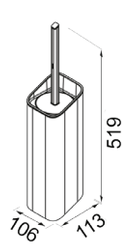

9911

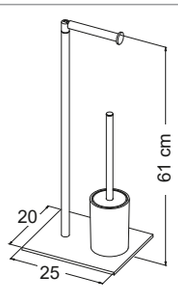

800203 - 800204

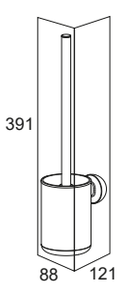

800229

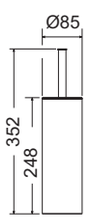

900174

VICTORIA

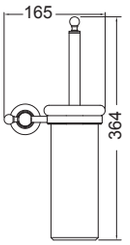

602

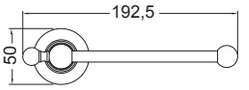

604

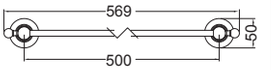

606

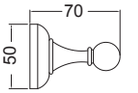

607

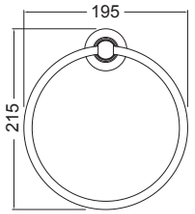

614

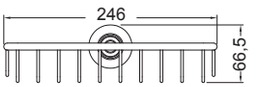

621

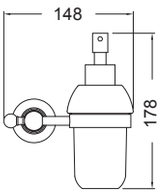

624

ΠΑΡΑΓΓΕΛΙΕΣ - ΦΟΡΤΩΣΕΙΣ

- Το ελάχιστο ποσό παραγγελίας ορίζεται στα 60€ πλέον Φ.Π.Α..
- Για εμπορεύματα σε απόθεμα ο χρόνος αποστολής είναι συνήθως 1-2 εργάσιμες ημέρες από την επιβεβαίωση ή πληρωμή της παραγγελίας. Σε περιπτώσεις μεγάλου όγκου παραγγελίας συνίσταται η έγκαιρη επικοινωνία για τον καλύτερο προγραμματισμό της φόρτωσης.
- Τα έξοδα μεταφοράς βαρύνουν τον αγοραστή.

1. ΚΙΝΔΥΝΟΣ ΜΕΤΑΦΟΡΑΣ

Τα εμπορεύματα ταξιδεύουν για λογαριασμό και με ευθύνη του αγοραστή.

2. ΠΑΡΑΔΟΣΗ – ΠΑΡΑΛΑΒΗ ΕΜΠΟΡΕΥΜΑΤΩΝ

Ο αγοραστής οφείλει να εξετάσει:

α. Ενδεχόμενες φθορές. Αν υπάρχουν, πρέπει απαραιτήτως να καταγραφούν στη φορτωτική του μεταφορέα, τόσο στο πρωτότυπο όσο και στο αντίγραφο.

β. Ενδεχόμενες διαφορές στην ποσότητα, κωδικό προϊόντος, διαστάσεις κτλ.

Οποιαδήποτε αντίρρηση του αγοραστή για τα παραπάνω, πρέπει να δηλώνεται στον αρμόδιο πωλητή γραπτώς, στο email: sales@baklatsidis.gr ή τηλεφωνικώς, στο 2310 463 003 κατά τη διάρκεια της παραλαβής. Η παραλαβή των εμπορευμάτων από τον αγοραστή δηλώνει την ανεπιφύλακτη αποδοχή του.

3. ΚΥΡΙΟΤΗΤΑ ΕΜΠΟΡΕΥΜΑΤΩΝ

Η κυριότητα των εμπορευμάτων παραμένει στον πωλητή μέχρι την πλήρη εξόφλησή τους.

4. ΕΠΙΣΤΡΟΦΕΣ ΕΜΠΟΡΕΥΜΑΤΩΝ

- Τα επιστρεφόμενα εμπορεύματα γίνονται δεκτά μόνο εφόσον έχουν αγοραστεί εντός του χρονικού ορίου που αναφέρεται στην παρ. 5 και εφόσον βρίσκονται σε άψογη κατάσταση (αχρησιμοποίητα, καθαρά και μέσα στην αρχική τους συσκευασία), συνοδευόμενα από Έγκριση Επιστροφής.
- Το Αίτημα Επιστροφής προϊόντος ασκείται εγγράφως, συμπληρώνοντας το αντίστοιχο έντυπο που βρίσκεται στη τελευταία σελίδα του τιμοκαταλόγου. Το έντυπο «Αίτημα Επιστροφής» αποστέλλεται με email: epistrofes@baklatsidis.gr. Ο υπεύθυνος του τμήματος, μετά τον έλεγχο των στοιχείων, επιβεβαιώνει την επιστροφή και εκδίδει την Έγκριση Επιστροφής για όσα προϊόντα εγκρίνονται.
- Στο Αίτημα Επιστροφής πρέπει απαραιτήτως να αναγράφονται όλα τα στοιχεία του αντίστοιχου τιμολογίου αγοράς.
- Τα κόμιστρα επιστροφής προκαταβάλλονται από τον αγοραστή στο πρακτορείο.
- Εξαιρούνται οι περιπτώσεις της παραγράφου 5.2.
- Κίνδυνοι μεταφοράς κατά τη διάρκεια της επιστροφής βαρύνουν τον πελάτη.
- Επιστροφές Ειδικών Παραγγελιών δεν θα γίνονται δεκτές σε καμία περίπτωση.
- Ειδικές Προσφορές προϊόντων που διατίθενται στην διαδικτυακή εφαρμογή B2B δεν θα δίνονταιι ΔΕΚΤΕΣ.

5. ΠΙΣΤΩΤΙΚΟ ΣΗΜΕΙΩΜΑ ΕΠΙΣΤΡΟΦΗΣ

Εμπορεύματα που επιστρέφονται σε άριστη κατάσταση και είναι στη συσκευασία τους.

ΧΡΟΝΙΚΗ ΔΙΑΡΚΕΙΑ	ΠΙΣΤΩΣΗ ΑΡΧΙΚΗΣ ΑΞΙΑΣ ΤΙΜΟΛΟΓΙΟΥ	ΠΙΣΤΩΣΗ ΠΡΟΪΟΝΤΩΝ ΟΤΑΝ ΑΠΑΙΤΕΙΤΑΙ ΑΝΑΣΥΣΚΕΥΑΣΙΑ
Εντός 60 ημερών από την ημερομηνία τιμολόγησης	95%	90%
Από 61 – 120 μέρες από την ημερομηνία τιμολόγησης	90%	85%
Από 121 – 180 μέρες από την ημερομηνία τιμολόγησης	85%	80%
Από 181 μέρες και πάνω από την ημερομηνία τιμολόγησης	Δεν γίνονται δεκτά.	

Τα παραπάνω ποσοστά ενδεχομένως να διαφοροποιούνται, αναλόγως των πραγματικών συνθηκών.

5.1 Πιθανή αναπλήρωση ελλειπόντων εξαρτημάτων ή ανασυσκευασία, βαρύνουν τον αγοραστή.
5.2 Εξαίρεση: Εμπορεύματα που επιστρέφονται λόγω λανθασμένης εκτέλεσης παραγγελίας ή κατασκευαστικού ελαττώματος (εντός εγγύησης), δεν επιβαρύνονται με κόμιστρα επιστροφής και πιστώνονται στο 100% της αξίας της αγοράς τους. Τα παραπάνω επιστρέφονται με μεταφορική της επιλογής μας.

6. ΕΛΕΓΧΟΣ ΛΕΙΤΟΥΡΓΙΑΣ/ΕΠΙΣΚΕΥΗ ΠΡΟΪΟΝΤΩΝ

Προϊόντα εντός εγγύησης: ο έλεγχος γίνεται δωρεάν. Η επισκευή όπως και το κόστος ανταλλακτικών (σε περίπτωση που καταστεί αναγκαίο), παρέχονται δωρεάν.
Προϊόντα εκτός εγγύησης: ο έλεγχος έχει ελάχιστη χρέωση 15€, πέραν της εργασίας και του κόστους ανταλλακτικών (σε περίπτωση που καταστεί αναγκαίο).

7. ΓΙΑ ΚΑΘΕ ΔΙΑΦΟΡΑ, ΑΡΜΟΔΙΑ ΚΑΘΙΣΤΑΝΤΑΙ ΤΑ ΔΙΚΑΣΤΗΡΙΑ ΘΕΣΣΑΛΟΝΙΚΗΣ.

BAKLATSIDIS BROS

epistrofes@baklatsidis.gr

ΗΜΕΡ/ΝΙΑ: ...../...../.....

ΑΙΤΗΜΑ ΕΠΙΣΤΡΟΦΗΣ ΕΜΠΟΡΕΥΜΑΤΩΝ

(Πρέπει να συμπληρωθεί και να σταλεί μαζί με τις αντίστοιχες φωτογραφίες, πριν την επιστροφή του προϊόντος, για αξιολόγηση και λήψη έγκρισης)

ΚΑΤΑΣΤΗΜΑ:	ΠΕΡΙΟΧΗ:	ΤΗΛ.: .....
ΑΡΜΟΔΙΟΣ ΕΠΙΣΤΡΟΦΗΣ:	ΠΡΑΚΤΟΡΕΙΟ:	ΜΕΤΑΦΟΡΤΩΣΗ: .....

ΚΑΤΑΣΤΗΜΑ						ΕΤΑΙΡΙΑ ΜΠΑΚΛΑΤΣΙΔΗ	
ΤΕΜ.	ΚΩΔ. ΠΡΟΪΟΝΤΟΣ	ΑΡ. & ΗΜ/ΝΙΑ ΤΙΜΟΛΟΓΙΟΥ	ΑΙΤΙΑ ΕΠΙΣΤΡΟΦΗΣ	ΦΩΤ/ΦΙΑ ΣΥΣΚ/ΣΙΑ & ΠΡΟΪΟΝ (✓)	ΤΡΕΧΟΥΣΑ ΚΑΤΑΣΤΑΣΗ ΠΡΟΪΟΝΤΟΣ (καλή ή μέτρια)	ΕΓΚΡΙΣΗ	

ΣΦΡΑΓΙΔΑ & ΥΠΟΓΡΑΦΗ ΚΑΤΑΣΤΗΜΑΤΟΣ

ΣΦΡΑΓΙΔΑ ΕΤΑΙΡΙΑΣ ΜΠΑΚΛΑΤΣΙΔΗ

- ΚΑΜΙΑ ΕΠΙΣΤΡΟΦΗ ΔΕΝ ΘΑ ΓΙΝΕΤΑΙ ΔΕΚΤΗ ΧΩΡΙΣ ΝΑ ΠΡΟΗΓΗΘΕΙ ΑΙΤΗΜΑ ΕΠΙΣΤΡΟΦΗΣ
- ΠΡΕΠΕΙ ΝΑ ΣΥΜΠΛΗΡΩΝΟΝΤΑΙ ΟΛΑ ΤΑ ΣΤΟΙΧΕΙΑ ΤΟΥ ΑΙΤΗΜΑΤΟΣ ΕΠΙΣΤΡΟΦΗΣ
- Η ΑΠΟΣΤΟΛΗ ΦΩΤΟΓΡΑΦΙΩΝ ΕΙΝΑΙ ΑΠΑΡΑΙΤΗΤΗ
- Η ΕΓΚΡΙΣΗ ΕΠΙΣΤΡΟΦΗΣ ΙΣΧΥΕΙ ΓΙΑ 30 ΜΕΡΕΣ ΑΠΟ ΤΗΝ ΗΜΕΡΑ ΑΠΟΣΤΟΛΗΣ ΤΟΥ ΑΙΤΗΜΑΤΟΣ
- ΘΑ ΣΑΣ ΣΤΑΛΕΙ ΓΡΑΠΤΗ ΕΓΚΡΙΣΗ ΤΗΣ ΕΠΙΣΤΡΟΦΗΣ
- ΤΑ ΜΕΤΑΦΟΡΙΚΑ ΒΑΡΥΝΟΥΝ ΤΟΝ ΑΓΟΡΑΣΤΗ

Η έγκριση επιστροφής λήγει:

...../...../.....

BAK.ΜΠΑΝΙΟ 1 10.2025

BAKLATSIDIS
• BROS •

ΚΕΝΤΡΙΚΗ ΔΙΑΘΕΣΗ ΓΙΑ ΟΛΗ ΤΗΝ ΕΛΛΑΔΑ
www.baklatsidis.gr - e-mail: sales@baklatsidis.gr

Κεντρικά / Showroom Θεσσαλονίκης
14ο χλμ Θεσ/νίκης-Βασιλικών, Τ.Θ. 60336
570 01 Θέρμη, ΘΕΣΣΑΛΟΝΙΚΗ
τηλ. 2310 463003

Showroom Αθηνών
17ο χλμ. Ε.Ο. Αθηνών-Λαμίας
145 64 Ν.Κηφισιά, ΑΘΗΝΑ
τηλ. 210 6202003 - e-mail: athsales@baklatsidis.gr