Версия – июль 2021 г.

Склейка складных картонных коробок на высшем уровне. **Diana X-2 115.**

HEIDELBERG

Универсальность соответствует вашим потребностям. **Diana X-2 115.**

Упаковка означает разнообразие. Времена, когда складная картонная коробка была лишь функциональной защитой продукта, давно прошли. В настоящее время упаковка служит многим различным целям. Такие неявные цели, как передача корпоративного стиля, ориентирование на определённый образ жизни или даже просто превращение процесса распаковки товара в увлекательный процесс, могут быть не менее важны, чем предоставление конфиденциальной информации о продукте, QR-коды и тиснение шрифтом Брайля. Необходимость быть максимально продуктивным без ущерба для качества идёт рука об руку со всеми этими требованиями.
Но как в одной машине совместить максимальную гибкость, высочайшую производительность и безупречное качество?

Серия Diana X-2 115 от Masterwork является ответом на все эти требования. Модульная конструкция машины с применением современной технологии сервоприводов позволяет адаптировать фальцевально-склеивающую машину в точном соответствии с вашим ассортиментом продукции – ни больше, ни меньше. Высокоскоростной привод и автоматически быстрая и несложная переналадка позволяют достичь максимальной отдачи от вашего производства. Все это дополняется продуманной конструкцией от самонаклада до приёмки, благодаря чему обеспечивается плавная транспортировка коробок даже на максимальной скорости и, что не менее важно, упрощается эксплуатация машины.

Это может быть машина для склейки 1-точечных коробок со скоростью ленты до 650 м/мин. и полностью автоматической вставкой разделителей и упаковкой заготовок, а может быть и многофункциональная универсальная машина с модулем поворота заготовок, способная обрабатывать самые разные типы коробок за один проход – выбор за вами.

Возможность обработки широкого спектра материалов плотностью от 200-900 г/м² сплошного картона до гофрокартона B-профиля. Ассортимент конструкций коробок включает:

- Коробки с 1-й точкой склейки
- Коробки с самоскладным дном
- Коробки с двойными стенками и многокамерные коробки
- 4- и 6-точечные коробки
- Миниатюрные коробки
- Конические коробки
- Коробки для кондитерских изделий
- CD-конверты
- Объёмные папки и конверты
- Презентационные папки и многое другое.

Новые требования к качеству, такие как встроенный «в линию» контроль и встроенная функция отбраковки дефектных заготовок, были учтены в концепции дизайна Diana X-2 115, а также в ряде решений по автоматизации, например с помощью модулей – устройство переворота стопы Diana Pile Turner, устройство предварительной загрузки самонаклада Diana Feeder, устройство для упаковки готовой продукции в гофрокороба Diana Packer или система автоматической приёмки продукции Diana EasyPacker.

Машина Diana X-2 115 производится компанией Masterwork, а распространяется компанией Heidelberg на эксклюзивной основе и обеспечивается сервисной поддержкой через профессиональную и широко известную по всему миру сеть представительств и сервисных центров компании Heidelberg.

heidelberg.com/ru/folding-carton-gluing

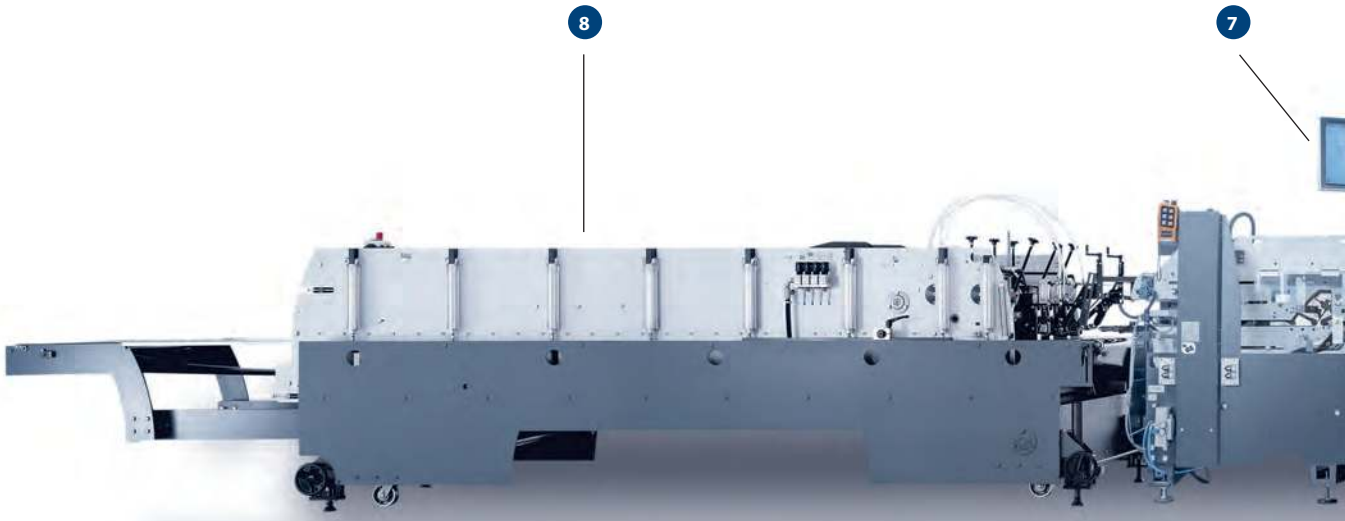

Представленная машина Diana X-2 115 версии CC.
Некоторые указанные функции и узлы оборудования устанавливаются по желанию в качестве опции.

1 Самонаклад с модулем выравнивания заготовок

- Короткое время переналадки
- Фрикционный самонаклад с простой регулировкой направляющих транспортных ремней
- Замена ремней занимает менее 60 секунд без извлечения вала
- Единый привод для высокоточного контроля скорости
- Вакуумная головка на самонакладе (опция)
- Выравнивание заготовок возможно по правой или левой стороне
- Регулируемый упор, например для выравнивания картонных коробок с вырубными окошками
- Верхний/нижний центральный конвейер (опция)
- Новый дизайн панели управления для большего удобства пользователей

2 Модуль предварительной фальцовки

- Длина 3,5 м для оптимального качества фальцовки
- Раздельные рольшины на стороне оператора
- Центральный конвейер (опция)
- Дополнительные встроенные устройства фальцовки ремнём для формирования завершающего левостороннего фальца в устройстве предварительной фальцовки
- Удобство обслуживания и доступность благодаря заниженным боковым панелям
- Возможна установка дополнительного конвейера со стороны привода
- Устройства фальцовки жёстких материалов могут быть расположены на стороне оператора и стороне привода

3 Модуль для самоскладных коробок

- Для обработки складных, самоскладных и других типов картонных коробок
- Концепция защитного светового барьера для обеспечения удобства и оптимальной доступности при соблюдении самых высоких стандартов безопасности
- Два вала для фальцовки задних клапанов
- Три фальцевальных крюка задней фальцовки доступны для ускорения обработки складных коробок
- Телескопические рольшины
- Верхний центральный конвейер на шарнирной раме (сзади – в стандартной комплектации, спереди – опция)
- Устройства фальцовки ремнями или устройства механической фальцовки жёстких материалов для левостороннего и правостороннего фальца можно устанавливать на стороне оператора и на стороне привода

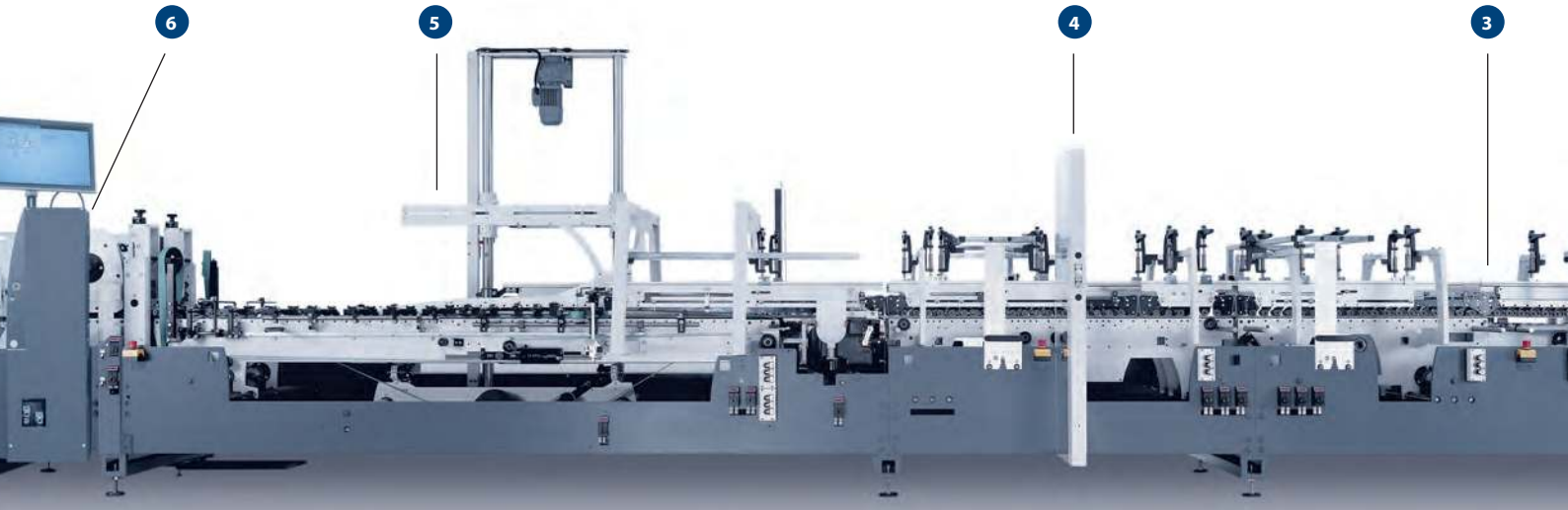

4 Модуль для коробок с самоскладным дном

- Для обработки коробок с самоскладным дном
- Доступен один дополнительный вал задней фальцовки
- Телескопические рольшины
- Имеются 3 нижних и 5 верхних конвейеров для дополнительной фальцовки ремнями
- Верхний центральный конвейер на шарнирной раме (опция)
- Устройства фальцовки ремнями или устройства механической фальцовки можно устанавливать на стороне оператора и на стороне привода
- Боковые панели занижены для удобства обслуживания и доступности

5 Фальцевальная секция

- Длина 3714 мм для высококачественной фальцовки на максимальной скорости
- Телескопические верхние рольшины
- Нижний центральный конвейер по всей длине можно перемещать в направлении движения, а также можно складывать
- Моторизованный верхний центральный конвейер с возможностью опускания, а также с функцией вставки (опция)
- Горизонтальный тройной ролик для направления фальцевального ремня без направляющих гребней
- В качестве стандартной функции левосторонняя фальцовка с последующей правосторонней и правосторонняя фальцовка с последующей левосторонней
- Доступны фальцевальные ремни различной ширины
- Минимальная ширина заготовки в раскрытом виде 45 мм
- Доступны прижимные ролики с отдельно регулируемым усилием прижима

6 Модуль отбраковки дефектных заготовок

- Новейшая версия запатентованного механизма выталкивания дефектных заготовок путём понижения транспортного уровня
- Сервопривод
- Надёжность отбраковки дефектных заготовок со скоростью до 650 м/мин.
- Выталкивание всех типов и форматов обрабатываемых картонных коробок
- Коробки самых малых форматов выталкиваются аккуратно и надёжно
- Возможность точной отбраковки даже жёстких и гофрированных материалов

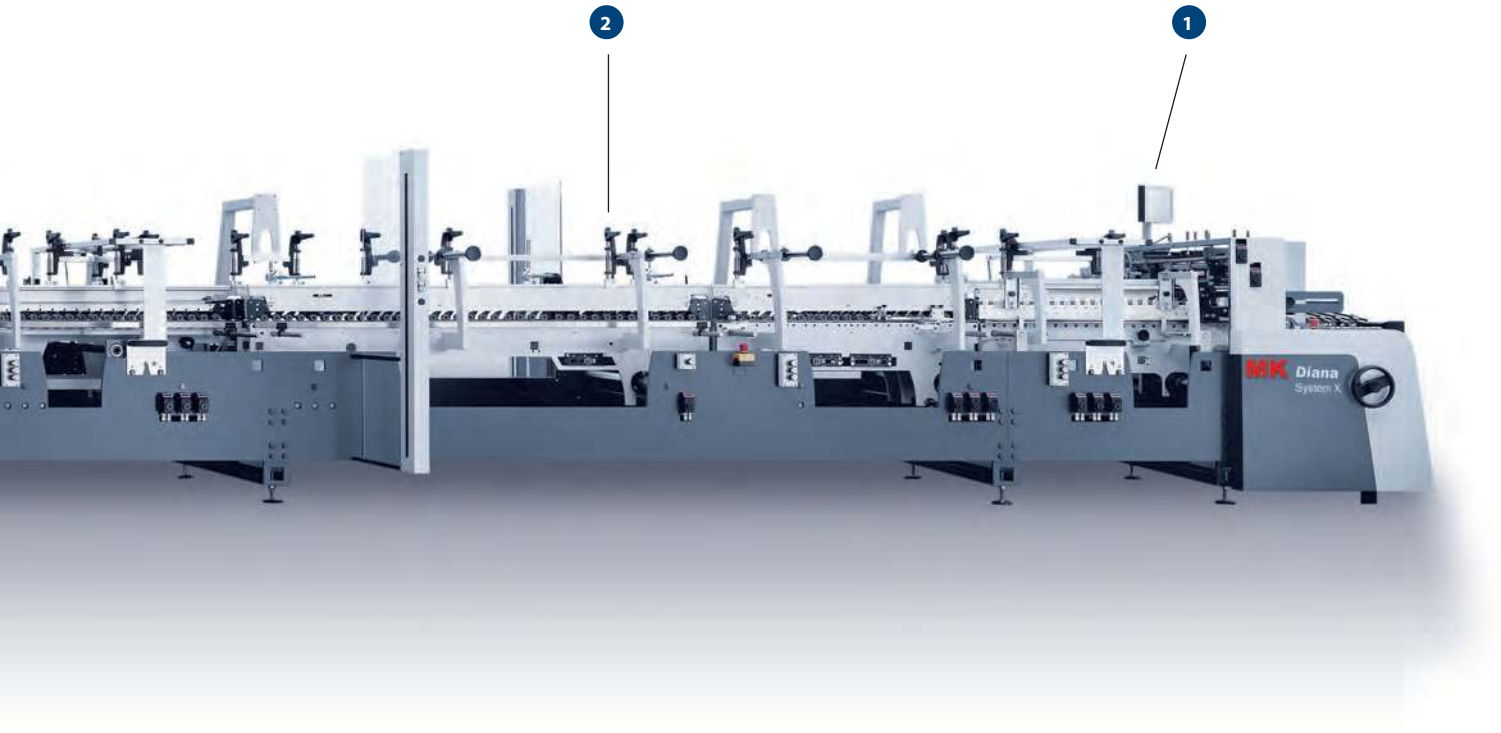

7 Передаточная секция

- Регулируемый привод позволяет изменять скорость ремня для формирования конечного фальца
- Если отсутствует модуль линейного выталкивания, применяются дисковое и линейное устройства отбраковки
- Отдельный сервопривод
- Электронная регулировка скорости для регулирования и контроля зазора между коробками
- Большие приводные шкивы для более низких скоростей (с электронным управлением)

8 Секция подборки и опрессовки

- Доступны версии с длиной 5 и 7 м
- Скорость верхнего и нижнего ремней может быть индивидуально отрегулирована для получения оптимального результата
- Четыре зоны давления, регулируемые отдельно
- Доступна функция выравнивания заготовок, например для гофрокартона (опция)
- Улучшенная доступность и удобство обслуживания в конце обжимного ремня
- Мягкий резиновый ремень для сбалансированного обжима, ширина 35 мм
- Простая регулировка по высоте

9 Пользовательский интерфейс машины и автоматизация

- Сенсорный экран для управления машиной
- Простота и удобство работы, навигационное меню с подсказками
- DigiSet для полуавтоматической переналадки (опция)
- AutoSet/AutoSet Plus для полностью автоматической переналадки (дополнительная опция)
- Данные тиража и настройки позиций могут быть сохранены для повторяющихся заказов
- Возможность сохранения дополнительной информации вместе с данными о заказе
- Система контроля нанесения клея HHS может быть интегрирована в HMI
- Дистанционный сервис MK

Технические характеристики

Область применения		Diana X-2 115	
Коробки с 1-й точкой склейки	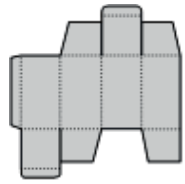		
Ш × Д (макс.), мм		1 115 × 900	
Ш × Д (мин.), мм		75 × 55	
Ш × Д (мин.) (с устройством для обработки коробок малого формата), мм		45 × 55	
Коробка с самоскладным дном [1]	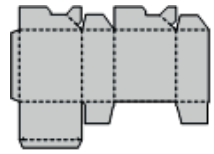		
Ш × Д (макс.), мм		1 143 × 1 100	
Ш × Д (мин.), мм		146 × 55	
Коробка с 4-мя точками склейки	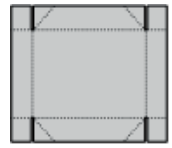		
Ш × Д (макс.), мм		1 150 × 1 100	
Ш × Д (мин.), мм		120 × 110	
Коробка с 6-ю точками склейки	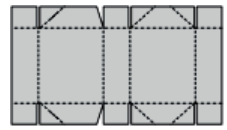	Версия C	Версия CC
Ш × Д (макс.), мм		1 150 × 830	1 150 × 1 100
Ш × Д (мин.), мм		270 × 130	250 × 130

[1] Обратите внимание на ограничения и дополнения для коробок с самоскладным дном.

Допустимые материалы	Diana X-2 115
Макс. скорость, м/мин. • опция	500 650
Материал (сплошной картон), г/м^2	200-900
Материал (гофрокартон)	до гофрокартона с профилем B
Ширина картонной заготовки (мин.), мм • опция	75 45
Ширина картонной заготовки (макс.), мм	1 150

Для повышения срока службы и максимальной эффективности:
Договоры на сервисное обслуживание

- Договоры на сервисное обслуживание обеспечивают, с одной стороны, безопасность, надёжность и уверенность, а с другой – предоставляют вам преимущества полноценного контроля издержек и простоты администрирования
- Обслуживание выполняется высококвалифицированными специалистами
- Эксклюзивное пользование оригинальными запасными частями и расходными материалами
- Защита ваших капиталовложений в машину
- Сохранение стабильных номинальных технических характеристик для возможности дальнейшей перепродажи машины

heidelberg.com/ru/service-agreements

Функции и решения.
Diana X-2 115.

Качество

Максимальная гибкость и высочайшее качество.

Достигаются благодаря уникальным возможностям позиционирования раздельных кареток, использованию длинного пути фальцовки, универсальных средств фиксации по всей длине машины, быстро устанавливаемых модулей фальцовки и дополнительного оборудования для различных типов картонных коробок.

Высокая точность позиционирования

благодаря отдельным сервоприводам.

Более **100 лет** успешного опыта создания фальцевально-склеивающих машин.

Производительность

Высокоскоростная обработка.

Скорость транспортного ремня до

650 м/мин.

Минимальная ширина обрабатываемых коробок **45 мм.**

Более

200 000

коробок с самоскладным дном в час.

Повышайте производительность и гибкость с помощью дополнительного оборудования, подтвердившего свою эффективность:

- Модуль поворота заготовок на 180° Turning Module.
- Устройство предварительной фальцовки Diana Prefeeder.
- Система для автоматической подачи и переворота заготовок Diana Stackturner.
- Устройство для упаковки готовой продукции в гофрокороба Diana Packer.
- Система автоматической приёмки продукции Diana EasyPacker.

Удобство пользователя

Безопасность эксплуатации.

Подтверждено сертификатом GS Approval (испытано на безопасность).

Полностью автоматическая переналадка с помощью AutoSet.

Экономия времени более 50 %.

**Представительство по продажам
и сервисному обслуживанию:
ООО «Гейдельберг-СНГ»**
Россия, 141407, МО, г. Химки,
ул. Панфилова, влд. 19, стр. 1
телефон: +7(495) 995 04 90
факс: +7(495) 995 04 91
www.heidelberg.ru

Сведения о брошюре
Напечатано: 07/21
Фотографии: Heidelberger Druckmaschinen AG
Изготовление печатных форм: Suprasetter
Печать: Speedmaster
Послепечатная обработка: Stahlfolder
Расходные материалы: Saphira
Шрифты: Minion Pro, Myriad Pro
Отпечатано в России

Торговые марки
Heidelberg и логотип Heidelberg являются зарегистрированными торговыми марками Heidelberger Druckmaschinen AG в США и других странах. Все другие торговые марки являются собственностью соответствующих владельцев.

Для получения более подробной информации об уровне выбросов Diana X-2 115, пожалуйста, посетите наш сайт **heidelberg.ru**

Мы оставляем за собой право на внесение технических и иных изменений.

Ответственность за содержание текста
Содержание данной брошюры было подготовлено с большой тщательностью. Не признаются никакие гарантии или ответственность за корректность, полноту или точность информации. Предоставленная информация основана на идеальных условиях и надлежащем применении машины. Достижение этих параметров и значений зависит от множества факторов и обстоятельств, которые находятся вне возможности контроля Heidelberg (например, настройки машины, технические условия, условия окружающей среды, используемые сырьё, запчасти и расходные материалы, применяемые стандарты ухода и обслуживания машины, уровень квалификации оператора и т.д.). В силу этого они не входят ни в перечень характеристик машины, ни в объём гарантии. Данная брошюра не является коммерческим предложением с контрактными обязательствами и представлена только в целях предоставления (необязывающей) информации.

MASTERWORK 长荣股份 MASTERWORK
business partner of HEIDELBERG
FSC www.fsc.org FSC® C008807 The mark of responsible forestry
print and equipment CO_2 neutral HEIDELBERG
www.heidelberg.com/co2 · ID1000720/100000