Vila Velha - Farol Santa Luzia - ES - Brasil

MARINE CENTER

IMPORTAÇÃO E EXPORTAÇÃO

CATÁLOGO
DE PRODUTOS 2024

Farol de Santa Luzia

O Farol de Santa Luzia localiza-se no final da Praia da Costa, em Vila Velha. Foi construído a pedido de João Maurício Wanderley, o Barão de Cotegipe e ministro da guerra do império. Sua construção se deu em Glasgow, na Escócia, no ano de 1870, e trazido para o local onde se encontra, pelo engenheiro Zózimo Barroso. Entrou em funcionamento em 1871, quando foi inaugurado por Dom Pedro II, visando orientar as embarcações que normalmente transitam de e para os portos de Vitória, Vila Velha e Tubarão. O Farol Santa Luzia mede 12 metros de altura e sua luz atinge 15 milhas marítimas. Possui torre octogonal em ferro, com a base alargada, lanterna e galeria. Inteiramente pintado de branco.

Endereço

R. Santa Luzia, nº2 - CEP: 29.101-100 - Vila Velha - Espírito Santo - Brasil

Santa Luzia Lighthouse

The Santa Luzia Lighthouse is located at the end of Praia da Costa, in Vila Velha. It was built at the request of João Maurício Wanderley, the Baron of Cotegipe and minister of war of the empire. It was built in Glasgow, Scotland, in 1870, and brought to the location where it is located, by the engineer Zózimo Barroso. The operation began in 1871, when it was inaugurated by Dom Pedro II, aiming to guide vessels that normally transit from and to the ports of Vitória, Vila Velha and Tubarão. The Santa Luzia Lighthouse measures 12 meters high and its light reaches 15 nautical miles. It has an octagonal iron tower, with an enlarged base, lantern and gallery. Entirely painted in white.

Address

R. Santa Luzia, nº2 - CEP: 29.101-100 - Vila Velha - Espírito Santo - Brasil

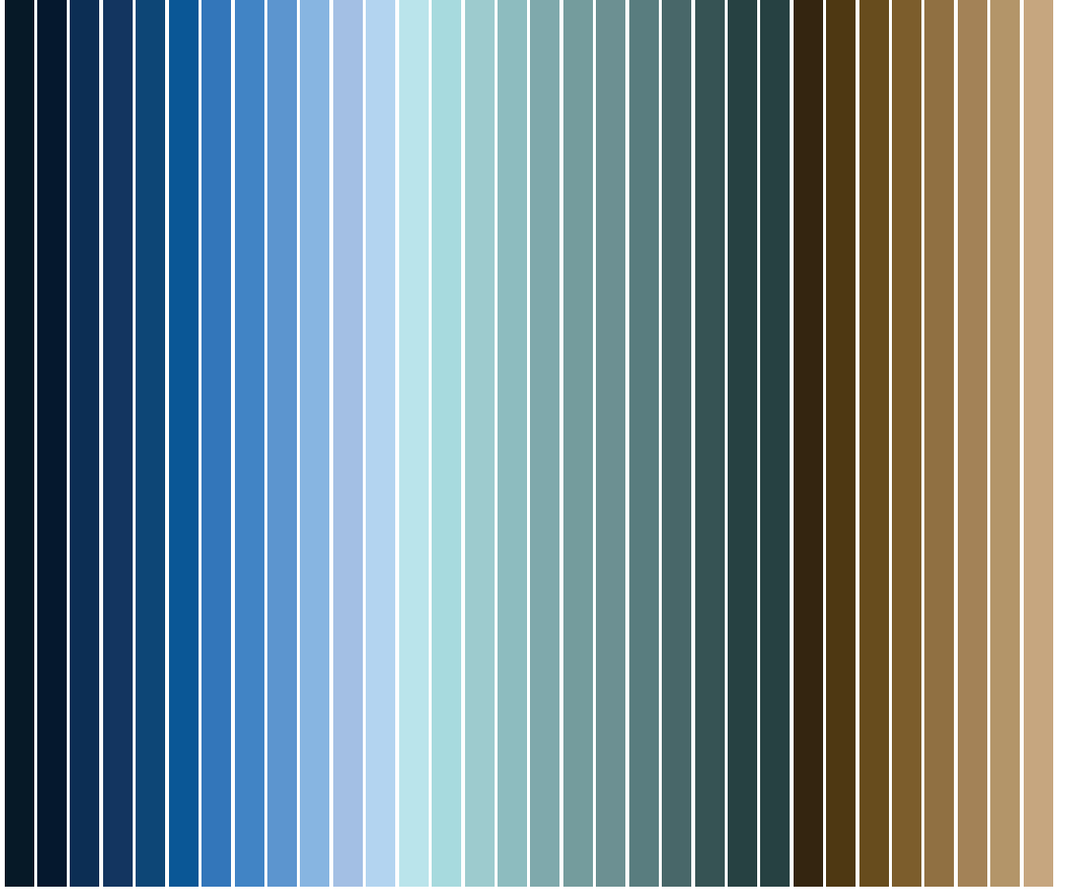

Conheça toda variedade da
nossa linha de produtos.

MARINE CENTER

Antônio Cesar Scardua

Diretor Presidente
CEO

Prezados Clientes,
Marine Center, empresa importadora, com vasta experiência, situada na Região Metropolitana da Grande Vitória, vem fornecendo ao longo dos seus 25 anos, materiais de última geração e de qualidade incomparável, a preços altamente competitivos.
Nosso sério e árduo trabalho em todos esses anos, transformaram uma empresa de pequeno porte em um dos maiores atacadistas do Brasil no ramo náutico, agrícola, ferragens, autopeças, entre outros.
Hoje atendemos lojistas, estaleiros, montadoras, construtoras e orgãos públicos, em todo território nacional.
Esse resultado é fruto da junção do nosso trabalho de atendimento e comprometimento com nossos clientes, a política justa de preços que aplicamos.

Dear Customers,
Marine Center, an import company with vast experience, located in the Metropolitan Region of Greater Vitória, has been supplying, throughout its 25 years, state-of-the-art materials of incomparable quality, at highly competitive prices.
Our serious and hard work over all these years, transformed a small company into one of the largest wholesalers in Brazil in the nautical sector, agricultural, hardware, auto parts, among others.
Today we serve retailers, shipyards, assemblers, construction companies and public agencies throughout the country.
This result is the result of the combination of our service work and commitment to our customers, to the fair pricing policy that we apply.

Conheça melhor a nossa empresa
Get to know our company better

MARINE CENTER
IMPORTAÇÃO E EXPORTAÇÃO

A maior empresa atacadista do ramo náutico no Brasil!
The largest wholesale company in the nautical sector in Brazil!

Guincho elétrico 6
Ancoragem - Atracação 12
Ferragens 18
Dobradiça 22
Amortecedor a gás 24
Cunho 26
Defensa 29
Escada inox 34
Rádio VHF 36
Comunicação 38
Antena - Defletor 38
Antena - Base para antena 39
Áudio 42
Bússola 51
Fechadura - Fecho - Puxador 54
Porta caniço 60
Tampa de inspeção 62
Ducha e acessório 65
Hidráulica 68
Bujão - Torneira 68
Entrada e saída de água 69
Gaiuta - Vigia 71
Diversos - Porta copo 74
Luz de navegação 77
Farol - Refletor 83
Iluminação exterior e interior 87
Buzina elétrica 90
Elétrica - Interruptor - Painel 92
Exaustor - Interruptor - Painel 98
Carregador - Inversor 100
Bomba elétrica 103
Vasos e acessórios 107
Flap hidráulico 111
Abastecimento e acessórios 114
Filtro de combustível 115
Bocal de abastecimento 116
Comando e direção 118
Volante 124
Brindes e lazer 127
Cintas 132

* Fotos meramente ilustrativas.

MARINE CENTER

IMPORTAÇÃO E EXPORTAÇÃO

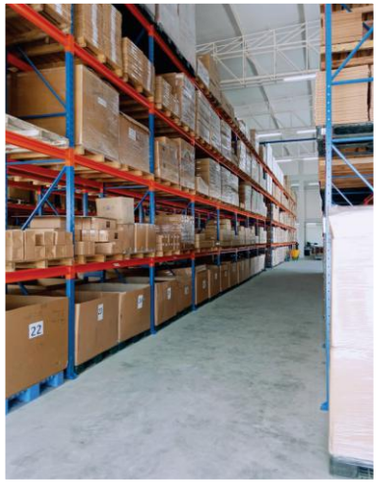

GUINCHO ELÉTRICO

South Pacific
WINDLASSES AUSTRALIA

Localizada no distrito industrial Sydney, Austrália, a South Pacific Industrial Pty Ltd, está em contato com a necessidade de navegação fácil e despreocupada. A South Pacific tem um forte compromisso em produzir produtos de qualidade premium para atender às necessidades de nossos clientes. Em todas as etapas, estamos comprometidos em mostrar através de cada produto e cada experiência, a excelência que a South Pacific busca.

Para criar nossa linha de guinchos bem projetados, de alto desempenho, duráveis e confiáveis, o processo começa com uma extensa pesquisa de mercado para entender as necessidades, com atenção a cada detalhe. A South Pacific fornece guinchos marítimos da mais alta qualidade e, com a dedicação de nossa engenharia experiente, à precisão, testes completos são realizados em todas as etapas da produção. Nossa equipe de excelência na fabricação fornece produtos de qualidade premium.

Os guinchos South Pacific, são visualmente atraentes com fácil instalação e uso suave. Sendo fáceis de manter e extremamente confiáveis.

A Marine Center e a South Pacific se orgulham em fornecer aos clientes um produto excepcional e excelência em serviço.

*** Apesar dos guinchos serem dimensionados por tamanho de embarcação, é importante considerar variáveis no peso e formato de cada barco.**

ACESSÓRIOS PARA GUINCHO
Botão - Solenóide - Disjuntor

South Pacific
WINDLASSES AUSTRALIA

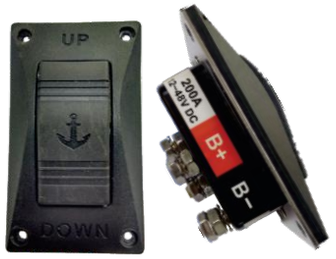

1576 Botão de painel SW-200
Botão de painel para guincho, com solenóide.
Capacidade de carga: 200A/500A
Tensão: 12V DC
Resist. de contato: máx 20mΩ inicial
Resist. de isolamento: min 100mΩ a 500V DC
Tamanho do terminal: 6 mm
Dimensões: 85 x 50 x 45 mm
Peso: 150 g

1577 Botão de painel SW-025
Botão de painel para guinchos, que utilizam solenóide K-200.
Capacidade de carga: 25A **Tensão:** 12V DC
Dimensões: 95 x 50 x 50 mm **Peso:** 50 g

4374 Disjuntor CB-001 (30A)
Dispositivo elétrico de segurança, para painel.
Capacidade de carga: 30A
Tensão: 12V -24V DC
Reinicialização: Manual
Dimensões: 35 x 15 x 31mm
Peso: 30 g

4375 Disjuntor CB-001 (50A)
Dispositivo elétrico de segurança, para painel.
Capacidade de carga: 50A
Tensão: 12V -24V DC
Reinicialização: Manual
Dimensões: 35 x 15 x 31 mm
Peso: 30 g

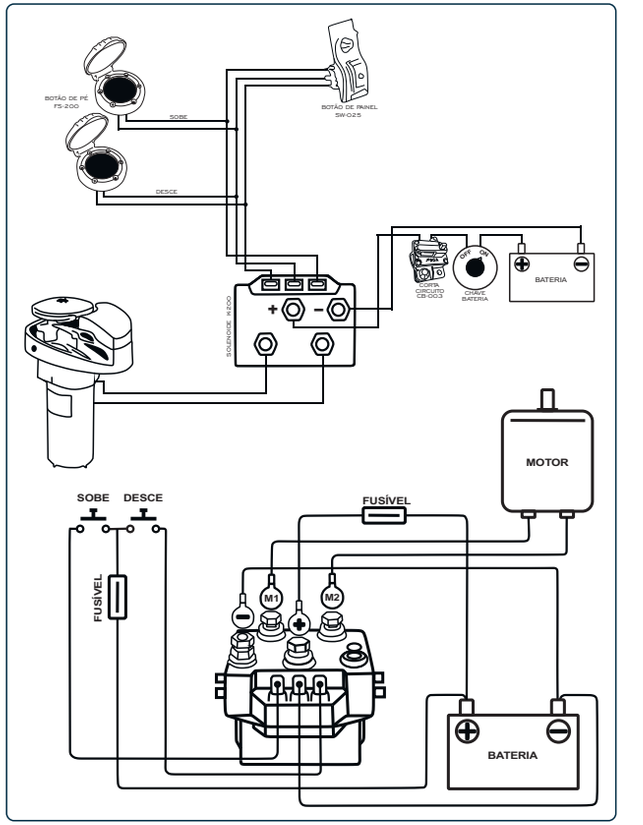

4376 Disjuntor CB-003 (50A)
Dispósitivo elétrico de segurança em caixa selada.
Capacidade de carga: 50A **Tensão:** 12V-24V DC
Tamanho do terminal: 6 mm **Peso:** 100 g
Reinicialização: Manual
Dimensões: 75 x 50 x 35 mm

3262 Disjuntor CB-003 (90A)
Dispositivo elétrico de segurança, em caixa selada.
Capacidade de carga: 90A
Tamanho do terminal: 6mm
Reinicialização: Manual
Dimensões: 75 x 50 x 35 mm
Tensão: 12-24V DC
Peso: 100g

0527 Solenóide K-200
Sistema elétrico em caixa selada com conectores externos, resistente a corrosão.
Capacidade de carga: 200A
Tensão: 12V DC
Resist. de contato: máx 20mΩ inicial
Tamanho do terminal: 6 mm
Dimensões: 65 x 45 x 65 mm
Peso: 360 g

3910 Solenóide K-400
Sistema elétrico em caixa selada com conectores externos, resistente a corrosão.
Capacidade de carga: 400A
Tensão: 12V DC
Resist. de contato: máx 20mΩ inicial
Tamanho do terminal: 6 mm
Dimensões: 80 x 60 x 90 mm
Peso: 920 g

0526 Botão de pé FS-200 (Unitário)
Botão de pé, para guincho elétrico, sobe ou desce, em PVC, com tampa protetora contra acionamento indesejado, de alta durabilidade e resistente ao tempo e a raios UV. Acompanha parafusos de fixação.
Capacidade de carga: 200A 12-24V
Orifício de Montagem: Ø50 mm - 2"
Dimensão: Ø76 mm - 3"
Terminal: 8 mm
Peso: 138 g

Como emendar corda e corrente

PASSO 1
Desenrole a ponta da corda por cerca de 20cm, e prenda a ponta dos fios com a fita adesiva.

PASSO 2
Passe os três fios pelo último elo da corrente de ancoragem. Destorça o cabo, para levantar um cordão logo abaixo do tirante na parte em pé do cabo e insira um cordão sob ele, depois puxe o cordão. Torça o fio para mantê-lo bem enrolado enquanto você o puxa.

PASSO 3
Pegue o próximo fio à esquerda. Dobre-o sob o próximo fio à direita daquele sob o qual o primeiro fio foi dobrado. Puxe-o como antes.

PASSO 4
Agora vire todo o olho. Pegue o último fio e faça a dobra como antes sob o único fio na parte de pé do cabo ainda não usado. Pare e assegure-se de que casa fio de trabalho tenha passado por um fio e por baixo de um fio, e que todo o lote seja puxado e torcido em seu sentido natural. Dois fios não devem vir de baixo do mesmo fio.

PASSO 5
Para as voltas restantes de dobras, pegue cada ponta sobre uma mecha e sob a próxima à direita, na mesma ordem de antes.

PASSO 6
Para finalizar estique bem a corda e a corrente, para certificar que está bem encaixado todos os fios.

GUINCHO ELÉTRICO HORIZONTAL
Motor Horizontal - Linha Sobrepor

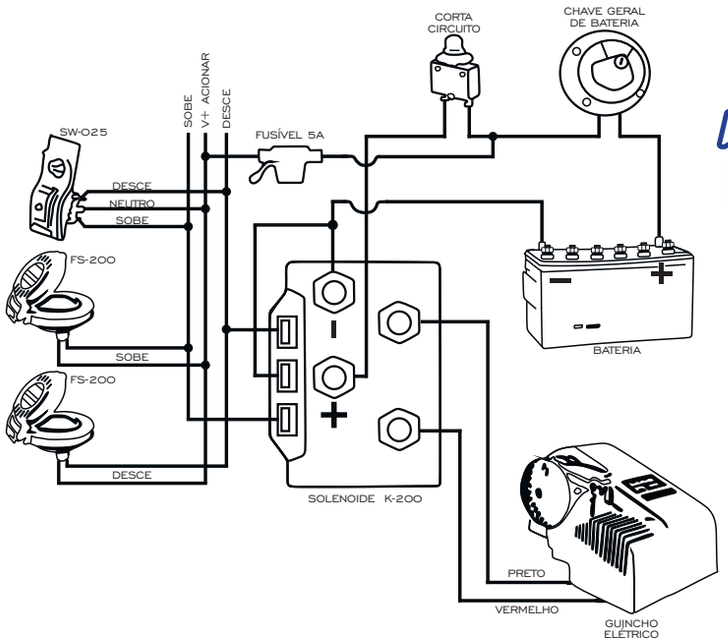

South Pacific

WINDLASSES AUSTRALIA

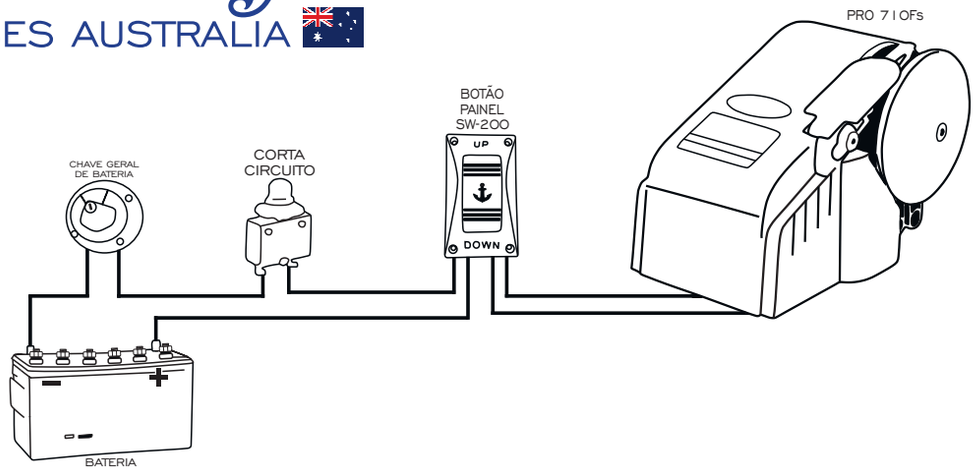

0892 Guincho PRO 710Fs

Guincho elétrico, ideal para embarcações de pequeno porte, de **15 a 20 pés**, catraca em aço inox e carcaça em alumínio fundido. Acompanha botão de painel com 3 posições, sobe/neutro/desce, interruptor corta-corrente, gabaritos para furação.

Tensão: 12V DC
Carga máxima: 120 kg
Potência: 700W/300W
Dimensões: 230 x 120 x 135 mm
Peso: 4,9 kg
Consumo: 15A
Barco: 4,5 a 6 m (15 a 20 pés)
Corrente: 6 mm DIN 766
Cabo: 12 mm
Âncora: Até 6,8 kg

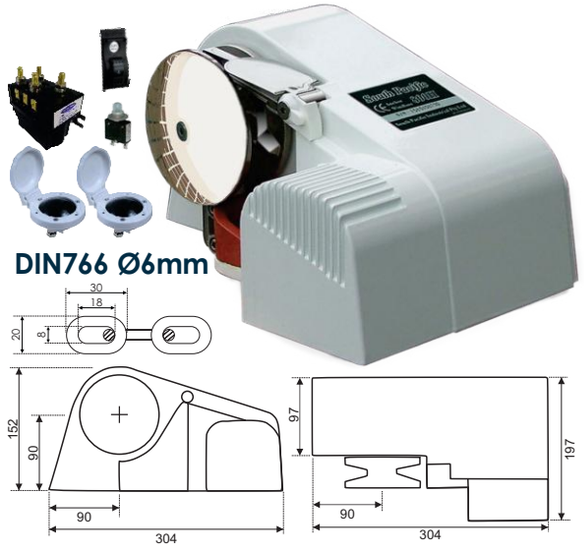

3253 Guincho PRO 800F

Guincho elétrico ideal para embarcações de **18 a 30 pés**, catraca em aço inox e carcaça em alumínio fundido. Acompanha botão de painel com 3 posições, sobe/neutro/desce, interruptor corta-corrente, gabaritos para furação, solenóide e 2 botões de pé.

Tensão: 12V DC
Carga máxima: 300 kg
Potência: 800W/350W
Dimensões: 304 x 197 x 152 mm
Peso: 8,2 kg
Consumo: 24A
Barco: 6 a 9 m (20 a 30 pés)
Corrente: 6 mm DIN 766
Cabo: 12 mm
Âncora: Até 13,6 kg

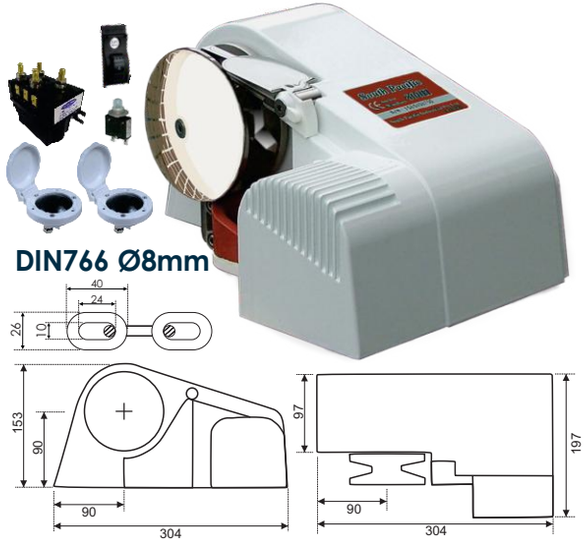

3254 Guincho PRO 900M

Guincho elétrico ideal para embarcações de **28 a 45 pés**, catraca em aço inox e carcaça em alumínio fundido. Acompanha botão de painel com 3 posições, sobe/neutro/desce, interruptor corta-corrente, gabaritos para furação, solenóide e 2 botões de pé.

Tensão: 12V DC
Carga máxima: 320 kg
Potência: 1100W/450W
Dimensões: 304 x 197 x 153 mm
Peso: 9,2 kg
Consumo: 32A
Barco: 8,4 a 13,5 m (20 a 30 pés)
Corrente: 8 mm DIN 766
Cabo: 12 a 14 mm
Âncora: Até 20,4 kg

South Pacific
WINDLASSES AUSTRALIA

GUINCHO ELÉTRICO VERTICAL
Motor Vertical - Linha Alumínio

0158 Guincho Elétrico PRO VA600

Para embarcações de **18 a 30 pés**, catraca em aço inox e base em liga de alumínio. Acompanha botão de painel SW-025, interruptor corta-corrente, gabaritos para furação, solenóide e 2 botões de pé.

Tensão: 12V DC
Carga máxima: 300 kg
Potência: 700W/380W
Dimensões: 265 x 195 x 130 mm
Peso: 7,5 kg
Consumo: 22A
Barco: 5,4 a 9 m (18 a 30 pés)
Corrente: 6 mm DIN 766
Cabo: 12 mm
Âncora: Até 13,6 kg

0893 Guincho Elétrico PRO VA1000

Para embarcações de **28 a 42 pés**, catraca em aço inox e base em liga de alumínio. Acompanha botão de painel SW-025, interruptor corta-corrente, gabaritos para furação, solenóide e 2 botões de pé.

Tensão: 12V DC
Carga máxima: 450 kg
Potência: 1000W/580W
Dimensões: 270 x 195 x 130 mm
Peso: 7,8 kg
Consumo: 32A
Barco: 8,4 a 12,6 m (28 a 42 pés)
Corrente: 6 mm DIN 766
Cabo: 12 mm
Âncora: Até 18 kg

0160 Guincho Elétrico PRO VA1000

Para embarcações de **28 a 42 pés**, catraca em aço inox e base em liga de alumínio. Acompanha botão de painel SW-025, interruptor corta-corrente, gabaritos para furação, solenóide e 2 botões de pé.

Tensão: 12V DC
Carga máxima: 450 kg
Potência: 1000W/580W
Dimensões: 270 x 195 x 130 mm
Peso: 7,8 kg
Consumo: 32A
Barco: 8,4 a 12,6 m (28 a 42 pés)
Corrente: 8 mm DIN 766
Cabo: 14 mm
Âncora: Até 18 kg

GUINCHO ELÉTRICO VERTICAL
Motor Horizontal - Linha Alumínio

3255 Guincho Elétrico PRO WA700

Para embarcações de **18 a 30 pés**, catraca em aço inox e base em liga de alumínio. Acompanha botão de painel SW-025, interruptor corta-corrente, gabaritos para furação, solenóide e 2 botões de pé.

Tensão: 12V DC
Carga máxima: 318 kg
Potência: 700W/580W
Dimensões: 180 x 265 x 130 mm
Peso: 8,5 kg
Consumo: 40A
Barco: 5,4 a 9 m (18 a 30 pés)
Corrente: 6 mm DIN 766
Cabo: 12 mm
Âncora: Até 13,6 kg

3256 Guincho Elétrico PRO WA1100

Para embarcações de **28 a 42 pés**, catraca em aço inox e base em liga de alumínio. Acompanha botão de painel SW-025, interruptor corta-corrente, gabaritos para furação, solenóide e 2 botões de pé.

Tensão: 12V DC
Carga máxima: 500 kg
Potência: 1100W/900W
Dimensões: 190 x 295 x 130 mm
Peso: 10,2 kg
Consumo: 65A
Barco: 8,4 a 12,6 m (28 a 42 pés)
Corrente: 6 mm DIN 766
Cabo: 12 mm
Âncora: Até 18 kg

3257 Guincho Elétrico PRO WA1100

Para embarcações de **28 a 42 pés**, catraca em aço inox e base em liga de alumínio. Acompanha botão de painel SW-025, interruptor corta-corrente, gabaritos para furação, solenóide e 2 botões de pé.

Tensão: 12V DC
Carga máxima: 500 kg
Potência: 1100W/900W
Dimensões: 190 x 295 x 130 mm
Peso: 10,2 kg
Consumo: 65A
Barco: 8,4 a 12,6 m (28 a 42 pés)
Corrente: 8 mm DIN 766
Cabo: 14 mm
Âncora: Até 18 kg

GUINCHO ELÉTRICO VERTICAL
Motor Vertical - Linha Aço Inox

South Pacific WINDLASSES AUSTRALIA

0894 Guincho Elétrico PRO VS600

Para embarcações de **18 a 30 pés**, catraca e base em aço inox. Acompanha botão de painel SW-025, interruptor corta-corrente, gabaritos para furação, solenóide e 2 botões de pé.

Tensão: 12V DC
Carga máxima: 300 kg
Potência: 700W/380W
Dimensões: 265 x 195 x 130 mm
Peso: 9,5 kg
Consumo: 22A
Barco: 5,4 a 9 m (18 a 30 pés)
Corrente: 6 mm DIN 766
Cabo: 12 mm
Âncora: Até 13,6 kg

0159 Guincho Elétrico PRO VS600

Para embarcações de **18 a 30 pés**, catraca e base em aço inox. Acompanha botão de painel SW-025, interruptor corta-corrente, gabaritos para furação, solenóide e 2 botões de pé.

Tensão: 12V DC
Carga máxima: 300 kg
Potência: 700W/380W
Dimensões: 265 x 195 x 130 mm
Peso: 9,5 kg
Consumo: 22A
Barco: 5,4 a 9 m (18 a 30 pés)
Corrente: 8 mm DIN 766
Cabo: 12 mm
Âncora: Até 13,6 kg

0759 Guincho Elétrico PRO VS1000

Para embarcações de **28 a 42 pés**, catraca e base em aço inox. Acompanha botão de painel SW-025, interruptor corta-corrente, gabaritos para furação, solenóide e 2 botões de pé.

Tensão: 12V DC
Carga máxima: 450 kg
Potência: 1000W/580W
Dimensões: 270 x 195 x 130 mm
Peso: 9,5 kg
Consumo: 32A
Barco: 8,4 a 12,6 m (28 a 42 pés)
Corrente: 8 mm DIN 766
Cabo: 14 mm
Âncora: Até 18 kg

GUINCHO ELÉTRICO VERTICAL
Motor Horizontal - Linha Aço inox

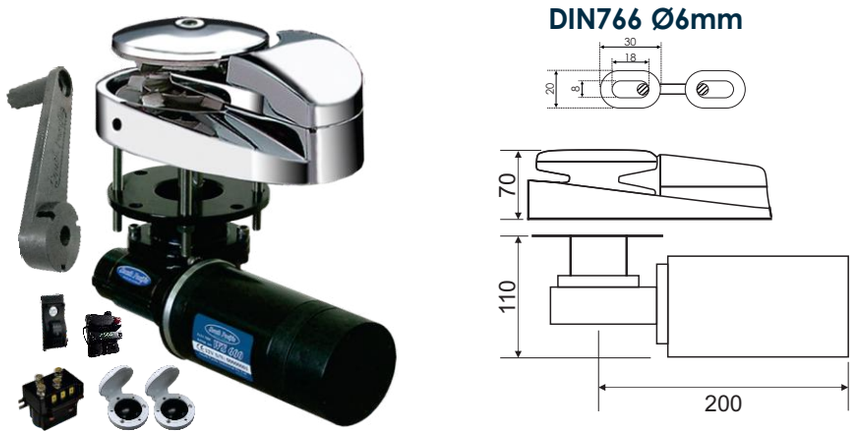

3258 Guincho Elétrico PRO WS700

Para embarcações de **18 a 30 pés**, catraca e base em aço inox. Acompanha botão de painel SW-025, interruptor corta-corrente, gabaritos para furação, solenóide e 2 botões de pé.

Tensão: 12V DC
Carga máxima: 318 kg
Potência: 700W/580W
Dimensões: 180 x 265 x 130 mm
Peso: 10 kg
Consumo: 40A
Barco: 5,4 a 9 m (18 a 30 pés)
Corrente: 6 mm DIN 766
Cabo: 12 mm
Âncora: Até 13,6 kg

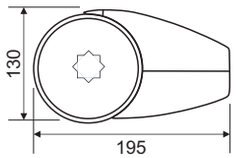

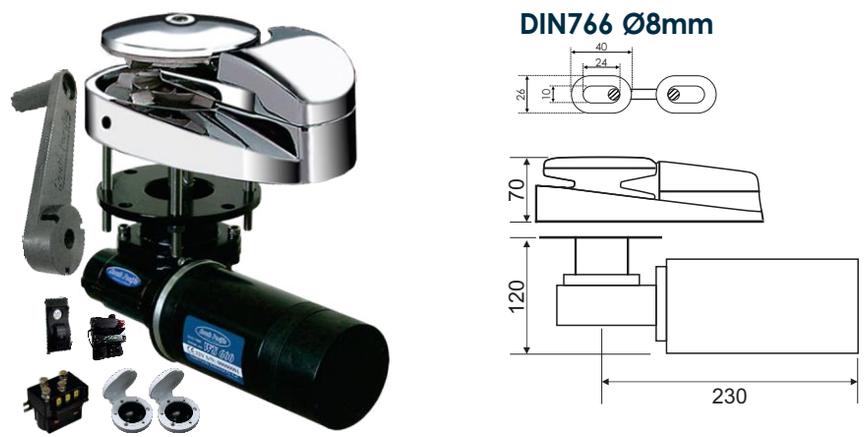

3259 Guincho Elétrico PRO WS1100

Para embarcações de **28 a 42 pés**, catraca e base em aço inox. Acompanha botão de painel SW-025, interruptor corta-corrente, gabaritos para furação, solenóide e 2 botões de pé.

Tensão: 12V DC
Carga máxima: 500 kg
Potência: 1100W/900W
Dimensões: 190 x 295 x 130 mm
Peso: 12 kg
Consumo: 65A
Barco: 8,4 a 12,6 m (28 a 42 pés)
Corrente: 8 mm DIN 766
Cabo: 14 mm
Âncora: Até 18 kg

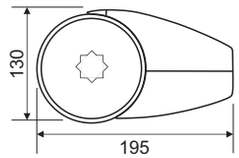

South Pacific
WINDLASSES AUSTRALIA

GUINCHO ELÉTRICO VERTICAL
Motor Vertical - Linha Aço inox

DIN766 Ø8mm

1575 Guincho Elétrico PRO VS1500

Para embarcações de **40 a 60 pés**, catraca e base em aço inox. Acompanha botão de painel SW-025, interruptor corta-corrente, gabaritos para furação, solenóide e 2 botões de pé.

Tensão: 12V DC
Carga máxima: 680 kg
Potência: 1500W/900W
Dimensões: 340 x 250 x 160 mm
Peso: 16,4 kg
Consumo: 65A
Barco: 12 a 18 m (40 a 60 pés)
Corrente: 8 mm DIN 766
Cabo: 14 mm
Âncora: Até 27 kg

DIN766 Ø10mm

1196 Guincho Elétrico PRO VS1500

Para embarcações de **40 a 60 pés**, catraca e base em aço inox. Acompanha botão de painel SW-025, interruptor corta-corrente, gabaritos para furação, solenóide e 2 botões de pé.

Tensão: 12V DC
Carga máxima: 680 kg
Potência: 1500W/900W
Dimensões: 340 x 250 x 160 mm
Peso: 16,4 kg
Consumo: 65A
Barco: 12 a 18 m (40 a 60 pés)
Corrente: 10 mm DIN 766
Cabo: 16 mm
Âncora: Até 27 kg

GUINCHO ELÉTRICO VERTICAL
Motor Horizontal - Linha Aço inox

DIN766 Ø8mm

3261 Guincho Elétrico PRO WS1500

Para embarcações de **40 a 60 pés**, catraca e base em aço inox. Acompanha botão de painel SW-025, interruptor corta-corrente, gabaritos para furação, solenóide e 2 botões de pé.

Tensão: 12V DC
Carga máxima: 680 kg
Potência: 1500W/900W
Dimensões: 190 x 315 x 130 mm
Peso: 16,5 kg
Consumo: 90A
Barco: 12 a 18 m (40 a 60 pés)
Corrente: 8 mm DIN 766
Cabo: 14 mm
Âncora: Até 27 kg

DIN766 Ø10mm

3260 Guincho Elétrico PRO WS1500

Para embarcações de **40 a 60 pés**, catraca e base em aço inox. Acompanha botão de painel SW-025, interruptor corta-corrente, gabaritos para furação, solenóide e 2 botões de pé.

Tensão: 12V DC
Carga máxima: 680 kg
Potência: 1500W/900W
Dimensões: 190 x 315 x 130 mm
Peso: 16,5 kg
Consumo: 90A
Barco: 12 a 18 m (40 a 60 pés)
Corrente: 10 mm DIN 766
Cabo: 16 mm
Âncora: Até 27 kg

CAPSTAN ELÉTRICO VERTICAL
Motor Vertical - Linha Alumínio

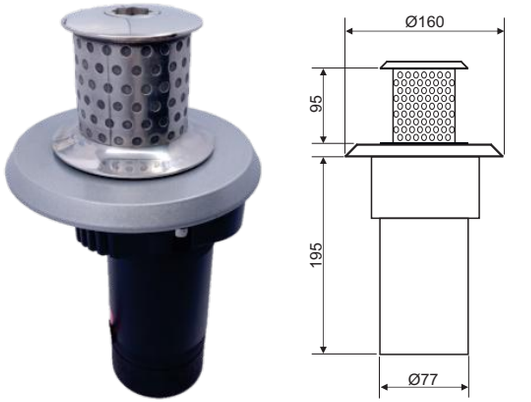

4370 Guincho Elétrico EC600A

Base em alumínio, com motor e caixa de engrenagens para serviço pesado. Esse guincho elétrico fornece uma grande força de arrasto e desempenho de longa duração. Ideal para puxar rede de pesca, gaiola de caranguejo, corda de âncora, mastro, etc.

Tensão: 12V DC
Carga máxima: 300 kg
Velocidade de recuperação: 20 m/min
Dimensões: 290 x Ø160 mm
Consumo: 20A
Potência: 700W/380W
Peso: 6,2 kg

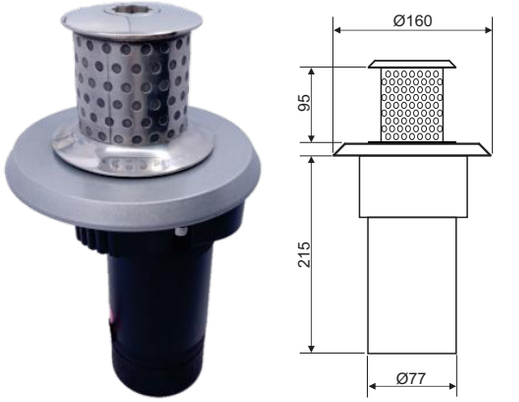

4371 Guincho Elétrico EC1000A

Base em alumínio, com motor e caixa de engrenagens para serviço pesado. Esse guincho elétrico fornece uma grande força de arrasto e desempenho de longa duração. Ideal para puxar rede de pesca, gaiola de caranguejo, corda de âncora, mastro, etc.

Tensão: 12V DC
Carga máxima: 450 kg
Velocidade de recuperação: 20 m/min
Dimensões: 310 x Ø160mm
Consumo: 28A
Potência: 1000W/580W
Peso: 6,7 kg

ANCORAGEM ATRACAÇÃO

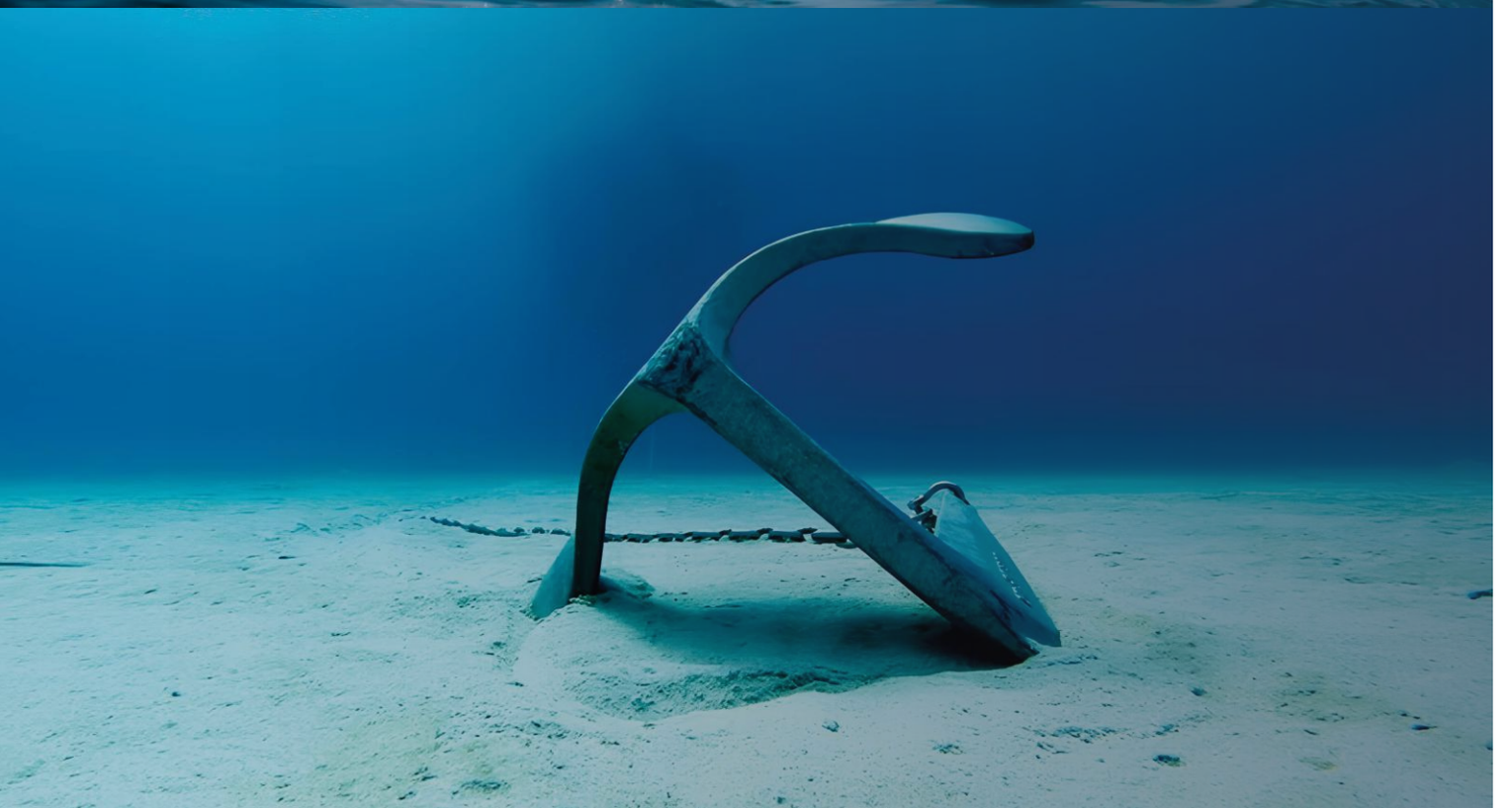

Atracação:
A atracação é o processo pelo qual uma embarcação se aproxima e é fixada a uma doca, cais ou plataforma. Isso é essencial para o carregamento e descarregamento de carga, bem como para permitir o embarque e desembarque de passageiros. A atracação pode ser realizada manualmente, com o auxílio de guinchos, rebocadores ou sistemas de ventosa. O objetivo é garantir que a embarcação fique segura e estável durante sua permanência no porto.

Ancoragem:
A ancoragem é o ato de fixar uma embarcação ao fundo do corpo d'água, usando uma âncora. As âncoras modernas são projetadas para penetrar no leito do mar e oferecer estabilidade ao barco, impedindo-o de derivar devido a correntes ou ventos. Ancorar é frequentemente necessário em águas profundas ou em locais onde não há estruturas de atracação disponíveis. O processo envolve lançar e recuperar a âncora com o auxílio de guinchos e sistemas de controle.

Tanto a atracação quanto a ancoragem são operações críticas que requerem precisão e segurança para garantir o sucesso das operações marítimas e a proteção das embarcações e do meio ambiente.

CORRENTE CALIBRADA DIN 766
Aço 1050 - Galvanizada a fogo

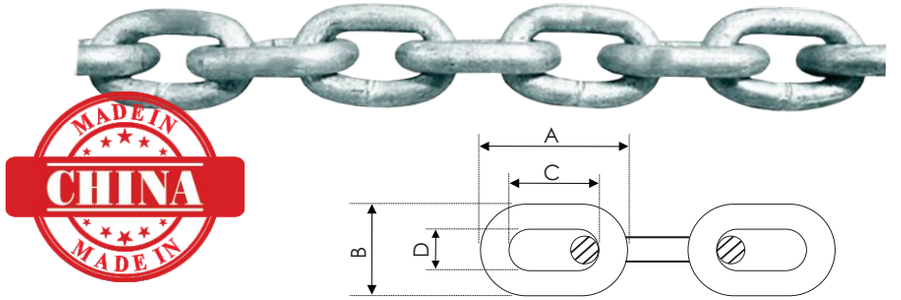

		TAMANHO EXTERNO A (mm)	LARGURA EXTERNA B (mm)	+ - mm	TAMANHO INTERNO C (mm)	LARGURA INTERNA D (mm)	CARGA DE TRABALHO (kg)	CARGA DE RUPTURA (kg)	PESO POR METRO (kg)
3866	**6mm**	30,0	20,0	0,4/0,2	19,0	8,0	400	1.600	0,750
4001	**7mm**	36,0	23,0	0,4/0,2	22,0	9,0	630	2.520	1,100
3867	**8mm**	40,0	28,0	0,4/0,2	25,0	12,0	800	3.200	1,400
3947	**10mm**	47,0	34,0	0,5/0,3	28,0	15,0	1.250	5.000	2,200
3880	**12mm**	59,0	40,0	0,6/0,3	31,0	17,0	1.800	7.200	3,100
0901	**14mm**	69,0	48,0	0,7/0,4	42,0	22,0	2.500	10.000	4,400

As correntes de elos calibrados, são padronizadas pela norma DIN 766, com elos milimétricamente medidos, adaptando-se as mais variadas aplicações de amarração e elevação de cargas, com uma camada de Zinco (Zn) sobre superfícies de aço de 40 a 50 microns.

CORRENTE SEM CALIBRAGEM
Aço 1050 - Galvanizada a frio

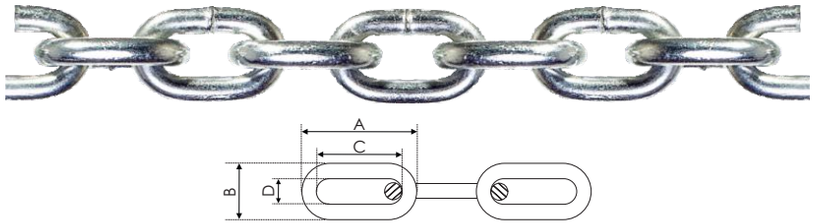

		TAMANHO EXTERNO A (mm)	LARGURA EXTERNA B (mm)	+ - mm	TAMANHO INTERNO C (mm)	LARGURA INTERNA D (mm)	CARGA DE TRABALHO (kg)	CARGA DE RUPTURA (kg)	PESO POR METRO (kg)
2387	**6mm**	40,0	22,0	NÃO SE APLICA	28,0	10,0	980	3.920	0,750
3865	**8mm**	39,0	28,0	NÃO SE APLICA	25,0	10,0	1.750	7.000	1,400
4294	**10mm**	47,0	32,0	NÃO SE APLICA	27,0	12,0	2.750	11.000	2,200

As correntes de elos não calibrados, adaptam-se as mais variadas aplicações de amarração e elevação de cargas. Com uma camada de Sinco (Zn) sobre a superfície de 8 a 15 microns.

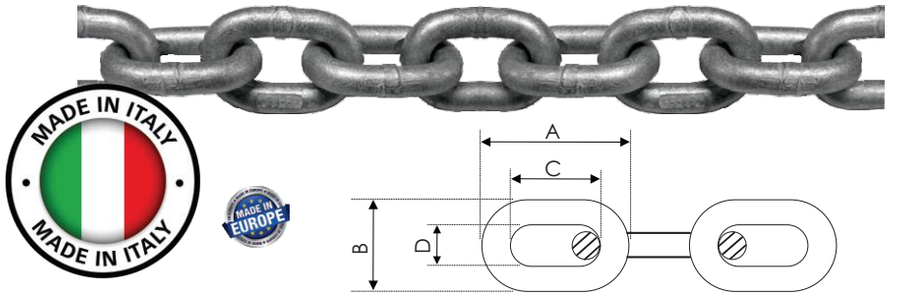

		TAMANHO EXTERNO A (mm)	LARGURA EXTERNA B (mm)	+ - mm	TAMANHO INTERNO C (mm)	LARGURA INTERNA D (mm)	CARGA DE TRABALHO (kg)	CARGA DE RUPTURA (kg)	PESO POR METRO (kg)
3810	**6mm**	30,0	20,0	0,4/0,2	19,0	8,0	400	1.600	0,750
3811	**8mm**	40,0	26,0	0,4/0,2	24,0	11,0	800	3.200	1,400
3837	**10mm**	48,0	34,0	0,5/0,3	28,0	14,0	1.250	5.000	2,200

As correntes de elos calibrados, são padronizadas pela norma DIN 766, com elos milimétricamente medidos, adaptando-se as mais variadas aplicações de amarração e elevação de cargas, com uma camada de Zinco (Zn) sobre superfícies de aço de 40 a 50 microns.

CORRENTE SEM CALIBRAGEM
Galvanizada a frio - DIN 763

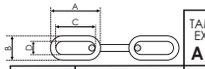

		TAMANHO EXTERNO A (mm)	LARGURA EXTERNA B (mm)	TAMANHO INTERNO C (mm)	LARGURA INTERNA D (mm)	CARGA DE TRABALHO (kg)	CARGA DE RUPTURA (kg)	PESO POR METRO (kg)
3875	**2mm**	26,0	8,0	23,0	5,0	25	100	0,042
3876	**2,5mm**	30,0	10,0	25,0	5,0	40	160	0,060
3877	**3mm**	32,0	11,0	27,0	6,0	55	220	0,073
3878	**3,5mm**	36,0	13,0	30,0	7,0	80	320	0,090

CORRENTE KNOTTED
Galvanizada a frio - DIN 5686

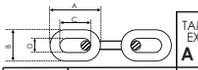

		TAMANHO EXTERNO A (mm)	LARGURA EXTERNA B (mm)	TAMANHO INTERNO C (mm)	LARGURA INTERNA D (mm)	CARGA DE TRABALHO (kg)	CARGA DE RUPTURA (kg)	PESO POR METRO (kg)
3872	**1,4mm**	13,0	6,0	11,0	3,0	4,5	16,0	0,042
3873	**1,6mm**	14,0	7,0	12,0	5,0	5,5	22,0	0,060
3874	**1,8mm**	16,0	8,0	14,0	5,0	7,5	30,0	0,073
4003	**2mm**	18,0	9,0	16,0	6,0	10,0	40,0	0,090

CORRENTE CALIBRADA DIN 766
Aço Inox 316

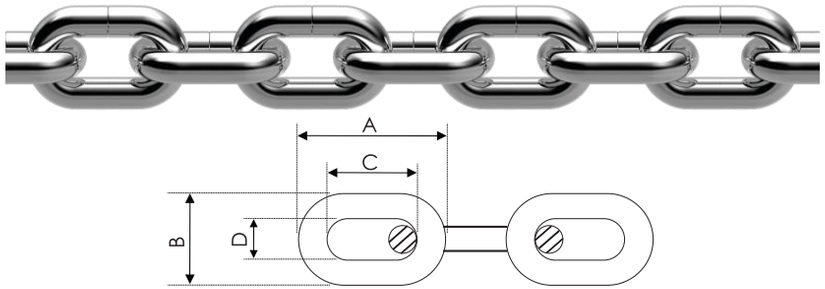

		TAMANHO EXTERNO A (mm)	LARGURA EXTERNA B (mm)	+ - mm	TAMANHO INTERNO C (mm)	LARGURA INTERNA D (mm)	CARGA DE TRABALHO (kg)	CARGA DE RUPTURA (kg)	PESO POR METRO (kg)
3879	**6mm**	30,0	20,0	0,4/0,2	19,0	8,0	400	1.600	0,750
3870	**8mm**	40,0	26,0	0,4/0,2	24,0	11,0	800	3.200	1,400
3871	**10mm**	48,0	34,0	0,5/0,3	28,0	14,0	1.250	5.000	2,200

As correntes de elos calibrados, são padronizadas pela norma DIN 766, com elos milimétricamente medidos, adaptando-se as mais variadas aplicações de amarração e elevação de cargas. Toda confeccionada em aço inox 316.

CORRENTE SEM CALIBRAGEM
Aço Inox 316

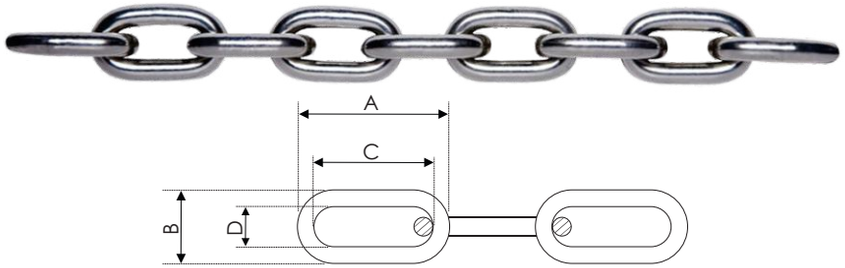

			TAMANHO EXTERNO A (mm)	LARGURA EXTERNA B (mm)	TAMANHO INTERNO C (mm)	LARGURA INTERNA D (mm)	CARGA DE TRABALHO (kg)	CARGA DE RUPTURA (kg)	PESO POR METRO (kg)
3868	**4mm**	Elo longo	33,0	14,0	27,0	6,0	100	400	0,250
3869	**6mm**	Elo longo	47,0	20,0	35,0	9,0	200	800	0,800
4002	**8mm**	Elo longo	63,0	29,0	48,0	13,0	400	2.000	1,400
3948	**10mm**	Elo longo	80,0	38,0	62,0	19,0	630	2.520	2,200

As correntes de elos não calibrados, adaptam-se as mais variadas aplicações de amarração e elevação de cargas. Fabricada e aço inox 316.

ELO CONECTOR DE CORRENTE
Aço inox 316

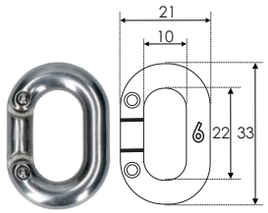

1278 Elo de corrente 6mm

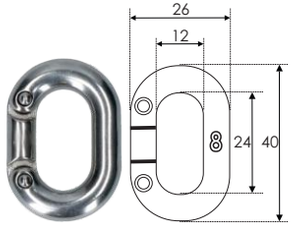

0568 Elo de corrente 8mm

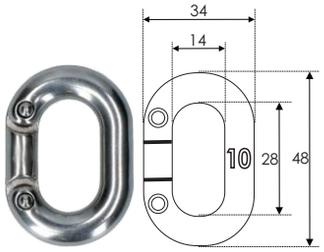

0569 Elo de corrente 10mm

Elos em aço inox 316, para emendas de correntes, de fácil instalação, com pinos rebatíveis para travamento, disponível em 3 medidas, 6 mm, 8 mm e 10 mm.

CORRENTE G80 - GRAU 8
Aço Alloy - Elos enegrecidos

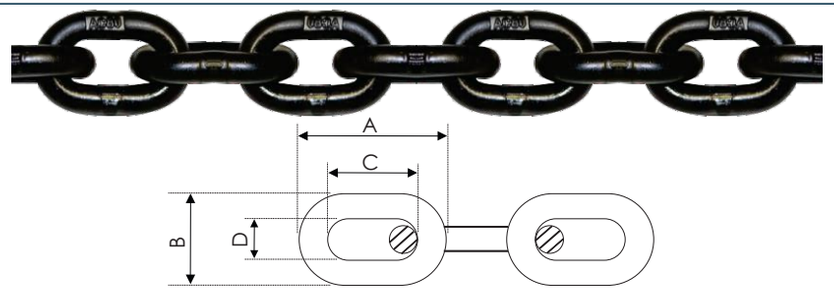

			TAMANHO EXTERNO A (mm)	LARGURA EXTERNA B (mm)	TAMANHO INTERNO C (mm)	LARGURA INTERNA D (mm)	CARGA DE TRABALHO (kg)	CARGA DE RUPTURA (kg)	PESO POR METRO (kg)
2388	**10mm**	**3/8"**	49,0	34,0	30,0	15,0	3.150	12.600	2,160
2389	**13mm**	**1/2"**	65,1	45,0	40,0	18,0	5.300	21.200	3,760
2386	**14mm**	**5/8"**	73,2	50,0	46,0	23,0	8.000	32.000	5,360

As correntes G80, de elos grau 8, transmitem força e movimento, adaptando-se as mais variadas aplicações de ,amarração e elevação de cargas, oferecendo maior resistência e menor peso. Forjadas em aço liga (alloy steel) grau 8 - Norma EN 818-2 de acabamento preto (oleado).

DESTORCEDOR CONECTOR
Sem articulador

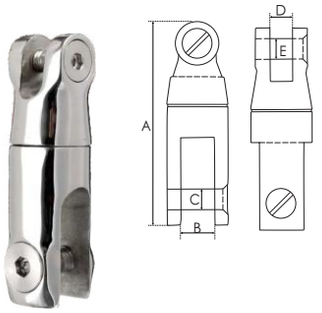

		MEDIDA A (mm)	MEDIDA B (mm)	MEDIDA C (mm)	MEDIDA D (mm)	MEDIDA E (mm)
1201	**6-8mm**	88,0	18,0	9,0	10,0	7,0
0170	**10-12mm**	115,0	20,0	11,0	12,0	11,0

Conector-destorcedor com articulador de âncora, para unir a corrente à âncora da embarca-ção. O desenho oval, é propicio ao perfeito deslizamento da âncora pelo suporte, evitando torcer a corrente.

DESTORCEDOR CONECTOR
Com articulador

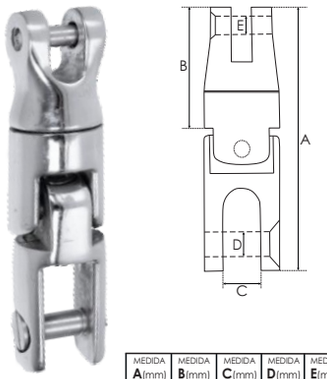

		MEDIDA A(mm)	MEDIDA B(mm)	MEDIDA C(mm)	MEDIDA D(mm)	MEDIDA E(mm)
0727	**6-8mm**	116,0	50,0	16,0	9,0	7,0
1202	**10-12mm**	160,0	68,0	17,0	11,0	11,0

Conector-destorcedor de âncora, para unir a corrente à âncora da embarca-ção. O desenho oval, é propicio ao perfeito deslizamento da âncora pelo suporte, evitando torcer a corrente. Com articulador.

ÂNCORA BRUCE
Aço inox - Galvanizado a fogo

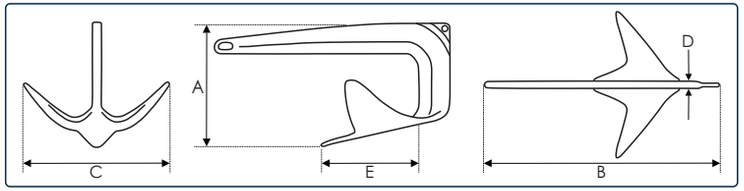

		MEDIDA A (mm)	MEDIDA B (mm)	MEDIDA C (mm)	MEDIDA D (mm)	MEDIDA E (mm)	SUGESTÃO EMBARCAÇÃO (PÉS)
0077	**2 kg**	20,0	35,0	22,0	1,0	13,5	13'
0078	**3 kg**	22,5	39,5	26,5	1,0	18,5	13 - 17'
0079	**5 kg**	29,5	49,5	30,0	2,0	12,0	19 - 21'
0080	**7,5 kg**	31,0	52,0	34,5	2,0	19,5	21 - 27'
0081	**10 kg**	33,5	59,0	38,0	2,5	21,0	27 - 32'
0082	**15 kg**	42,0	62,5	40,5	3,0	24,5	27 - 40'
0780	**20 kg**	42,5	64,5	46,0	3,3	28,5	35 - 50'
0084	**25 kg**	43,5	80,0	56,0	3,5	30,0	55 - 65'

Âncora marítima, modelo Bruce, fabricada em aço inox, com micro fundição, sem nenhum tipo de solda ou emendas, feita em um único molde, garantindo um produto seguro e de alta qualidade. O modelo Bruce é ideal para fundos de lama, cascalho e areia.

		MEDIDA A (mm)	MEDIDA B (mm)	MEDIDA C (mm)	MEDIDA D (mm)	MEDIDA E (mm)	SUGESTÃO EMBARCAÇÃO (PÉS)
0008	**2 kg**	20,0	35,0	22,0	1,0	13,5	13'
0252	**3 kg**	22,5	39,5	26,5	1,0	18,5	13 - 17'
0016	**5 kg**	29,5	49,5	30,0	2,0	12,0	19 - 21'
0015	**7,5 kg**	31,0	52,0	34,5	2,0	19,5	21 - 27'
0014	**10 kg**	33,5	59,0	38,0	2,5	21,0	27 - 32'
0013	**15 kg**	42,0	62,5	40,5	3,0	24,5	27 - 40'
0263	**20 kg**	42,5	64,5	46,0	3,3	28,5	35 - 50'
0253	**30 kg**	47,5	75,0	58,0	3,5	33,0	55 - 65'
0254	**40 kg**	55,5	80,0	69,0	3,5	39,0	46 - 79'

Âncora marítima, modelo Bruce, fabricada em aço galvanizado a fogo, fundido, sem nenhum tipo de solda ou emendas, em único molde, garantindo um produto seguro e de alta qualidade. O modelo Bruce é ideal para fundos de lama, cascalho e areia.

ÂNCORA FOLDING
Galvanizado a fogo - Aço inox

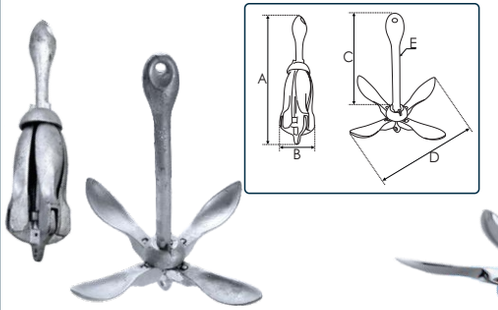

		MEDIDA A (mm)	MEDIDA B (mm)	MEDIDA C (mm)	MEDIDA D (mm)	MEDIDA E (mm)
0006	**1,5 kg**	325,0	70,0	240,0	290,0	18,0
0011	**2,5 kg**	375,0	85,0	280,0	320,0	20,0
0017	**3,2 kg**	400,0	100,0	300,0	360,0	22,0

Âncora marítima, modelo Folding, fabricada em aço galvanizado a fogo, utilizada em pequenas embarcações de jet-skis. O sistema dobrável facilita o manuseio e acomodação. Para fundos de lama, cascalho e areia.

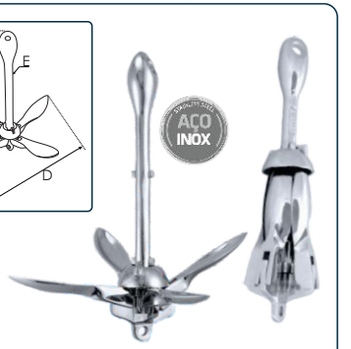

		MEDIDA A (mm)	MEDIDA B (mm)	MEDIDA C (mm)	MEDIDA D (mm)	MEDIDA E (mm)
0085	**1,5 kg**	310,0	70,0	225,0	280,0	16,0
0086	**2,5 kg**	360,0	85,0	265,0	350,0	17,0

Âncora marítima, modelo Folding, fabricada em aço inox, utilizada em pequenas embarcações de jet-skis. O sistema dobrável facilita o manuseio e acomodação. Para fundos de lama, cascalho e areia.

ÂNCORA DANFORTH
Galvanizado a fogo

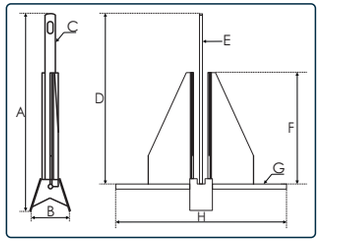

		MEDIDA A (mm)	MEDIDA B (mm)	MEDIDA C (mm)	MEDIDA D (mm)	MEDIDA E (mm)	MEDIDA F (mm)	MEDIDA G (mm)	MEDIDA H (mm)	SUGESTÃO EMBARCAÇÃO (PÉS)
0009	**3,5 kg**	59,0	12,5	33,0	47,5	1,0	25,0	14,0	42,5	28 - 32'
0007	**6 kg**	57,0	13,0	50,0	46,0	1,0	36,0	14,0	44,0	38 - 45'
0563	**10 kg**	60,0	15,0	50,0	53,0	1,4	37,0	19,0	46,0	49 - 53'
0564	**12 kg**	66,0	17,5	50,0	59,0	1,3	38,5	16,0	49,5	50 - 55'
0565	**16 kg**	77,0	19,5	40,0	69,0	2,0	38,0	20,0	59,0	57 - 64'

Âncora marítima, modelo Danforth, fabricada em aço galvanizado a fogo, este modelo garante melhor segurança por peso, garantindo um produto seguro e de alta qualidade. O modelo Danforthé ideal para fundos de lama, cascalho e areia.

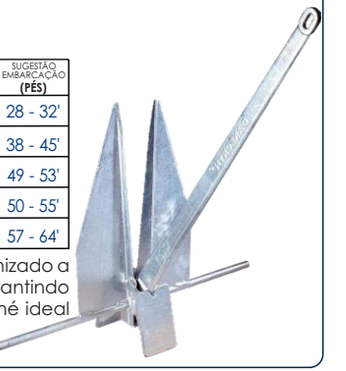

SUPORTE ÂNCORA
Aço inox

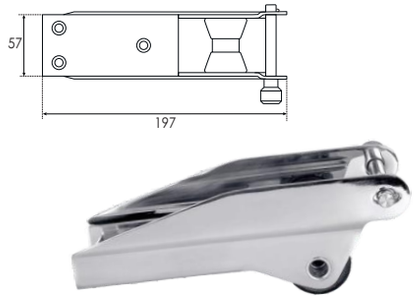

4382 Suporte de âncora 197mm
Suporte em aço inox, com uma roldana de poliuretano, instalado na proa da embarcação, com pino de travamento de corrente.
Âncora: Até 7,5 kg **Chapa:** 2,5 mm **Peso:** 1,2 kg

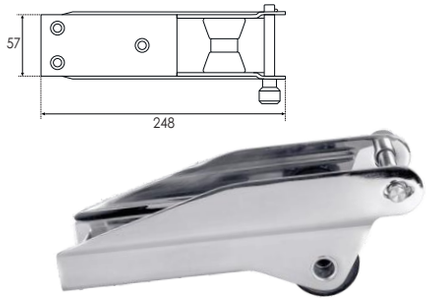

4383 Suporte para âncora 248mm
Suporte em aço inox, com uma roldana de poliuretano, instalado na proa da embarcação, com pino de travamento de corrente.
Âncora: Até 7,5 kg **Chapa:** 2,5 mm **Peso:** 1,35 kg

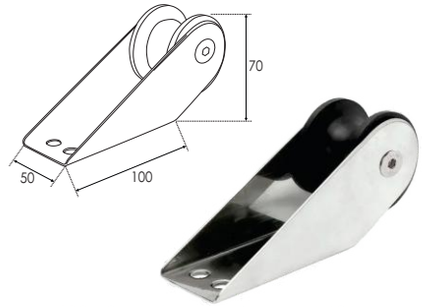

4327 Suporte para âncora 160mm
Suporte em aço inox, roldana em poliuretano, instalado na proa da embarcação, para lançamento e recolhimento da âncora.
Âncora: Até 5 kg **Chapa:** 2 mm **Peso:** 400 g

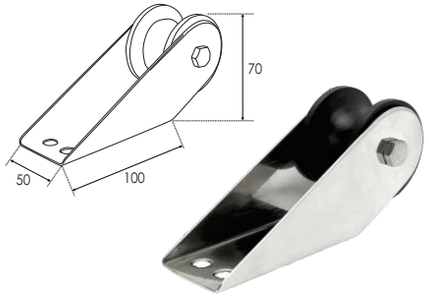

0167 Suporte para âncora 160mm
Suporte em aço inox, roldana em poliuretano, instalado na proa da embarcação, para lançamento e recolhimento da âncora.
Âncora: Até 5 kg **Chapa:** 1,8 mm **Peso:** 400 g

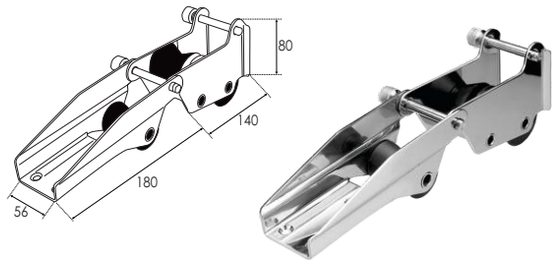

1143 Suporte articulado para âncora 327mm
Suporte em aço inox, articulado, duas roldanas em poliuretano, instalado na proa da embarcação, com pino de travamento de corrente. **Âncora:** Até 7,5 kg **Chapa:** 2,5 mm **Peso:** 1,2 kg

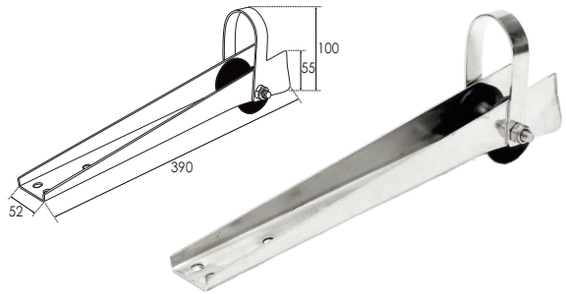

1931 Suporte para âncora 390mm
Suporte em aço inox, roldana em poliuretano, instalado na proa da embarcação, com alça para alinhamento de âncora.
Âncora: Até 7,5 kg **Chapa:** 2,5 mm **Peso:** 1 kg

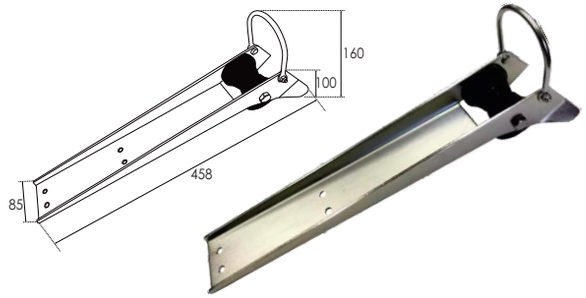

1932 Suporte para âncora 458mm
Suporte em aço inox, roldana em poliuretano, instalado na proa da embarcação, com alça para alinhamento de âncora.
Âncora: Até 15 kg **Chapa:** 5 mm **Peso:** 2,75 kg

PROTETOR DE CASCO
Aço inox

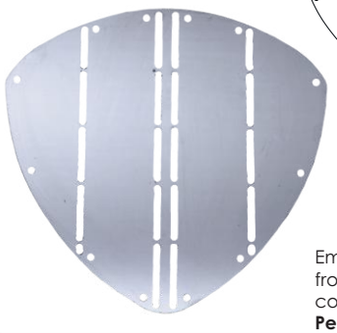

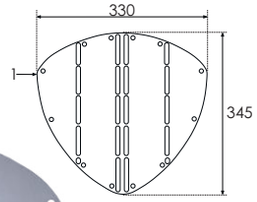

2068 Protetor de casco
Em aço inox, utilizado para proteção frontal da embarcação, evitando o contato da âncora com o casco.
Peso: 1 kg

TRAVA DE CORRENTE
Aço inox 316

4256 Trava de corrente 6-8mm
Para travamento da corrente 6 e 8mm, nas embarcações com guinchos elétricos, instalado entre o guincho e o suporte de âncora, evitando um esforço desnecessário, protegendo e aumentando sua vida útil.

4257 Trava de corrente 10-12mm
Para travamento da corrente 10 a 12mm, nas embarcações com guinchos elétricos, instalado entre o guincho e o suporte de âncora, evitando um esforço desnecessário, protegendo e aumentando sua vida útil.

0688 Trava de corrente 8-12mm
Para travamento da corrente de 8 a 12mm, nas embarcações com guinchos elétricos, instalado entre o guincho e o suporte de âncora, evitando um esforço desnecessário, protegendo e aumentando sua vida útil.

0718 Trava corrente reforço 8-12mm
Para travamento da corrente de 8 a 12mm, nas embarcações com guinchos elétricos, instalado entre o guincho e o suporte de âncora, evitando um esforço desnecessário. Acompanha pedestal e placa de fixação interna.

CATRACA MANUAL
Galvanizado - Cinta

800 lb

	(lb)	(kg)	TAXA TRAÇÃO	FORÇA TRABALHO (kg)	FORÇA RUPTURA (kg)	PESO BRUTO (kg)
0754	**800**	**362,9**	3:2:1	362,9	544,3	2,29

Catraca manual, galvanizada a fogo, cinta reforçada com 7 metros de comprimento e 50 mm de largura e manivela 20 cm. Sistema anti-retorno.

1.200 lb

	(lb)	(kg)	TAXA TRAÇÃO	FORÇA TRABALHO (kg)	FORÇA RUPTURA (kg)	PESO BRUTO (kg)
0755	**1.200**	**544,3**	4:1:1	544,0	817,0	3,44

Catraca manual, galvanizada a fogo, cinta reforçada com 7 metros de comprimento e 50 mm de largura e manivela 20 cm. Sistema anti-retorno.

2.000 lb

	(lb)	(kg)	TAXA TRAÇÃO	FORÇA TRABALHO (kg)	FORÇA RUPTURA (kg)	PESO BRUTO (kg)
0998	**2.000**	**907,2**	4:1:1 8:1	907,0	1.360	5,50

Catraca manual, galvanizada a fogo, cinta reforçada com 10 metros de comprimento e 50 mm de largura e manivela 20 cm. Sistema anti-retorno.

2.500 lb

	(lb)	(kg)	TAXA TRAÇÃO	FORÇA TRABALHO (kg)	FORÇA RUPTURA (kg)	PESO BRUTO (kg)
0999	**2.500**	**1.134**	4:1:1 8:1	1.133	1.700	5,62

Catraca manual, galvanizada a fogo, cinta reforçada com 10 metros de comprimento e 50 mm de largura e manivela 20cm. Sistema anti-retorno.

CATRACA MANUAL
Cabo de aço

1.800 lb

	(lb)	(kg)	TAXA TRAÇÃO	FORÇA TRABALHO (kg)	FORÇA RUPTURA (kg)	PESO BRUTO (kg)
0756	**1.800**	**816,5**	4:1 8:1	817,0	1.225	6,12

Catraca manual, galvanizada a fogo, cabo de aço reforçado com 10 metros de comprimento.

ROLO PARA CARRETA
Borracha - Polietileno

2455 Rolo 3"
Rolo para carreta náutica, em borracha. Para apoio do barco/jet sky à carreta.
Dimensão: 76,2 mm

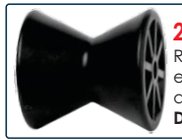

2458 Rolo 3"
Rolo para carreta náutica, em polietileno. Para apoio do barco/jet sky à carreta.
Dimensão: 76,2 mm

2456 Rolo 4 x 4/8"
Rolo para carreta náutica, em borracha. Para apoio do barco/jet sky à carreta.
Dimensão: 100,6 mm

2162 Rolo 4"
Rolo para carreta náutica, em polietileno. Para apoio do barco/jet sky à carreta.
Dimensão: 96 mm

STOPPER PARA CARRETA
Borracha

2161 Stopper para carretas
Stopper para carreta, fabricado em borracha, absorve impactos, para proteção do barco quando colocado na carreta.
Dimensões: 3"x3-3/4"x3-1/8"

2457 Stopper para carretas
Stopper para carreta, fabricado em borracha, absorve impactos, para proteção do barco quando colocado na carreta.
Dimensões: 5-1/2"x3"x3"

RODA TELESCÓPICA
Giratória

(lb)	800
A Min (mm)	400,0
A Max (mm)	640,0
B (mm)	175,0
C (mm)	145,0
D (mm)	120,0
E (mm)	200,0
CARGA DE TRABALHO (kg)	362,9

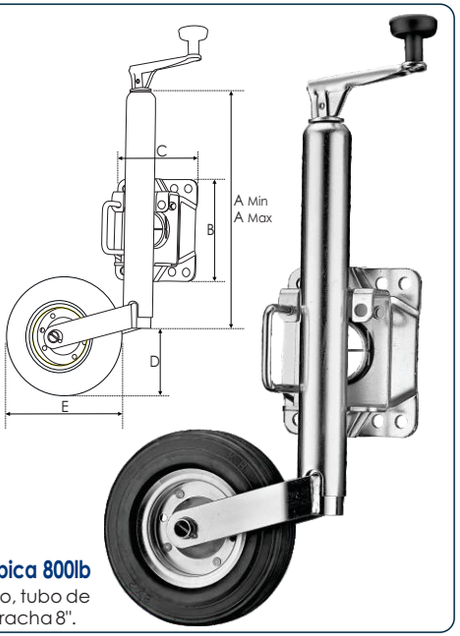

2477 Roda telescópica 800lb
Em aço galvanizado, tubo de 48 mm, roda de borracha 8".

GUINCHO ELÉTRICO
Cabo de aço

0266 Guincho elétrico LD3500-lb

VOLTAGEM (v)	CABO DE AÇO (mm)	CABO DE AÇO (m)	CABO BATERIA (m)	CABO CONTROLE (m)	PESO BRUTO (kg)	FORÇA TRABALHO (kg)
12	5,5	9,2	3,0	3,0	17,0	1.588

Guincho elétrico, com capacidade de arrasto de 3500Lb, com freio automático de segurança, velocidade de desenrolamento de 3,3 m/min e enrolamento com carga de 1,8 m/min.

FERRAGENS

O aço inoxidável, popularmente chamado de aço inox, é um metal muito utilizado pela indústria, construção civil principalmente na área náutica, por ser um produto de grande resistência e duradouro.

Muito utilizado por sua grande resistência contra a corrosão, o aço inoxidável é um tipo de metal bastante requisitado em diversos setores. Porém, sem a correta manutenção, este tipo de metal pode sofrer corrosão.

Antes de adquirir os produtos confeccionados em aço inox, é de grande importância conferir alguns pontos a respeito do aço inox. Assim você evita contratempos desnecessários.

Durabilidade do aço inox - Quanto maior a graduação do aço, maior será a sua durabilidade, indicado para aplicações que necessitem suportar grandes cargas. Existem algumas graduações que são mais resistentes, porém, afetam diretamente a capacidade de resistir à corrosão.

Resistência do Aço inox à corrosão - O aço inox pode sofrer o processo natural. Existem diferentes graduações de aço inox, como 304, 305 e 316 – cada qual com sua capacidade de resistir contra a corrosão. Para distâncias até 20 milhas (32,2 km) da água salgada, é melhor utilizar o aço inox 316. Muita atenção ao adquirir um produto de qualidade inferior.

Aço inox é magnético - Mesmo que não pareça, o aço inox é um metal magnético. Devido à sua composição e tipos de graduações, é possível que imãs tenham dificuldade em detectar sua capacidade magnética.

Camada auto reparadora - O aço inox possui um revestimento de óxido que o protege de fatores externos. Esse revestimento invisível é o que faz este metal ser tão resistente contra a corrosão.

MANILHA
Aço inox 316

MANILHA RETA

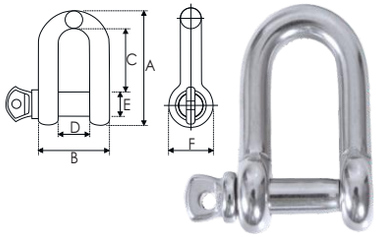

	(mm)	A (mm)	B (mm)	C (mm)	D (mm)	E (mm)	F (mm)	CARGA DE TRABALHO (kg)
3708	5	32,0	19,5	20,0	10,0	5,0	10,0	240
3545	6	39,0	24,0	25,0	14,0	6,0	12,0	340
3546	8	50,5	31,0	32,0	17,0	8,0	16,0	600
4011	10	64,5	39,0	41,0	21,0	10,0	19,0	750
3547	12	77,0	48,0	48,0	25,5	12,0	24,0	1.000
3792	14	90,5	55,0	57,0	29,5	14,0	27,0	1.350
4012	16	95,0	64,0	66,0	34,0	16,0	32,0	2.000

Manilha reta curta em aço inox 316 polido, com pino roscado com abertura. Ideal para uso náutico, múltiplos uso de ancoragens, fixação de cabos sintéticos, cordas ou aço, reboque entre outros.

MANILHA BALÃO

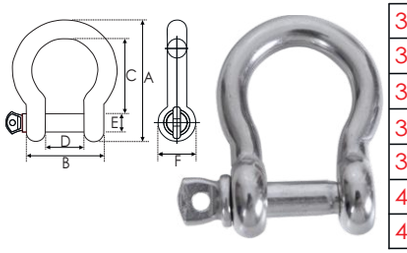

	(mm)	A (mm)	B (mm)	C (mm)	D (mm)	E (mm)	F (mm)	CARGA DE TRABALHO (kg)
3709	5	33,0	20,0	21,0	11,0	5,0	10,0	240
3548	6	39,0	24,0	25,0	14,0	6,0	12,0	340
3549	8	52,0	31,0	33,0	16,0	8,0	16,0	600
3710	10	66,0	39,0	42,5	20,0	10,0	20,0	750
3711	12	78,5	48,0	50,0	25,0	12,0	24,0	1.000
4013	14	90,0	55,0	56,0	28,0	14,0	27,0	1.350
4014	16	108,0	65,0	69,5	33,0	16,0	31,0	2.000

Manilha balão (ferradura) em aço inox 316 polido, com Pino Roscado com Abertura. Ideal para uso náutico, múltiplos uso de ancoragens, fixação de cabos sintéticos, cordas ou aço, reboque entre outros.

MOSQUETÃO
Aço inox 316

ENGATE RÁPIDO

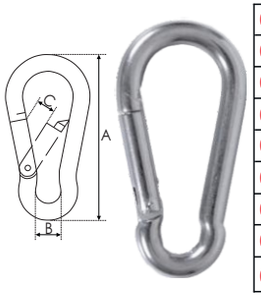

	(mm)	A (mm)	B (mm)	C (mm)	CARGA DE TRABALHO (kg)
0768	4	40,0	7,0	6,0	30,0
0029	5	50,0	8,0	9,0	50,0
0035	6	60,0	9,0	10,0	70,0
0043	7	70,0	11,0	11,0	100,0
0033	8	80,0	12,0	12,0	125,0
0032	9	90,0	14,0	13,0	150,0
0031	10	100,0	16,0	16,0	200,0
0030	11	120,0	21,0	20,0	250,0
0769	12	138,0	21,0	25,0	300,0

Engate rápido sem olhal, fabricado em aço inox 316 polido, o mais resistente ao ambiente marinho. Indicado para unir amarras a pontos de fixação, como corrente da âncora na embarcação, além de cabos e cordas em cargas, com segurança e de maneira fácil.

ENGATE RÁPIDO/OLHAL

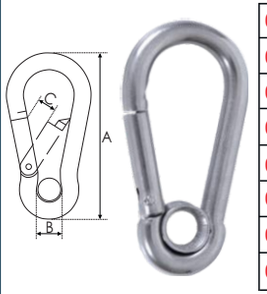

	(mm)	A (mm)	B (mm)	C (mm)	CARGA DE TRABALHO (kg)
0760	5	50,0	7,0	7,0	50,0
0761	6	60,0	8,0	9,0	70,0
0762	7	70,0	10,0	10,0	100,0
0763	8	80,0	10,0	12,0	125,0
0764	9	90,0	11,0	14,0	150,0
0765	10	100,0	13,0	15,0	200,0
0766	11	120,0	16,0	20,0	250,0
0767	12	140,0	19,0	26,0	300,0

Engate rápido com olhal, fabricado em aço inox 316 polido, o mais resistente ao ambiente marinho. Indicado para unir amarras a pontos de fixação, como corrente da âncora na embarcação, além de cabos e cordas em cargas, com segurança e de maneira fácil.

ENGATE RÁPIDO/OLHAL/TRAVA

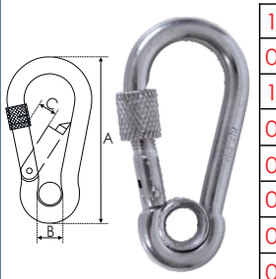

	(mm)	A (mm)	B (mm)	C (mm)	CARGA DE TRABALHO (kg)
1269	5	50,0	7,0	7,0	50,0
0042	6	60,0	8,0	9,0	70,0
1270	7	70,0	10,0	10,0	100,0
0034	8	80,0	10,0	12,0	125,0
0040	9	90,0	11,0	13,0	150,0
0026	10	100,0	12,0	14,0	200,0
0039	11	120,0	16,0	20,0	250,0
0770	12	138,0	18,0	25,0	300,0

Engate rápido com olhal e trava de segurança, fabricado em aço inox 316 polido, o mais resistente ao ambiente marinho. Indicado para unir amarras a pontos de fixação, como corrente da âncora na embarcação, além de cabos ou cordas em cargas, com segurança e de maneira fácil.

MOSQUETÃO
Aço inox 316

MOSQUETÃO/DESTORCEDOR

	(mm)	A (mm)	B (mm)	C (mm)	CARGA DE TRABALHO (kg)
3895	12	65,0	17,0	7,0	50,0
0149	16	85,0	22,0	11,0	70,0
1268-1315	20	100,0	24,0	15,0	120,0
0151	22	117,0	22,0	14,0	150,0

Mosquetão de engate rápido, com destorcedor, em aço inox 316, o mais resistente ao ambiente marinho. Utilizado para fixação de cabos, cordas, chaveiros, etc.

MOSQUETÃO GATO

	(mm)	A (mm)	B (mm)	C (mm)	CARGA DE TRABALHO (kg)
3896	4	71,0	14,5	19,0	1.400
3595	6	87,0	16,0	20,0	2.400

Mosquetão gato de engate rápido, pino de travamento reforçado, com olhal destorcedor, em aço inox 316, o mais resistente ao ambiente marinho. Utilizado para fixação de cabos, cordas, chaveiros, pesca, iatismo e demais utilidades.

MOSQUETÃO COM ALÇA

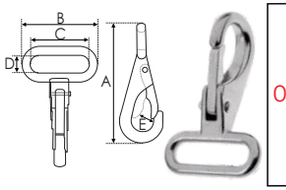

	A (mm)	B (mm)	C (mm)	D (mm)	E (mm)
0830	50,0	33,0	26,0	6,0	7,0

Mosquetão de engate rápido, para capota marítima, sem destorcedor, fabricado em aço inox 316 polido, o mais resistente ao ambiente marinho. Utilizado para fixação de cabos, cordas, chaveiros e demais utilidades.

MANILHA
Aço inox 316

DUPLA COM DESTORCEDOR

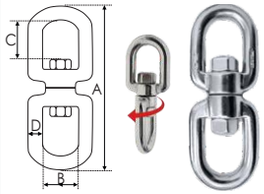

	(mm)	A (mm)	B (mm)	C (mm)	C (mm)	CARGA DE TRABALHO (kg)
3543	8	88,0	20,0	21,0	7,0	1.660

Manilha dupla, olhal/olhal, com destorcedor, aço inox 316, o mais resistente ao ambiente marinho. Utilizado para fixação de cabos, cordas, chaveiros, etc.

DUPLA COM DESTORCEDOR

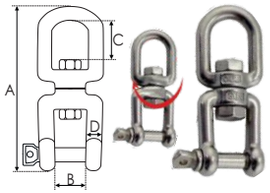

	(mm)	A (mm)	B (mm)	C (mm)	D (mm)	CARGA DE TRABALHO (kg)
3542	6	66,0	12,0	17,0	5,0	940
3544	8	88,0	17,0	20,0	7,0	1.660

Manilha dupla, olhal/manilha, com destorcedor, aço inox 316, o mais resistente ao ambiente marinho. Utilizado para fixação de cabos, cordas, chaveiros.

LINK DELTA
Aço inox 316

DELTA COM TRAVA

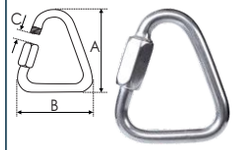

	(mm)	A (mm)	B (mm)	C (mm)	CARGA DE TRABALHO (kg)
3591	6	59,0	50,0	8,0	800
3592	8	72,0	59,0	11,0	1.150
3593	10	88,0	69,0	15,0	2.050
3594	12	102,0	80,0	15,0	3.200

Link triangular rosqueável, com trava de segurança, fabricado em aço inox 316, o mais resistente ao ambiente marinho. Utilizada em diversas aplicações esportivas, elevação e fixação, cabos ou cordas em cargas.

SAPATILHA
Aço inox 316

SAPATILHA

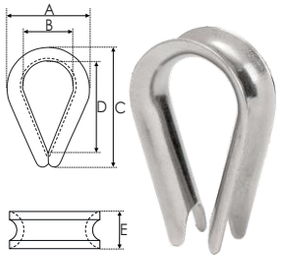

	(mm)	A (mm)	B (mm)	C (mm)	D (mm)	E (mm)
0782	2	20,0	15,0	32,0	28,0	5,0
3890	3	15,0	10,0	22,0	19,0	5,0
0783	3	44,0	24,0	22,0	19,0	5,0
0784	4	25,0	17,0	46,0	36,0	7,0
0785	5	26,0	18,0	49,0	44,0	9,0
0786	6	27,0	18,0	48,0	40,0	10,0
3891	8	28,0	18,0	44,0	37,0	11,0
0787	8	28,0	18,0	44,0	37,0	11,0
0788	10	36,0	24,0	60,0	45,0	14,0
3892	12	41,0	27,0	61,0	44,0	11,0
0789	12	41,0	27,0	61,0	44,0	11,0
0790	14	82,0	55,0	74,0	57,0	14,0

As sapatilhas leves, tem a função de proteger de desgastes pelo atrito, cabos de aço e cordas, ocasionando uma grande resistência a corrosão. Estampada em aço inox 316 alto brilho.

CLIPS PESADO
Aço inox 316

CLIPS PESADO

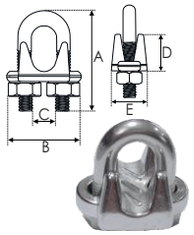

	(mm)	(cabo)	A (mm)	B (mm)	C (mm)	D (mm)	E (mm)
2391	6	3mm-1/8"	25,0	21,0	6,0	10,0	19,0
2392	6	5mm-3/16"	30,0	24,0	9,0	13,0	22,0
2393	8	6mm-1/4"	34,0	31,0	12,0	16,0	29,0
2394	10	8mm-5/16"	44,0	35,0	13,0	18,0	30,0
2395	12	10mm-3/8"	50,0	44,0	13,0	22,0	40,0
2396	12	12mm-1/2"	61,0	49,0	28,0	29,0	47,0

Clip´s pesado (grampo), utilizado no travamento de amarrações de cordas, cabo de aço. O conjunto do grampo possui, corpo, alça e porcas em aço inox 316.

LINK OVAL
Aço inox 316

OVAL COM TRAVA

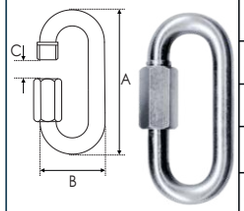

	(mm)	A (mm)	B (mm)	C (mm)	CARGA DE TRABALHO (kg)
3636	4	41,0	19,0	7,0	510
3637	6	57,0	27,0	8,0	1.150
3638	8	74,0	34,0	12,0	2.050
3639	10	90,0	40,0	14,0	3.200
3640	12	106,0	49,0	17,0	4.610

Link oval rosqueável, com trava de segurança, fabricado em aço inox 316, o mais resistente ao ambiente marinho. Utilizada em diversas aplicações esportivas, elevação e fixação, cabos ou cordas em cargas.

ESTICADOR
Aço inox 316

ESTICADOR

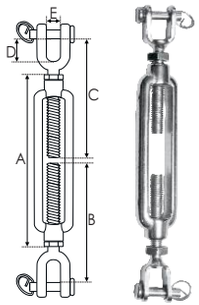

	(mm)	A (mm)	B (mm)	C (mm)	D (mm)	E (mm)	CARGA DE TRABALHO (kg)
2224	5	70,0	60,0	60,0	10,0	6,5	500
2225	6	101,0	74,0	74,0	11,0	8,0	600
2226	8	120,0	90,0	90,0	11,0	11,0	1.100
2227	10	168,0	98,0	98,0	12,0	13,0	1.750
2228	12	220,0	130,0	130,0	22,0	16,0	2.300
2229	14	240,0	148,0	148,0	23,0	15,0	3.600

Esticador com 2 terminais manilha, para cabos de aço e cordas, fabricado em aço inox 316, o mais resistente ao ambiente marinho. Utilizada para esticar cabos e cordas, não utilizar para içamento de carga.

ESTICADOR

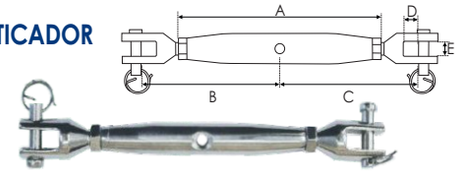

	(mm)	A (mm)	B (mm)	C (mm)	D (mm)	E (mm)	CARGA DE TRABALHO (kg)
1525	5	92,0	40,0	40,0	9,0	7,0	650
1526	6	105,0	75,0	75,0	10,0	8,0	1.250

Esticador tubular, com 2 terminais manilha, para cabos de aço e cordas, fabricado em aço inox 316, o mais resistente ao ambiente marinho. Utilizada para esticar cabos e cordas, não utilizar para içamento de carga.

MOITÃO
Aço inox 316

MOITÃO GIRATÓRIO

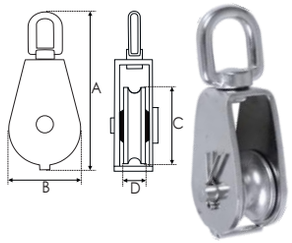

	(mm)	A (mm)	B (mm)	C (mm)	D (mm)	CARGA DE TRABALHO (kg)
3596	25	85,0	30,0	24,0	16,0	1.220
0847	32	94,0	36,0	31,0	16,0	1.340
3597	50	130,0	54,0	50,0	18,0	1.910

Moitão com alça giratória, em aço inox 316, o mais resistente ao ambiente marinho, manuseio suave da roldana para elevação de cargas em geral.

U-BOLT REGULÁVEL
Aço inox - 3/8" - 1/2"

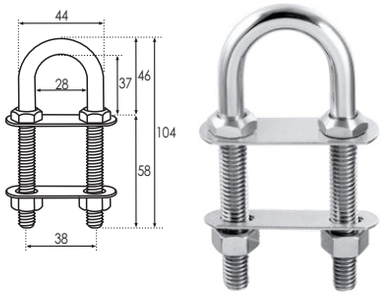

0203 U-bolt regulável 3/8"
Em aço inox, ferro de 3/8", utilizada em proa e popa da embarcação, de grande durabilidade, resistente a adversidades do ambiente marinho. Acompanha 2 placas e 4 porcas para instalação e regulagem de altura.

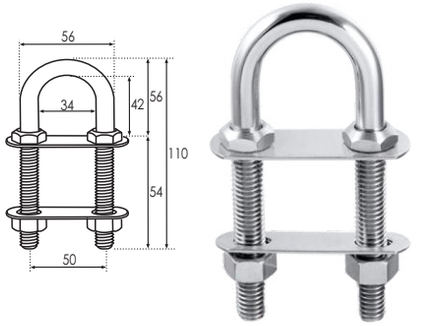

0715 U-bolt regulável 1/2"
Em aço inox, ferro de 1/2", utilizada em proa e popa da embarcação, de grande durabilidade, resistente a adversidades do ambiente marinho. Acompanha 2 placas e 4 porcas para instalação e regulagem de altura.

U-BOLT FIXO
Aço inox - 3/8" - 1/2"

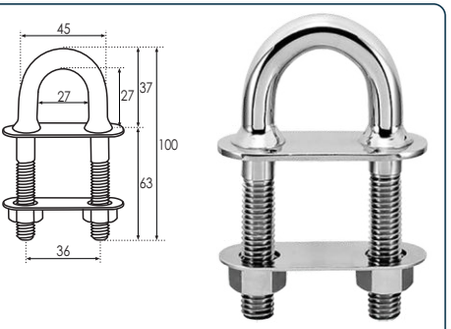

0222 U-bolt fixo 3/8"
Em aço inox, ferro de 3/8", utilizada em proa e popa da embarcação, resistente a adversidades do ambiente marinho. Acompanha placa fixa com solda de fino acabamento, 1 placa móvel e 2 porcas para instalação e regulagem de altura.

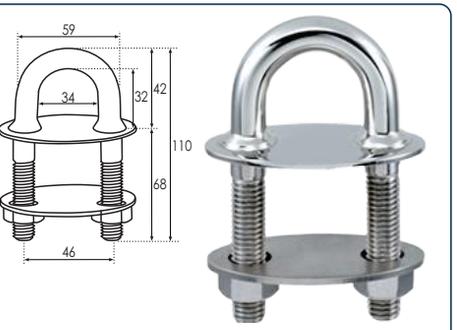

0230 U-bolt fixo 1/2"
Em aço inox, ferro de 3/8", utilizada em proa e popa da embarcação, resistente a adversidades do ambiente marinho. Acompanha placa fixa com solda de fino acabamento, 1 placa móvel e 2 porcas para instalação e regulagem de altura.

PASSA CABO OVAL
Aço inox 316

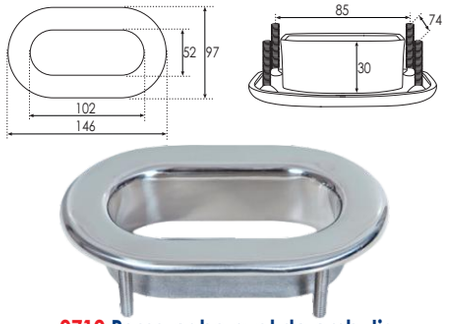

0710 Passa cabo oval de embutir
Em aço inox 316, excelente acabamento e alto brilho. Fixado no barco através de quatro parafusos, fixos no corpo do passa cabos. Indicado para instalação no costado do convés em qualquer tipo de embarcação.

PASSA CABO
Aço inox 316

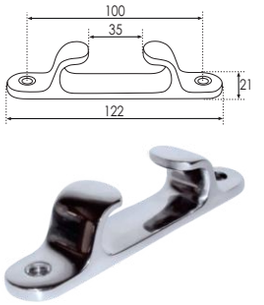

1137 Passa cabo 10mm
Em aço inox, muito utilizado na proa da embarcação, para uso de cabos de até 10 mm. (uni.)

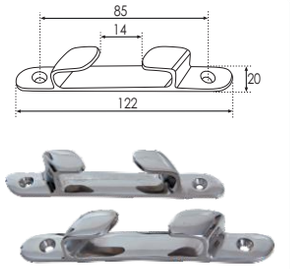

0175 Passa cabo 10mm
Em aço inox, kit com 2 peças, direita e esquerda, utilizados nas laterais da embarcação, para uso de cabos de até 10 mm. (par)

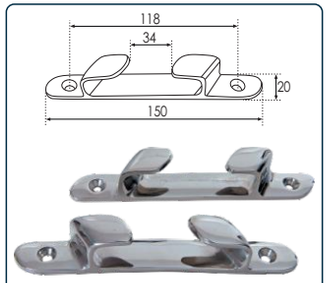

0570 Passa cabo 10mm
Em aço inox, kit com 2 peças, direita e esquerda, utilizados nas laterais da embarcação, para uso de cabos de até 10 mm. (par)

ANEL DE REBOQUE
Aço inox 316

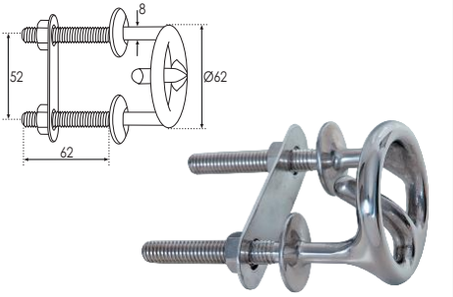

0676 Anel de reboque para esqui
Suporte com gancho, para reboque de esqui aquático, em aço inox 316, fundido, com alto brilho, resistente à corrosão e a adversidades do ambiente marinho. Para fixação na popa, fácil instalação.

SUPORTE PARA TOALHA
Aço inox 316

0905 Suporte dobrável
Suporte em aço inox 316, ocupa pequeno espaço e sua forma dobrável, proporciona ser aberto apenas quando utilizado. Para uso em qualquer área do barco. (uni.)

SUPORTE EXTENSOR
Aço inox - 261-483mm

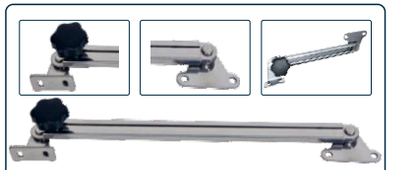

0731 Braço articulado com trava
Braço extensor, para tampas e gaiutas, em aço inox 316, telescópico, com trava. Regulagem de altura: **MIN:** 261 mm, **MAX:** 483 mm

SUPORTE DE MOLA
Aço inox - 21cm - 26cm

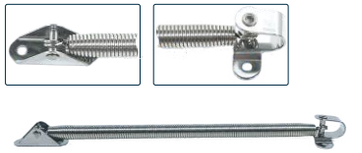

0201 Suporte de mola 21 x Ø1,1cm
Suporte em aço inox, ideal para abertura de tampas, armários e gaiutas em lanchas, barcos, motorhomes e veleiros.

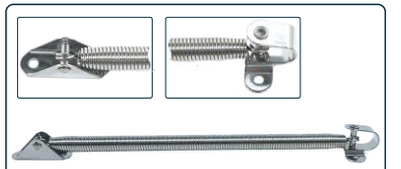

0730 Suporte de mola 26 x Ø1,45cm
Suporte em aço inox, ideal para abertura de tampas, armários e gaiutas em lanchas, barcos, motorhomes e veleiros.

4593 Suporte de mola 26 x Ø1,45cm
Suporte em aço inox, ideal para abertura de tampas, armários e gaiutas em lanchas, barcos, motorhomes e veleiros.

OLHAL
Aço inox 316

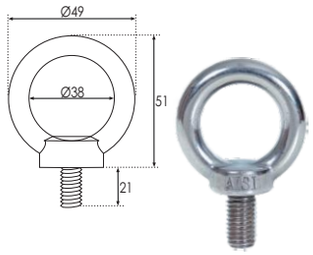

1136 Olhal parafuso 2,5cm
Olhal em aço inox 316, de grande durabilidade, resistente a adversidades do ambiente marinho. Para ser utilizado com fixação em diversos locais. Parafuso de 12 mm, com 1" de rosca.

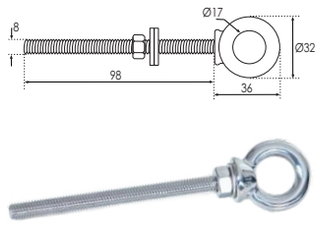

0229 Olhal parafuso 10cm
Parafuso longo com olhal, em aço inox 316, acompanha porca e arruela, grande durabilidade, resistente a adversidades do ambiente marinho. Para ser utilizado em barcos ou pier, para amarração.

VENTILAÇÃO
Aço inox - PVC

0163 Entrada de ventilação inox
Entrada de ventilação, em aço inox, resistente a corrosão, com 3 aberturas para passagem de ar.
Dimensões: 210 x 111 x 38 mm

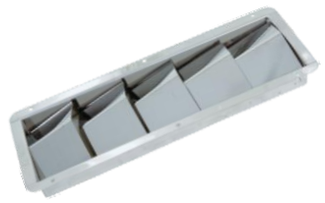

0164 Entrada de ventilação inox
Entrada de ventilação, em aço inox, resistente a variação do tempo e a corrosão, com 5 aberturas para passagem de ar.
Dimensões: 327 x 111 x 38 mm

0686 Entrada de ventilação PVC
Grade de ventilação, em PVC, resistente a variação do tempo e a raios UV, com 5 aberturas para passagem de ar.
Dimensões: 335 x 111 x 38 mm

2049 Tampa de ventilação
Grade em aço inox, utilizado na entrada e saída de ar. Resistente à ação do tempo e a corrosão.
Dimensão: Ø130 mm

DEGRAU DOBRÁVEL
Aço inox 316

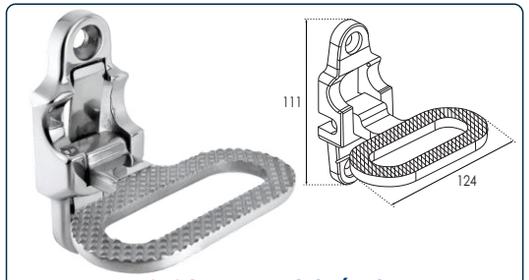

0184 Degrau dobrável
Fundido em aço inox 316, plataforma dobrável super dimensionada, antiderrapante, com mola de pressão. Parafuso M8 ou 5/16".

CAPA RESPIRO
Aço inox 316

0675-4578 Capa respiro 1-5/8"
Em aço inox estampado, ideal para utilização em caixa de âncora.
Dimensão: 41 mm

0674 Capa respiro 2-1/8"
Em aço inox estampado, ideal para utilização em caixa de âncora.
Dimensão: 54 mm

0689 Grade de ventilação
Em nylon, resistente aos raios UV, utilizado para saída de ar de exaustor de 3", na cor branco.
Dimensões: 85 x 85 x Ø76 mm

0690 Grade de ventilação
Em nylon, resistente aos raios UV, utilizado para saída de ar de exaustor de 3", na cor preto.
Dimensões: 85 x 85 x Ø76mm

2415 Tampa de ventilação
Grade plástica, na cor branco, a grade purifica automaticamente o ar quente e úmido e elimina mofo e odores indesejados.
Dimensões: Ø200 x 85 mm

SUPORTE MOTOR AUXILIAR
Alumínio - 7,5HP-20HP

0213 Suporte para motor auxiliar
Suporte do motor de popa, em alumínio com ajuste de altura do motor de cinco posições, com base de apoio em plástico moldado, na cor preto, ideal para qualquer marca de motor de 7,5HP-20HP. **Dimensões:** 210 x 264 mm

ALÇA DE APOIO
Haste pega mão

2158 Haste pega mão inox 230mm
Alça de apoio, em aço inox, tubo de 1", resistente as adversidades do ambiente marinho, utilizado e várias funções. Parafuso de fixação incluso.
Dimensão: 230 mm

2159 Haste pega mão inox 305mm
Alça de apoio, em aço inox, tubo de 1", resistente as adversidades do ambiente marinho, utilizado e várias funções. Parafuso de fixação inlcluso.
Dimensão: 305 mm

0221 Haste pega mão inox
Alça de apoio, em aço inox, tubo de 1", resistente as adversidades do ambiente marinho, utilizado e várias funções. Parafuso de fixação incluso.
Dimensão: 305 mm

2166 Haste pega mão
Alça de apoio, em plástico, na cor preto, resistente as adversidades do ambiente marinho, utilizado em várias funções. **Dimensão:** 163 mm

2064 Haste pega mão
Alça de apoio, propileno com capa de vinil moldado, na cor branco, resistente as adversidades do ambiente marinho, utilizado em várias funções. **Dimensão:** 250 mm

2065 Haste pega mão
Alça de apoio, propileno com capa de vinil moldado, na cor cinza, resistente as adversidades do ambiente marinho, utilizado em várias funções. **Dimensão:** 250 mm

2066 Haste pega mão
Alça de apoio, pegador em alumínio, suporte de engate rápido em fibra de vidro, resistente as adversidades do ambiente marinho, utilizado em várias funções.
Dimensão: 400 mm

DOBRADIÇA COM CAPA
Aço inox 316 - 2mm

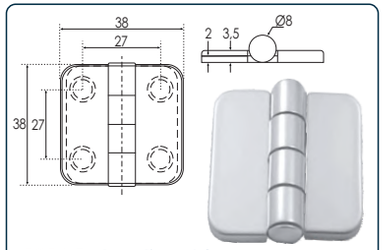

1216 Dobradiça 4 furos com capa
Aço inox 316, estampado, capa em aço inox, para ocultar os parafusos de fixação, encaixe e fita dupla face, ideal para uso aparente por seu fino acabamento, fixação por 4 parafusos.

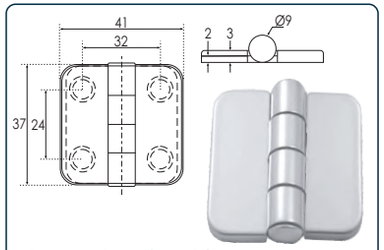

4328 Dobradiça 4 furos com capa
Aço inox 316, estampado, capa em aço inox, para ocultar os parafusos de fixação, encaixe e fita dupla face, ideal para uso aparente por seu fino acabamento, fixação por 4 parafusos.

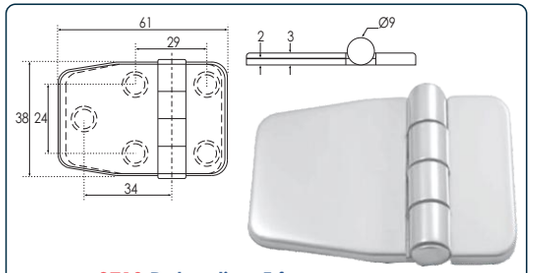

0719 Dobradiça 5 furos com capa
Em aço inox 316, estampado, capa de acabamento em aço inox, para ocultar os parafusos de fixação, com encaixe e fita dupla face, ideal para uso aparente por seu fino acabamento, fixação por 5 parafusos.

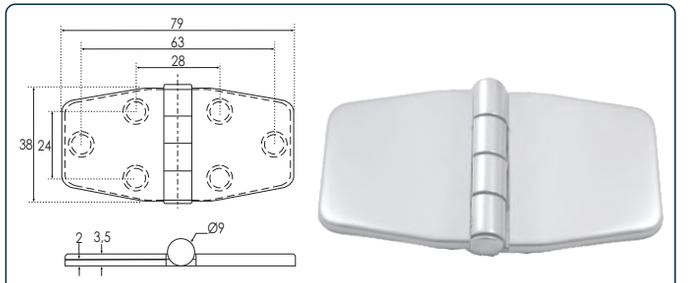

1153 Dobradiça 6 furos com capa
Em aço inox 316, estampado, capa de acabamento em aço inox, para ocultar os parafusos de fixação, com encaixe e fita dupla face, ideal para uso aparente por seu fino acabamento, fixação por 6 parafusos.

DOBRADIÇA ESTAMPADA
Aço inox 316 - 2mm

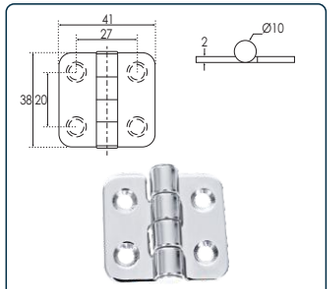

2722 Dobradiça 4 furos
Aço inox 316, estampado, ideal para portas leves, porta-luvas, armário, painel. Fixação por 4 parafusos.

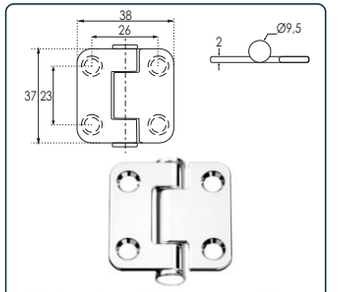

4900 Dobradiça torque 4 furos
Aço inox 316, dobradiça torque, ideal para armários, painel, para uso em embarcações. Fixação por 4 parafusos.

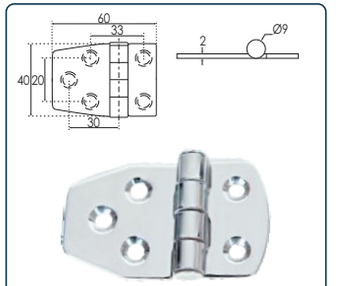

0355 Dobradiça 5 furos
Aço inox 316, estampado, ideal para portas leves, porta-luvas, armário, painel. Fixação por 5 parafusos.

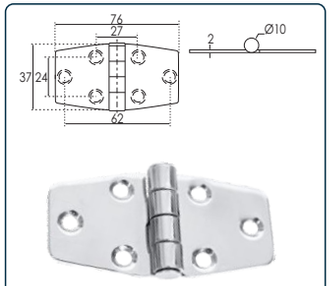

2723 Dobradiça 6 furos
Em aço inox 316, estampado, ideal para portas leves, porta-luvas, armário, painel. Fixação por 6 parafusos, alta resistência.

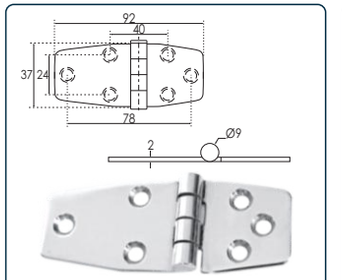

0714 Dobradiça 6 furos
Em aço inox 316, estampado, ideal para portas leves, porta-luvas, armário, painel. Fixação por 6 parafusos, alta resistência.

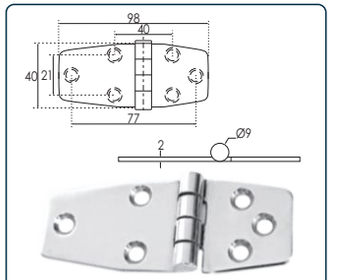

4329 Dobradiça 6 furos
Em aço inox 316, estampado, ideal para portas leves, porta-luvas, armário, painel. Fixação por 6 parafusos, alta resistência.

DOBRADIÇA FUNDIDA
Aço inox 316 - 2,2mm

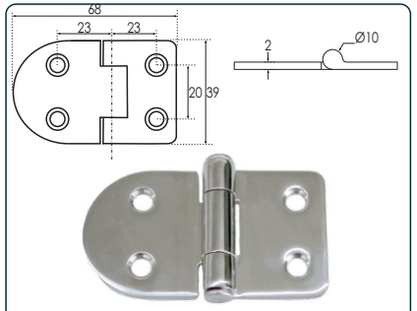

1132 Dobradiça 4 furos
Em aço inox 316, estampado, alto brilho, design baixo perfil, com tambor fechado em ambas os lados. Fixação por 4 parafusos.

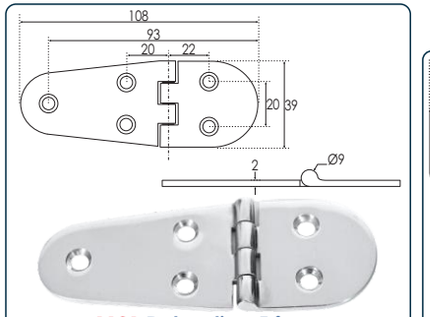

1131 Dobradiça 5 furos
Em aço inox 316, estampado, alto brilho, design baixo perfil, com tambor fechado em ambos os lados. Fixação por 5 parafusos.

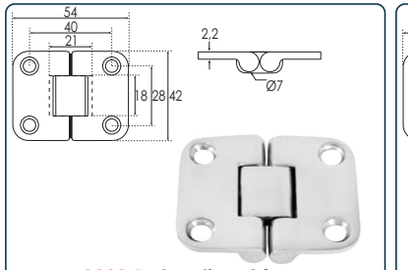

0220 Dobradiça 4 furos
Em aço inox 316, fundido, baixo perfil, tambor fechado nos dois lados, barrel para baixo. Fixação por 4 parafusos.

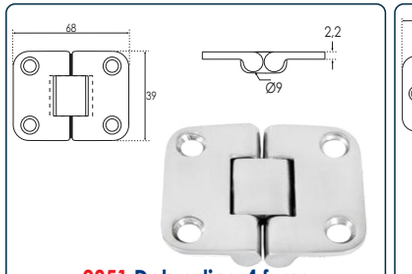

0851 Dobradiça 4 furos
Em aço inox 316, fundido, baixo perfil, tambor fechado nos dois lados, barrel para baixo. Fixação por 4 parafusos.

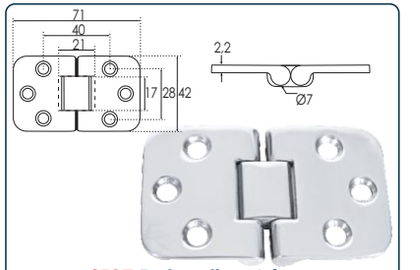

4587 Dobradiça 6 furos
Em aço inox 316, fundido, baixo perfil, tambor fechado nos dois lados, barrel para baixo. Fixação por 6 parafusos.

DOBRADIÇA FUNDIDA
Aço inox 316 - 3mm

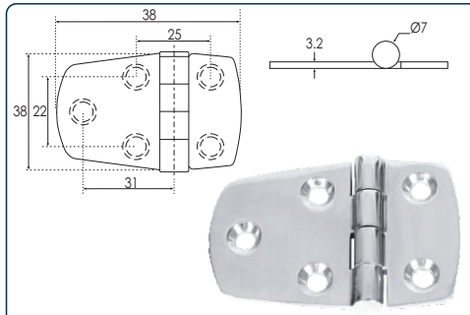

1211 Dobradiça 5 furos
Em aço inox 316, fundido, perfil extra baixo, tambor fechado nos dois lados, barrel para cima, para serviço pesado. Fixação por 5 parafusos.

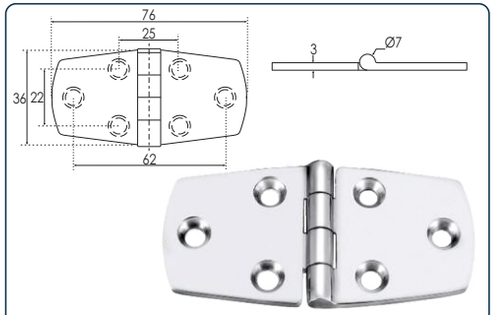

1212 Dobradiça 6 furos
Em aço inox 316, fundido, perfil extra baixo, tambor fechado nos dois lados, barrel para cima, para serviço pesado. Fixação por 6 parafusos.

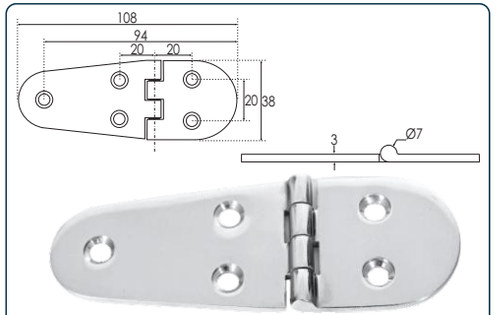

0990 Dobradiça 5 furos
Em aço inox 316, fundido, perfil extra baixo, tambor fechado nos dois lados, barrel para cima, para serviço pesado. Fixação por 5 parafusos.

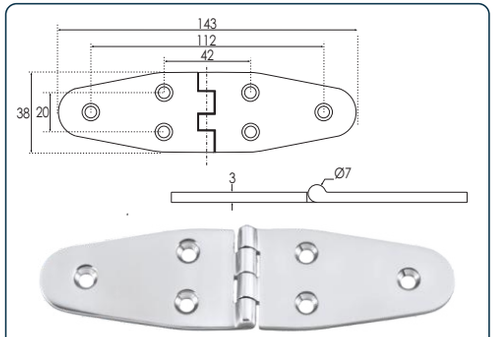

0991 Dobradiça 6 furos
Em aço inox 316, fundido, perfil extra baixo, tambor fechado nos dois lados, barrel para cima, para serviço pesado. Fixação por 6 parafusos.

DOBRADIÇA FUNDIDA
Aço inox 316 - 4mm

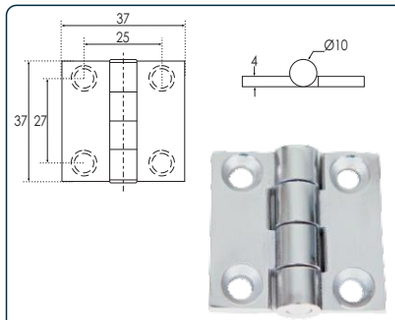

0119 Dobradiça 4 furos
Em aço inox 316, fundido, perfil extra alto, ideal para serviço super pesado que exige grande resistência. Fixação por 4 parafusos.

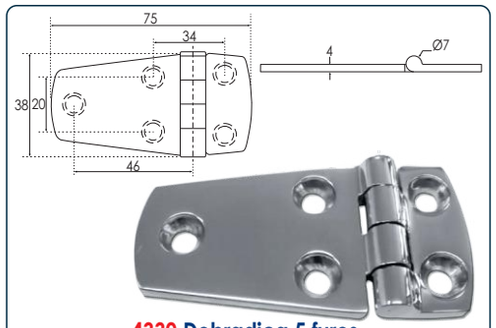

4330 Dobradiça 5 furos
Em aço inox 316, fundido, perfil extra baixo, tambor fechado nos dois lados, barrel para cima, para serviço pesado. Fixação por 5 parafusos.

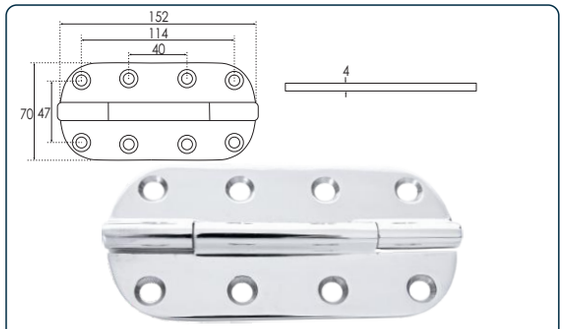

1129 Dobradiça 8 furos
Em aço inox 316, fundido, perfil extra baixo, tambor fechado nos dois lados, barrel para cima, para serviço pesado. Fixação por 6 parafusos.

DOBRADIÇA FUNDIDA
Aço inox 316 - 5mm

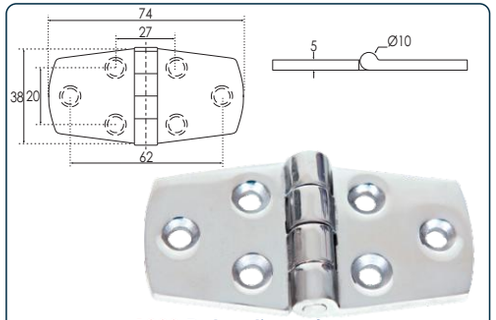

1228 Dobradiça 6 furos
Em aço inox 316, fundido, perfil extra alto, ideal para serviço super pesado que exige grande resistência. Fixação por 6 parafusos.

DOBRADIÇA FUNDIDA
Aço inox 316 - 5mm

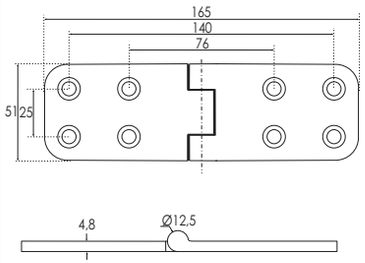

1130 Dobradiça 8 furos
Em aço inox 316, fundido, perfil reforçado, tambor fechado nos dois lados, barrel para cima, para serviço pesado. Fixação por 8 parafusos.

DOBRADIÇA
Nylon - Preto

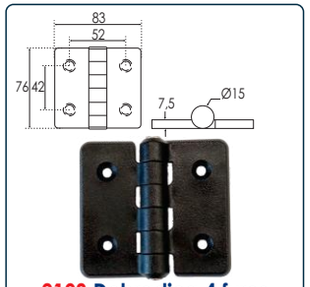

2198 Dobradiça 4 furos
Nylon, alta resistência, fixação por 4 parafusos, parede grossa.

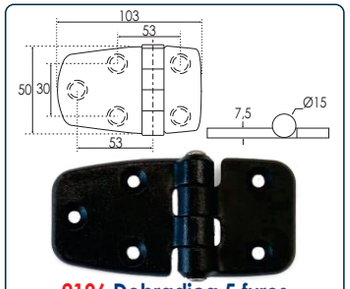

2196 Dobradiça 5 furos
Nylon, alta resistência, fixação por 5 parafusos, parede grossa.

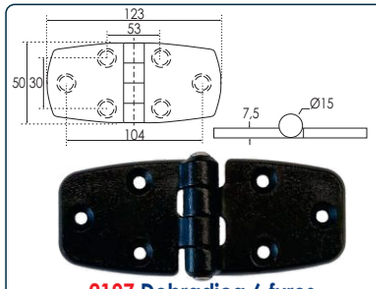

2197 Dobradiça 6 furos
Nylon, alta resistência, fixação por 6 parafusos, parede grossa.

AMORTECEDOR A GÁS
Aço - Epoxi - Preto

STANDARD EPOXI

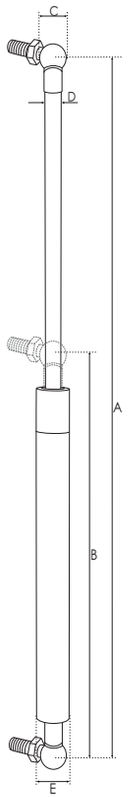

3935 244mm x 180mm - 30kg
A: 244 B: 180 C: 16 D: 8 E: 18

3943 250mm x 170mm - 10kg
A: 250 B: 170 C: 16 D: 8 E: 18

3944 250mm x 180mm - 18kg
A: 250 B: 180 C: 16 D: 8 E: 18

3936 355mm x 225mm - 30kg
A: 355 B: 225 C: 16 D: 8 E: 18

3942 380mm x 230mm - 5kg
A: 380 B: 230 C: 16 D: 8 E: 18

3933 380mm x 230mm - 10kg
A: 380 B: 230 C: 16 D: 8 E: 18

3934 500mm x 320mm - 38kg
A: 500 B: 320 C: 16 D: 8 E: 18

3940 550mm x 400mm - 38kg
A: 500 B: 400 C: 16 D: 8 E: 18

3937 600mm x 345mm - 37kg
A: 600 B: 345 C: 16 D: 8 E: 18

3932 600mm x 350mm - 20kg
A: 600 B: 350 C: 16 D: 8 E: 18

3945 600mm x 350mm - 30kg
A: 600 B: 350 C: 16 D: 8 E: 18

3939 600mm x 350mm - 60kg
A: 600 B: 350 C: 16 D: 8 E: 18

3938 700mm x 400mm - 44kg
A: 700 B: 400 C: 16 D: 8 E: 18

3941 900mm x 520mm - 45kg
A: 900 B: 520 C: 16 D: 8 E: 18

Amortecedor a gás, com haste telescópica, eixo de 8mm e parafuso giratório para fixação. Estes amortecedores, são utilizados em portas, tampas e paióis. Suporte de choque, com mola de elevação tanto náutica como automotiva.

AMORTECEDOR A GÁS
Aço inox 316

AÇO INOX 316

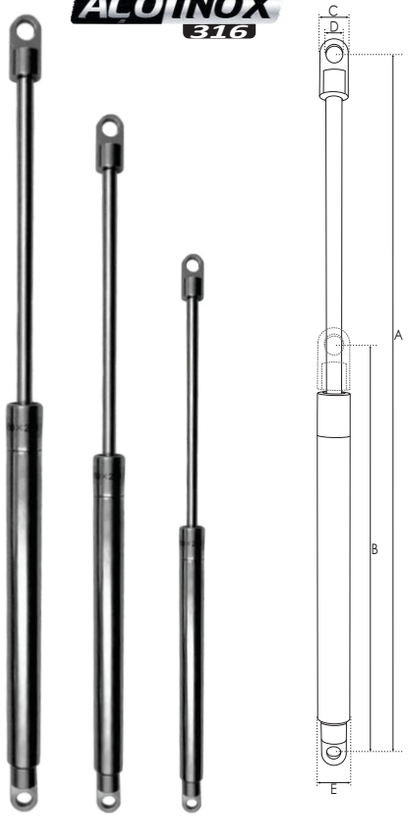

2440 244mm x 180mm - 30kg
A: 244 B: 180 C: 15 D: Ø8 E: 18

2448 250mm x 170mm - 10kg
A: 250 B: 170 C: 15 D: Ø8 E: 18

2449 250mm x 180mm - 18kg
A: 250 B: 180 C: 15 D: Ø8 E: 18

2441 355mm x 225mm - 30kg
A: 355 B: 225 C: 15 D: Ø8 E: 18

1519 380mm x 230mm - 5kg
A: 380 B: 230 C: 15 D: Ø8 E: 18

2452 380mm x 230mm - 10kg
A: 380 B: 230 C: 15 D: Ø8 E: 18

2453 500mm x 320mm - 38kg
A: 500 B: 320 C: 15 D: Ø8 E: 18

2445 550mm x 400mm - 38kg
A: 550 B: 400 C: 15 D: Ø 8 E: 18

1517 550mm x 415mm - 38kg
A: 550 B: 415 C: 15 D: Ø8 E: 18

2442 600mm x 345mm - 37kg
A: 600 B: 345 C: 15 D: Ø8 E: 18

2450 600mm x 350mm - 20kg
A: 600 B: 350 C: 15 D: Ø8 E: 18

2451 600mm x 350mm - 30kg
A: 600 B: 350 C: 15 D: Ø8 E: 18

2444 600mm x 350mm - 60kg
A: 600 B: 350 C: 15 D: Ø8 E: 18

2443 700mm x 400mm - 44kg
A: 700 B: 400 C: 15 D: Ø8 E: 18

2446 900mm x 520mm - 45kg
A: 900 B: 520 C: 15 D: Ø8 E: 18

Amortecedor a gás, com haste telescópica em aço inox 316, com eixo de 8mm e olhal para fixação. Estes amortecedores inox, são utilizados em portas, tampas e paióis, são recomendados para uso em ambientes com forte presença de corrosão.

STANDARD EPOXI

3946 Suporte para amortecedor
Suporte fêmea para amortecedor a gás, em aço, com pintura epoxi na cor preto, indicado para amortecedores com pino rosqueável. 2 peças.

3395 Suporte lateral interno
Suporte para amortecedor a gás, em aço inox 316, fixação por 2 parafusos, rosca macho de 6 mm. Acompanha porca de travamento.

3396 Suporte plano
Suporte para amortecedor a gás, em aço inox 316, fixação por 2 parafusos, rosca macho de 6 mm. Acompanha porca de travamento.

3397 Suporte lateral externo
Suporte para amortecedor a gás, em aço inox 316, fixação por 2 parafusos, rosca macho de 6 mm. Acompanha porca de travamento.

CUNHO

CUNHO RETRÁTIL
Aço inox - 6" - 8" - 10"

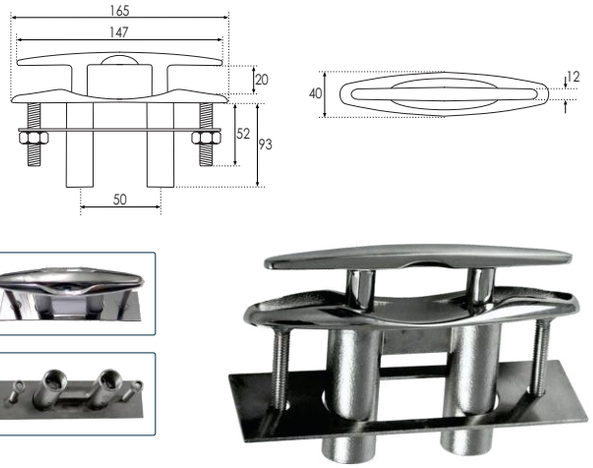

0259 Cunho retrátil de embutir 6"

Cunho de amarração retrátil, de embutir, fabricado em aço inox 316, excelente acabamento e alto brilho, produzido com material de alta qualidade, resistência a ambiente marinho. Para ser instalado no casco do barco, lanchas e veleiros.

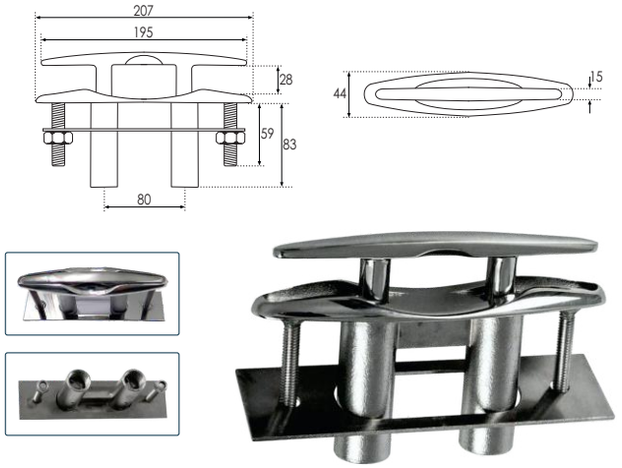

0994 Cunho retrátil de embutir 8"

Cunho de amarração retrátil, de embutir, fabricado em aço inox 316, excelente acabamento e alto brilho, produzido com material de alta qualidade, resistência a ambiente marinho. Para ser instalado no casco do barco, lanchas e veleiros.

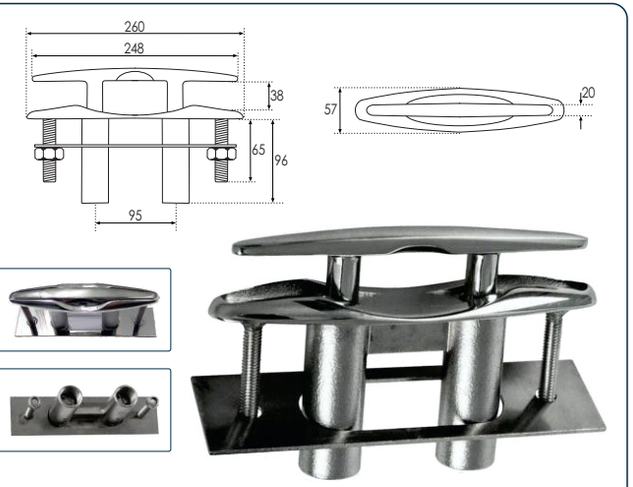

4420 Cunho retrátil de embutir 10"

Cunho de amarração retrátil, de embutir, fabricado em aço inox 316, excelente acabamento e alto brilho, produzido com material de alta qualidade, resistencia a ambiente marinho. Para ser instalado no casco do barco, lanchas e veleiros.

CUNHO DE CAIS
Aço inox 316

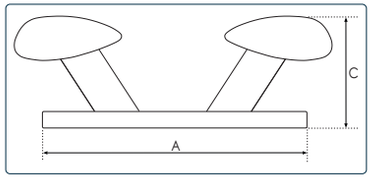

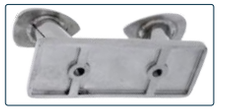

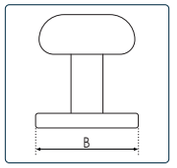

		A (mm)	B (mm)	C (mm)
3608	200mm	203,00	70,00	77,00
1542	240mm	257,00	80,00	91,00
2062	300mm	310,00	90,00	109,00
2063	350mm	355,00	95,00	170,00

Cunho de amarração

Cunho de amarração, fabricado em aço inox 316, excelente acabamento e alto brilho, produzido com material de alta qualidade, resistência a ambiente marinho. Para ser instalado no casco do barco, lanchas, veleiros e cais.

CUNHO ESCANDINAVO
Aço inox 316

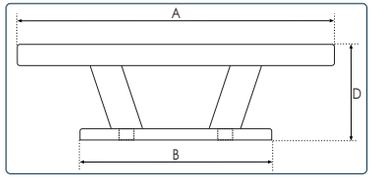

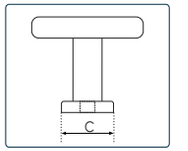

		A (mm)	B (mm)	C (mm)	D (mm)
3604	150mm	150,00	118,00	19,00	53,00
3605	205mm	205,00	137,00	34,00	56,00
3606	265mm	265,00	150,00	40,00	68,00
3706	310mm	310,00	160,00	50,00	78,00
3607	310mm *linha leve	310,00	160,00	50,00	78,00

Cunho escandinavo

Cunho de amarração, modelo escandinavo, fabricado em aço inox 316, excelente acabamento e alto brilho, produzido com material de alta qualidade, resistência a ambiente marinho. Para ser instalado no casco do barco, lanchas e veleiros.

CUNHO TRADICIONAL
Aço inox 316

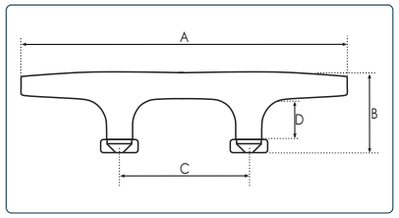

		A (mm)	B (mm)	C (mm)	D (mm)
0680	4" - 100g	100,00	26,00	50,00	10,00
0681	6" - 200g	151,00	31,00	57,00	12,00
0244	8" - 350g	202,00	38,00	73,00	18,00
0245	10" - 600g	255,00	46,00	95,00	20,00
4421	12" - 850g	300,00	58,00	99,00	25,00

Cunho tradicional

Cunho de amarração, modelo tradicional, fabricado em aço inox 316, excelente acabamento e alto brilho, produzido com material de alta qualidade, resistência a ambiente marinho. Para ser instalado no casco do barco, lanchas e veleiros.

CUNHO LINHA LEVE
Aço inox 316

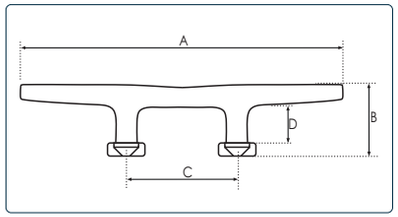

		A (mm)	B (mm)	C (mm)	D (mm)
0024	4" - 65g	100,00	22,00	52,00	10,00
0025	5" - 80g	127,00	27,00	57,00	14,00
0087	6" - 180g	154,00	29,00	59,00	14,00
0027	8" - 205g	199,00	36,00	72,00	20,00
0144	10" - 360g	250,00	43,00	94,00	23,00
4422	12" - 420g	300,00	52,00	99,00	27,00

Cunho linha leve

Cunho de amarração, modelo linha leve, menos encorpado que o tradicional, fabricado em aço inox 316, excelente acabamento e alto brilho, resistência a ambiente marinho. Para ser instalado no casco do barco, lanchas e veleiros.

CUNHO EM "X"
Aço inox 316

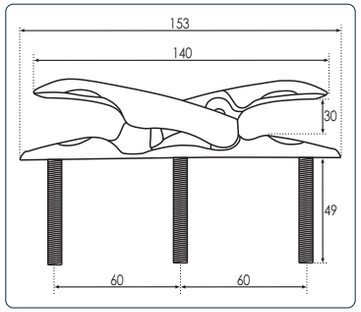

1415 Cunho especial em X de 6"

Cunho de amarração, design especial em X, em aço inox 316, borda lisa, com sistema de elevação simples para abrir e fechar. Sem necessidade de dreno de água, excelente acabamento e alto brilho, produzido com material de alta qualidade, resistência a ambiente marinho. Para ser instalado no casco do barco, lanchas e veleiros. Arruelas e porcas incluídas.

CUNHO PLANO
Nylon - Preto - Branco

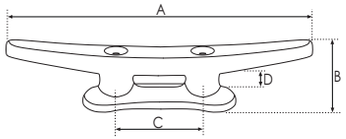

		A (mm)	B (mm)	C (mm)	D (mm)
1541	80mm	80,00	15,00	20,00	7,00
1542	110mm	110,00	18,00	30,00	8,00
2062	140mm	140,00	26,00	38,00	12,00
2063	165mm	165,00	29,00	42,00	15,00

Cunho de amarração, fabricado em nylon de alta resistência, na cor preto, excelente acabamento, resistência a ambiente marinho. Para ser instalado no casco de pequenos barcos.

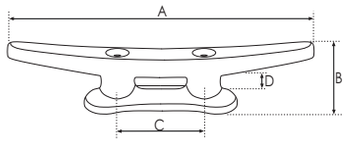

		A (mm)	B (mm)	C (mm)	D (mm)
1539	80mm	80,00	15,00	20,00	7,00
1540	110mm	110,00	18,00	30,00	8,00
2060	140mm	140,00	26,00	38,00	12,00
2061	165mm	165,00	29,00	42,00	15,00

Cunho de amarração, fabricado em nylon de alta resistência, na cor branco, excelente acabamento, resistência a ambiente marinho. Para ser instalado no casco de pequenos barcos.

DEFENSA

CASTRO

As defensas marítimas são elementos muito importantes que ficam em barcos, portos e instalações portuárias, onde seu principal objetivo é assegurar que haverá proteção adequada na atracação do navio e a estrutura portuária. Ou seja, são elementos instalados nos portos que garantem essa proteção durante a atracação do barco.

Atualmente, a CASTRO é um dos maiores fabricantes mundiais de bóias e defensas. Exporta seus produtos para mais de 70 países, inclusive o Brasil, e seus produtos de se destacam pela excelência, eficiência e inovação.

Em seus quase 50 anos de história, a inovação e aprimoramento de bóias e flutuadores tem sido uma constante. O resultado desses esforços são dois dos produtos de maior sucesso da empresa: as bóias de marcação e os inúmeros modelos e tamanhos de defensas náuticas.

Existe uma grande variedade de defensas no mercado para qualquer tipologia e tamanho. A seleção do tipo de defensa e dimensões adequadas depende do critério do especialista e dos fabricantes de defensas. A lista de defensas apropriadas em função de uma energia determinada é vasta, porém somente um número reduzido de combinações e tipos pode trabalhar da forma adequada.

As defensas marítimas e os sistemas de defensas estão disponíveis em diferentes tipologias e tamanhos em função da situação concreta de cada necessidade, tendo como exemplos as defensas redondas e defensas cilíndricas.

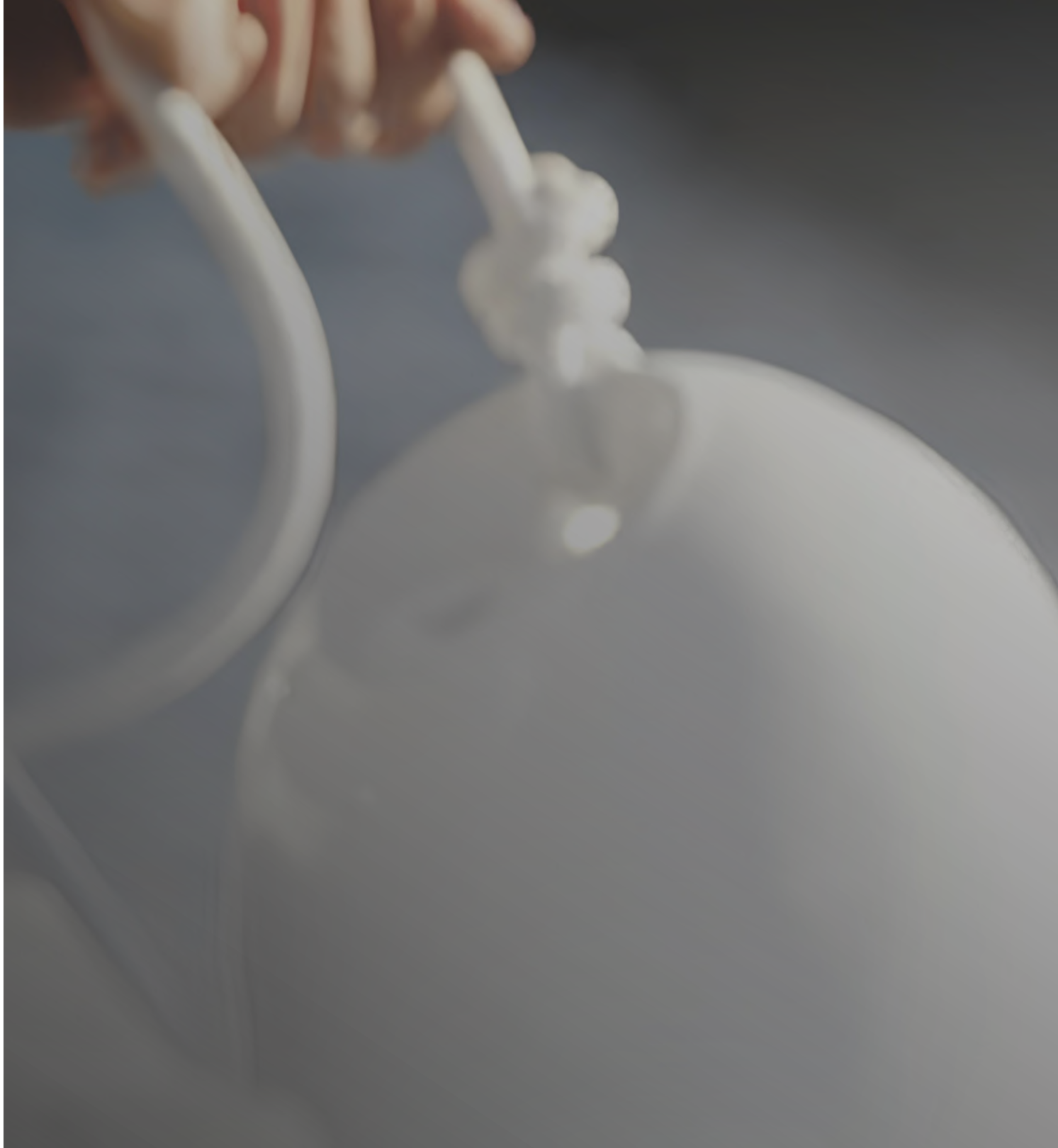

CASTRO

DEFENSA NÁUTICA
Linha F - STANDER - Branco

		TAMANHO LARGURA (cm)	TAMANHO COMPRIMENTO (cm)	SUGESTÃO EMBARCAÇÃO **(PÉS)**
0274-1619	**F0 STD**	Ø11,5	42,0	15 - 20'
0275-3166	**F1 STD**	Ø15,0	61,0	20 - 30'

Linha stander, fundida inteiriça, sem emendas, mais forte do que a defensa ''F'' tradicional, pode ser utilizada em todos os tipos de embarcação, com resistência superior as demais defensas existente no mercado mundial.

Características

Alças duplas, podendo ser usadas na posição vertical ou horizontal, espessura de parede uniforme, evita bolhas. Alta resistência à abrasão e à luz solar, com superfície lisa e acabamento brilhante, corpo feito em material flexível e extremidades maciças.Válvula de plástico de qualidade, para garantir uma vedação perfeita.

DEFENSA NÁUTICA
Linha F - Branco/Azul

		TAMANHO LARGURA (cm)	TAMANHO COMPRIMENTO (cm)	SUGESTÃO EMBARCAÇÃO **(PÉS)**
0276	**F2**	Ø22,0	62,0	20 - 30'
0277	**F3**	Ø22,0	75,0	20 - 30'
2130	**F4**	Ø22,0	106,0	30 - 40'
2478	**F5**	Ø30,0	77,0	30 - 40'
0758	**F6**	Ø27,0	100,0	30 - 50'
3034	**F7**	Ø38,0	125,0	50 - 60'

Linha mais forte de defensas, pode se utilizada em todos os tipos de embarcação, com resistência superior as demais defensas existente no mercado mundial.

Características

Alças duplas, podendo ser usadas na posição vertical ou horizontal, espessura de parede uniforme, evita bolhas. Alta resistência à abrasão e à luz solar, com superfície lisa e acabamento brilhante, corpo feito em material flexível e extremidades maciças. Válvula de plástico de qualidade, para garantir uma vedação perfeita.

DEFENSA NÁUTICA
Linha G - Branco

		TAMANHO LARGURA (cm)	TAMANHO COMPRIMENTO (cm)	SUGESTÃO EMBARCAÇÃO **(PÉS)**
0278	**G2**	Ø11,5	41,0	10 - 20'
0279	**G3**	Ø14,0	51,0	10 - 20'
1001	**G4**	Ø16,5	59,0	20 - 30'
1002	**G5**	Ø22,0	70,0	20 - 30'

PVC rotomoldado na cor branco, alça inflável reforçada, modelada em uma só peça, pode se utilizada em todos os tipos de embarcação.

Características

Alças duplas, podendo ser usadas na posição vertical ou horizontal, espessura de parede uniforme, evita bolhas, estrias reforçadas ao longo do corpo, alta resistência à abrasão e à luz solar, com superfície lisa e acabamento brilhante, corpo feito em material flexível. Válvula de plástico de qualidade, para garantir uma vedação perfeita.

DEFENSA NÁUTICA
Linha G - Preto

		TAMANHO LARGURA (cm)	TAMANHO COMPRIMENTO (cm)	SUGESTÃO EMBARCAÇÃO **(PÉS)**
4191	**G2**	Ø11,5	41,0	10 - 20'
4192	**G3**	Ø14,0	51,0	10 - 20'
4193	**G4**	Ø16,5	59,0	20 - 30'
4194	**G5**	Ø22,0	70,0	20 - 30'

PVC rotomoldado na cor preto, alça inflável reforçada, modelada em uma só peça, pode se utilizada em todos os tipos de embarcação.

Características

Alças duplas, podendo ser usadas na posição vertical ou horizontal, espessura de parede uniforme, evita bolhas, estrias reforçadas ao longo do corpo, alta resistência à abrasão e à luz solar, com superfície lisa e acabamento brilhante, corpo feito em material flexível. Válvula de plástico de qualidade, para garantir uma vedação perfeita.

CASTRO

DEFENSA NÁUTICA
Linha A - Branco/Azul

		TAMANHO LARGURA (cm)	TAMANHO COMPRIMENTO (cm)	SUGESTÃO EMBARCAÇÃO **(PÉS)**
2123-4159	**A1**	Ø29,0	41,0	20 - 30'
2124	**A2**	Ø34,0	49,0	30 - 40'
2125-4765	**A3**	Ø46,0	57,0	40 - 50'
2127-4160	**A4**	Ø53,0	64,0	50 - 60'
2129-4161	**A5**	Ø62,0	80,0	60 - 70'
3032-4768	**A6**	Ø85,0	100,0	70' - Up

Alça maciça em PVC injetado, corpo em PVC rotomoldado, para barcos com borda irregular, como barcos de pesca e escunas. Também utilizadas como boia de marcação e sinalização.

Características

Para ser usada na posição vertical, espessura de parede uniforme, evita bolhas. Alta resistência à abrasão e à luz solar, com superfície lisa e acabamento brilhante, corpo feito em material flexível e extremidades maciças. Válvula de plástico de qualidade, para garantir uma vedação perfeita.

DEFENSA NÁUTICA
Linha A - Laranja/Azul

		TAMANHO LARGURA (cm)	TAMANHO COMPRIMENTO (cm)	SUGESTÃO EMBARCAÇÃO **(PÉS)**
0270	**A1**	Ø29,0	41,0	20 - 30'
1279-4162	**A2**	Ø34,0	49,0	30 - 40'
1280-4164	**A3**	Ø46,0	57,0	40 - 50'
1281	**A4**	Ø53,0	64,0	50 - 60'
1000	**A5**	Ø62,0	80,0	60 - 70'
3033	**A6**	Ø85,0	100,0	70' - Up

Alça maciça em PVC injetado, corpo em PVC rotomoldado, para barcos com borda irregular, como barcos de pesca e escunas. Também utilizadas como boia de marcação e sinalização.

Características

Para ser usada na posição vertical, espessura de parede uniforme, evita bolhas. Alta resistência à abrasão e à luz solar, com superfície lisa e acabamento brilhante, corpo feito em material flexível e extremidades maciças. Válvula de plástico de qualidade, para garantir uma vedação perfeita.

DEFENSA NÁUTICA
Linha PA/D - Branco/Azul

		TAMANHO LARGURA (cm)	TAMANHO COMPRIMENTO (cm)	SUGESTÃO EMBARCAÇÃO **(PÉS)**
2479	**PA/D-2 BL**	Ø32,0	60,0	10 - 20'
2480	**PA/D-3 BL**	Ø41,0	76,0	10 - 20'

Alça maciça em PVC injetado, corpo em PVC rotomoldado, pode se utilizada em todos os tipos de embarcação, com resistência superior as demais defensas existente no mercado mundial.

Características

Alças única, podendo ser usada somente na posição vertical, espessura de parede uniforme, evita bolhas. Alta resistência à abrasão e à luz solar, com superfície lisa e acabamento brilhante, corpo feito em material flexível e extremidades maciças. Válvula de plástico de qualidade, para garantir uma vedação perfeita.

DEFENSA NÁUTICA
Linha NFD - Azul

		TAMANHO LARGURA (cm)	TAMANHO COMPRIMENTO (cm)	SUGESTÃO EMBARCAÇÃO **(PÉS)**
3326	**NFD-1**	Ø18,0	51,0	10 - 20'
3327	**NFD-2**	Ø22,0	60,0	10 - 20'
3328	**NFD-3**	Ø26,0	71,0	20 - 30'

PVC rotomoldado na cor azul, alças infláveis reforçada, modelada em uma só peça, pode se utilizada em todos os tipos de embarcação.

Características

Alças duplas, podendo ser usadas na posição vertical ou horizontal, espessura de parede uniforme, evita bolhas, alta resistência à abrasão e à luz solar, com superfície lisa e acabamento brilhante, corpo feito em material flexível. Válvula de plástico de qualidade, para garantir uma vedação perfeita.

DEFENSA INFLÁVEL PARA DOCA
Linha PANTALÁN - Preto

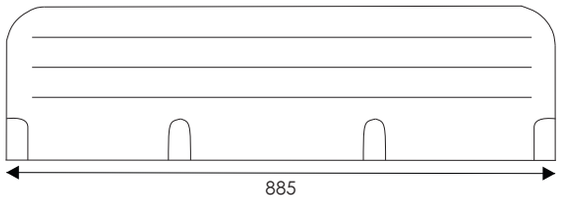

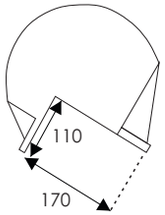

*imagem meramente ilustrativa

		TAMANHO LARGURA (cm)	TAMANHO COMPRIMENTO (cm)
4564	**PANTALÁN 1-L**	Ø27	88,5

Corpo em PVC rotomoldado em formato ''L'', para quinas de docas, utilizado para impedir a colisão de qualquer tipo de embarcação.

Características

Com furos reforçados e fechados, estrias reforçadas em todo o corpo, moldado em uma só peça, alta resistência à abrasão e à luz solar, válvula de plástico de qualidade para garantir uma vedação perfeito, modelo em ângulo reto ''L''.

CASTRO

MADE IN EUROPE

DEFENSA INFLÁVEL PARA DOCA
Linha PANTALÁN - Branco

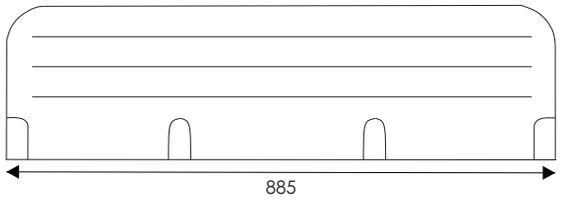

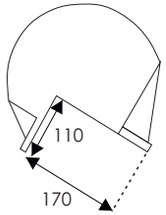

*imagem meramente ilustrativa

		TAMANHO LARGURA (cm)	TAMANHO COMPRIMENTO (cm)
4563	**PANTALÁN 1-L**	Ø27	88,5

Corpo em PVC rotomoldado em formato ''L'', para quinas de docas, utilizado para impedir a colisão de qualquer tipo de embarcação.

Características

Com furos reforçados e fechados, estrias reforçadas em todo o corpo, moldado em uma só peça, alta resistência à abrasão e à luz solar, válvula de plástico de qualidade para garantir uma vedação perfeito, modelo em ângulo reto ''L''.

SUPORTE PORTA DEFENSA
Aço inox 316 - Guarda mancebo

2069 Suporte duplo 19cm
Suporte para defensa em aço inox 316, para 2 defensas, (F1 e G4). **Dimensões:** 19 cm **Peso:** 450 g

2070 Suporte duplo 23cm
Suporte para defensa em aço inox 316, para 2 defensas, (F2, F3, G4 e G5). **Dimensões:** 23 cm **Peso:** 480 g

2494 Suporte triplo 23cm
Suporte para defensa em aço inox 316, para 3 defensas, (F2,F3, G4 e G5). **Dimensões:** 23 cm **Peso:** 580 g

SUPORTE
Aço inox 316

0190 Suporte defensa
Em aço inox, engate rápido, fácil encaixe-desencaixe.
Dimensão: 38 x 24 mm

4323 Suporte defensa
Em aço inox, engate rápido, fácil encaixe-desencaixe.
Dimensão: 43 x 31 mm

2454 Suporte defensa
Base e alça de encaixe com olhal em aço inox, de fácil e rápido manuseio.

	(mm)	TAMANHO COMPRIMENTO (mm)	ABERTURA (mm)	CARGA TRABALHO (kg)
0152	5	40,0	13,0	180
0153	6	44,0	15,0	225
0154-4315	8	50,0	12,0	275

Alça em aço inox 316, de 5 mm, 6 mm e 8 mm de espessura.

1418 Suporte defensa 180°
Base em aço inox de 40 mm, alça PVC 15 mm, cor preta, prende solta com giro de 180 graus.

0182 Alça inox 2,5mm
Alça chapeada, em aço inox 316, espessura de 2,5 mm, com 37 mm de comprimento.

2165 Alça 48mm
Alça em plástico de 5mm de espessura, 48 mm de comprimento.

CAPA PARA DEFENSA NÁUTICA
Linha G - F - A

		TAMANHO LARGURA (cm)	TAMANHO COMPRIMENTO (cm)
2369	G2	Ø 12,0	41,0
2370	G3	Ø 14,0	51,0
2371	G4	Ø 17,0	59,0

Características
Exclusiva capa para defensas modelo G, tecido na cor preto, 100% poliéster de dupla face, com costura tripla, de alta resistência a raios solares e ao salitre. O uso de capa evita ruído e repelem a sujeira, aumentando sua vida útil.

		TAMANHO LARGURA (cm)	TAMANHO COMPRIMENTO (cm)
2364	F1	Ø 15,0	61,0
2365	F2	Ø 22,0	62,0
2367	F4	Ø 22,0	106,0

Características
Exclusiva capa para defensas modelo F, tecido na cor preto, 100% poliéster de dupla face, com costura tripla, de alta resistência a raios solares e ao salitre. O uso de capa evita ruído e repelem a sujeira, aumentando sua vida útil.

		TAMANHO LARGURA (cm)
2373	A1	Ø 29,0
2374	A2	Ø 34,0
2375	A3	Ø 46,0
2376	A4	Ø 53,0
2377	A5	Ø 62,0

Características
Exclusiva capa para defensas modelo A, tecido na cor preto, 100% poliéster de dupla face, com costura tripla, de alta resistência a raios solares e ao salitre. O uso de capa evita ruído e repelem a sujeira, aumentando sua vida útil.

CROCK NÁUTICO
Alumínio - Ø28mm

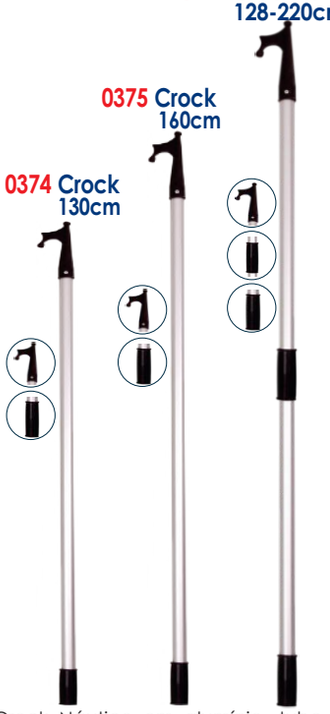

Crock Náutico em alumínio, tubo com Ø28mm, com base emborrachado e ponteira em nylon preto.

AMORTECEDOR DE ATRACAÇÃO
Aço galvanizado - Aço inox

1527 Mola amortecedora 320mm
Aço galvanizado, ideal para atracação. Absorve o impacto entre o barco e os amarradores do píer.
Dimensões: 320 x 60 mm

1528 Mola amortecedora 430mm
Aço galvanizado, ideal para atracação. Absorve o impacto entre o barco e os amarradores do píer.
Dimensões: 430 x 90 mm

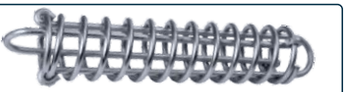

0168 Mola amortecedora 340mm
Aço inox, ideal para atracação. Absorve o impacto entre o barco e os amarradores do píer.
Dimensões: 325 x 60 mm

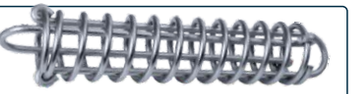

0679 Mola amortecedora 370mm
Aço inox, ideal para atracação. Absorve o impacto entre o barco e os amarradores do píer.
Dimensões: 370 x 72 mm

ESCADA INOX

ESCADA 2 DEGRAUS
Aço inox

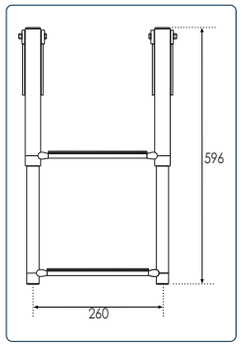

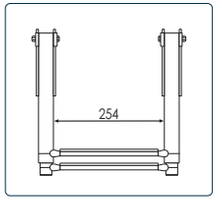

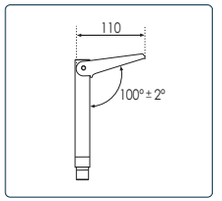

0215 Escada 2 degraus
Escada de embarque e desembarque, telescópica e dobrável, em aço inox e degrau revestido em borracha. Projetada para montagem em superfícies horizontais. Com 2 degraus

ESCADA 3 DEGRAUS
Aço inox

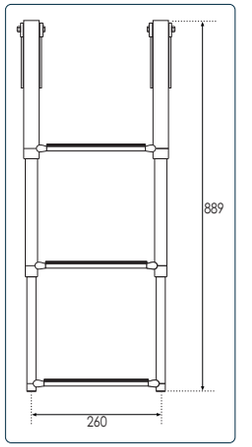

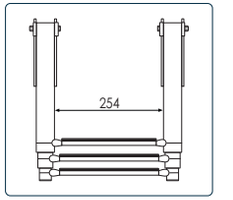

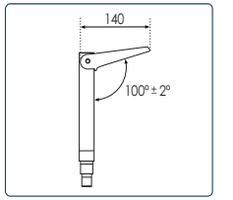

0216 Escada 3 degraus
Escada de embarque e desembarque, telescópica e dobrável, em aço inox e degrau revestido em borracha. Projetada para montagem em superfícies horizontais. Com 3 degraus

ESCADA 4 DEGRAUS
Aço inox

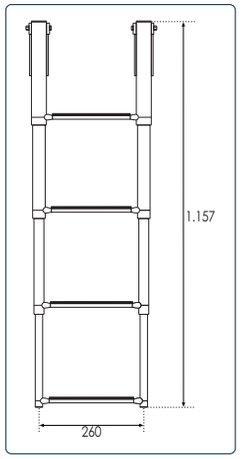

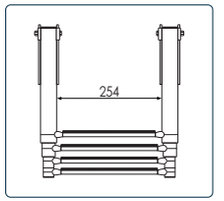

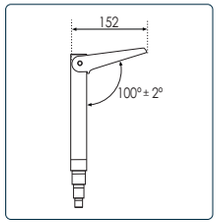

0400 Escada 4 degraus
Escada de embarque e desembarque, telescópica e dobrável, em aço inox e degrau revestido em borracha. Projetada para montagem em superfícies horizontais. Com 4 degraus

ESCADA 4 DEGRAUS
BOAD - Aço inox

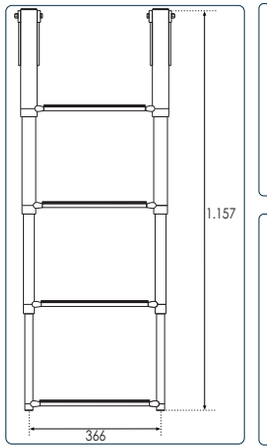

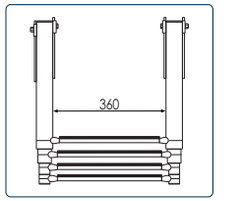

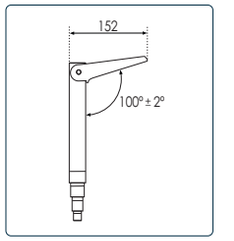

2724 Escada 4 degraus BOAD
Escada de embarque e desembarque, telescópica e dobrável, em aço inox e degrau revestido em borracha. Projetada para montagem em superfícies horizontais. Com 4 degraus BOAD

RÁDIO VHF

uniden

Para que serve o rádio VHF?
VHF é a sigla para o termo inglês Very High Frequency (Frequência Muito Alta) que designa a faixa de radiofrequências . Este tipo de sinal é utilizado para transmissão de rádio comunicador marítimo. O rádio VHF também é utilizado para a transmissão do boletim do tempo, pelas estações costeiras da Embratel (em canais e horários pré-combinados) ou por meio dos iates clubes e marinas. As estações das marinas e iates clubes funcionam normalmente no horário comercial. Junto da Embratel, formam o Serviço Móvel Marítimo.

Rádio fixo ou portátil?
O VHF marítimo, que opera na frequência de 156 a 162 MHz, pode ser fixo ou portátil, conhecido por HT, abreviatura de hand talk. Os rádios VHF fixos oferecem mais recursos, 25 W de potência e alcance que pode chegar a 40 milhas (74 km), dependendo da antena e das condições atmosféricas.

Já os portáteis têm potência, normalmente, de 5 W e alcance máximo de 12 milhas (20 km). Tais valores baseiam-se na propagação das ondas de rádio sem obstáculos entre as estações.

É preciso registrar o aparelho?
O ideal é ter um rádio fixo a bordo e outro portátil, que permite, por exemplo a comunicação entre quem está na praia e o barco. Prefira adquirir seu rádio VHF em empresas que portam o seu certificado de homologação.

RÁDIO MARÍTIMO VHF 25W
Montagem Fixa - Mod. Solara

uniden

ANATEL PRODUTO HOMOLOGADO

Nível à prova d'água IPX4 JIS4
Proteção contra respingos de água e chuva de todas as direções.

Envio e solicitação de posição
Inclui botão de socorro, envio e solicitação de posição. Dá-lhe a capacidade de pressionar um botão **DSC** para pedir ajuda durante uma emergência.

Mesmo alerta meteorológico
(Codificação de mensagem de área específica) Recebe todos os canais e alertas meteorológicos. Vem com uma luz estroboscópica de emergência e uma lanterna embutida para situações de emergência.

Canais dos EUA/Internacionais
Todos os canais marítimos dos EUA/internacionais /canadenses, incluindo os novos canais de 4 dígitos e os canais canadenses "B".

3323 Rádio Marítimo UM385 25W com DSC

Rádio VHF, chamada seletiva digital direta do canal 16, alta visibilidade do display, 1watt de potência mínima e 25W de potência máxima. À prova d'água, padrão IPX4, transceptor de alto desempenho, garante uma comunicação clara e ajuda a prevenir e resistir às interferências, alerta climático-emergencia NOAA e sistema de socorro DSC, exigido pela Marinha Brasileira desde 01-04-2005. Produto homologado.
Dimensões: (A) 66 x (L) 163 x (P) 130 mm **Peso:** 1 kg

3600 Rádio Marítimo UM385BK 25W com DSC

Rádio VHF, chamada seletiva digital direta do canal 16, alta visibilidade do display, 1watt de potência mínima e 25W de potência máxima. A prova d'água, padrão IPX4, transceptor de alto desempenho, garante uma comunicação clara e ajuda a prevenir e resistir às interferências, alerta climático-emergencia NOAA e sistema de socorro DSC, exigido pela Marinha Brasileira desde 01-04-2005. Produto homologado.
Dimensões: (A) 66 x (L) 163 x (P) 130 mm **Peso:** 1 kg

Mais Recursos...

- Varredura de Canal de Memória
- Recurso de relógio triplo
- Interruptor de alimentação alta/baixa
- Teclado e visor retroiluminados
- Nomes de canais (atribuíveis pelo usuário)
- Microfone de mão robusto

RÁDIO MARÍTIMO VHF
Portátil - Mod. Atlantis

ANATEL PRODUTO HOMOLOGADO

Frequencia Transmissão	0,5 PPM (a 25°C)
Frequencia Recepção	0,5 PPM (a 25°C)
Temperatura Operação	-4°F (-20°C) a +122°F (+50°C)
Display	Cristal líquido
Alto-Falante	8Ω 1 W
Faixa de frequência	156,05 ~ 157,425 Mhz
Estabilidade de frequência	±5 PPM
Potência de Saída	(1W e 6W)
Dreno de corrente	1000 mA (3W)
Emissões Espúrias	-34 dBm em Hi, -40 dBm em baixo
Frequência Resposta	+5,5 dB @ 500 Hz; -6,5 dB @ 2000 Hz
Dreno Corrente Suprimido	60 mA; Máx. Áudio: 150 mA
Tamanho Antena	90 mm
Tamanho Rádio	135 x 60 x 35 mm
Peso	242 g

JIS7

JIS8

ONE TOUCH 16/9

NOAA

Frequencia Transmissão	1,5 PPM (a 25°C)
Frequencia Recepção	1,5 PPM (a 25°C)
Temperatura Operação	-4°F (-20°C) a +131°F (+55°C)
Display	Cristal líquido
Alto-Falante	8Ω 1 W
Faixa de frequência	156,05 ~ 157,425 Mhz
Estabilidade de frequência	±10 PPM
Potência de Saída	(1W e 2,5W e 6W)
Dreno de corrente	1400 mA (6W)
Emissões Espúrias	70 dBc
Frequência Resposta	+5,5 dB @ 500 Hz; -6,5 dB @ 2000 Hz
Dreno Corrente Suprimido	60 mA; Máx. Áudio: 430 mA
Tamanho Antena	120 mm
Tamanho Rádio	135 x 60 x 40 mm
Peso	240 g

ANATEL PRODUTO HOMOLOGADO

3598 Rádio marítimo flutuante VHF bidirecional portátil Atlantis 155

O rádio portátil Atlantis 155 é flutuante, maior tela LCD , 24 mm (A) x 60 mm (L), display LCD retroiluminado, branco/dia e vermelha/noite. Atende aos rígidos padrões submersíveis IPX8/JIS8. Recebe todos os canais marítimos, incluindo todos os canais VHF dos Estados Unidos, Canadá e International Marine (*inclui novos canais de 4 dígitos e canais canadenses "B"*), com modo Triple Watch - Monitora os canais 16 e 9 simultaneamente, recebe todos os canais meteorológicos e alertas NOAA (*emite um tom de aviso quando um alerta de perigo é emitido*). Inclui clipe para cinto, 4 pilhas NiMH AAA recarregáveis, 950 mAh NiMH e cabo de carregamento DC. Potência de transmissão selecionável de 3W ou 1W. Tecla PTT Power Boost e entrada pra fone de ouvido.

3599 Rádio marítimo flutuante VHF bidirecional portátil Atlantis 275

O rádio portátil Atlantis 275 é flutuante, maior tela LCD , carregador bivolt, 30 mm (A) x 40 mm (L), display LCD retroiluminado, branco/dia e laranja/noite. Atende aos rígidos padrões submersíveis IPX8/JIS8 a 4,9 pés/30 min. Recebe todos os canais marítimos, incluindo todos os canais VHF dos Estados Unidos, Canadá e International Marine (*inclui novos canais de 4 dígitos e canais canadenses "B"*), com modo Triple Watch - Monitora os canais 16 e 9 simultaneamente, recebe todos os canais meteorológicos e alertas NOAA (*emite um tom de aviso quando um alerta de perigo é emitido*). Inclui clipe para cinto, bateria Li-ion integrada, incluindo cabos de carregamento AC e DC e base de carga. Potência de Transmissão Comutável de 6, 1 e 5 Watts. Tecla PTT Power Boost.

COMUNICAÇÃO

BANTEN TOTALLY MADE IN ITALY

Antenas VHF
As antenas VHF são a escolha ideal para comunicações de curta distância em alto mar. Elas garantem comunicações nítidas e confiáveis entre embarcações e com estações costeiras, mantendo você conectado em todas as situações.

Antenas SSB (Single Sideband)
Para comunicações de longa distância e transmissões de voz ou dados em alto mar, nossas antenas SSB oferecem alcance excepcional. Com tecnologia de ponta, elas permitem que você se comunique com o mundo inteiro, esteja você navegando por oceanos ou explorando mares remotos.

Base para Antenas
Além de uma variedade de antenas VHF e SSB, oferecemos bases e suportes resistentes para garantir uma instalação segura e estável. Nossas bases são projetadas para suportar as condições mais desafiadoras do ambiente marítimo, proporcionando uma base sólida para suas antenas.

ANTENA DIGITAL PARA TV
Montagem Fixa

Frequência	VHF - 175-250 MHz UHF - 470-700 MHz
Ganho	26 dB
Impendance	75 Ohm
Voltagem	12-24V DC
Corrente	80 mA
Conector	F - 2un
Cabo coaxial	10M (Rg5875 Ohm)
Seções	1
Base	Incluso
Comprimento	210 mm
Diametro	Ø 100 mm
Peso	385 g

1125 Antena digital para TV - Ø 24cm

Antena DVB-T2 para TV, equipada com filtro LTE e pré-amplificada e de baixo ruído, esta antena permite receber um sinal de TV digital limpo e o sinal DAB. Equipado com fonte de alimentação, também pode ser alimentado pela TV para os aparelhos que o necessitem.

Frequência	VHF - 175-250 MHz UHF - 470-700 MHz
Ganho	26 dB
Impendance	75 Ohm
Voltagem	12V DC
Corrente	80 mA
Conector	F - 2un
Cabo coaxial	5M (Rg5875 Ohm)
Seções	1
Base	Incluso
Comprimento	160 mm
Diametro	Ø 240 mm
Peso	380 g

1124 Antena digital para TV - Ø 10cm

Antena para recepção do sinal DVB-T2 DIGITAL no formato de disco tradicional, pré-amplificado de baixo ruído, DAB , LTE free, circuito completamente renovado.

Frequência	VHF - 175-250 MHz UHF - 470-700MHz
Ganho	24 dB
Impendance	75 Ohm
Voltagem	12VDC
Corrente	50 mA
Conector	F - 2un
Cabo coaxial	5M (Rg5875 Ohm)
Seções	1
Base	Incluso
Comprimento	250mm
Diametro	Ø 50mm
Peso	0,350kg

4000 Antena DVBT-2 com base SNAP - 25cm

Antena para recepção do sinal TV DVB-T2 TNT - SNAP na base (SNAP se refere a um mecanismo de encaixe ou fixação rápido e prático). Cabo de TV SAT de baixa perda, pré-amplificado de baixo ruído, DAB.

- LTE é sigla de Long Term Evolution (em português "Evolução a Longo Prazo") cujo significado se refere a uma tecnologia de telefonia móvel também conhecida.
- DAB é a sigla para Digital Audio Broadcasting Transmissão. Esse sistema vem sendo desenvolvido, para ser o novo padrão de rádio digital na Europa e possivelmente no mundo. O DAB é um padrão, onde o som tem qualidade praticamente igual ao CD, sem interferência.

DEFLETOR DE RADAR
Montável - Tubular

0376 Defletor de radar

Alumínio, ponteiras plásticas. É um dispositivo passivo que amplifica sua detecção pelo radar, utilizado em lanchas e veleiros, para oferecer maior visibilidade ao radar, e maior segurança na navegação.
Dimensões: 215 x 215 x 300mm

2495 Defletor de radar tubular

Modelo tubular com suporte de montagem ajustável, eficaz a 2,5 milhas marítimas. É um dispositivo passivo que amplifica sua detecção pelo radar, utilizado em lanchas e veleiros, para oferecer maior visibilidade ao radar, e maior segurança na navegação.
Dimensões: 500 x 50 mm
Base: 80 x 50 x 10 mm

ANTENA 25cm
AM - FM - VHF

1116 Antena VHF 25cm 3dB

Antena helicoidal, 3dB, VHF marítima de 25cm, 1 seção, conector So239.
Frequência: 156-162 Mhz
Ohm: 50
Ganho real: 3 dB
Não acompanha base.

1119 Antena AM-FM 25cm

Antena em fibra de vidro, revestido em borracha, 25cm de comprimento, suporte em aço inox 316. Indicado para melhor fixação em base fixa, com plug conector.
Não acompanha base.

ANTENA MARÍTIMA
VHF

Antena VHF marítima, de 1 metro,em fibra de vidro reforçado, frequência de 156-162 Mhz, 50 Ohm.

3dB

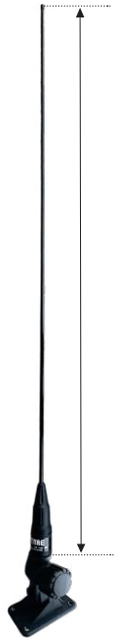

	3999
MEDIDA	1m
COR	PRETO
SEÇÃO	1
GANHO (dB)	3
FREQUÊNCIA	156-162 Mhz
(Ohm)	50
SUPORTE ANTENA	NYLON
CABO COAXIAL	5,0
BASE ANTENA	SIM

Antena VHF marítima, de 1 metro, em fibra de vidro reforçado, frequência de 156-162 Mhz, 50 Ohm.

3dB

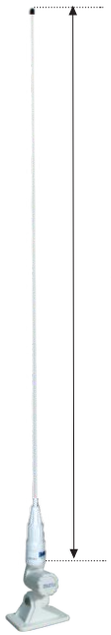

	3998
MEDIDA	1m
COR	BRANCO
SEÇÃO	1
GANHO (dB)	3
FREQUÊNCIA	156-162 Mhz
(Ohm)	50
SUPORTE ANTENA	NYLON
CABO COAXIAL	5,0
BASE ANTENA	SIM

Antena VHF marítima, de 1,2 metros, em fibra de vidro reforçado, frequência de 156-162 Mhz, 50 Ohm.

3dB

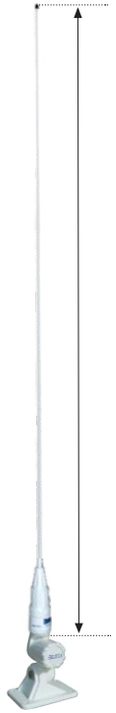

	1118
MEDIDA	1,2m
COR	BRANCO
SEÇÃO	1
GANHO (dB)	3
FREQUÊNCIA	156-162 Mhz
(Ohm)	50
SUPORTE ANTENA	NYLON
CABO COAXIAL	5,0
BASE ANTENA	SIM

Antena VHF marítima, de 1,5 metros, em fibra de vidro reforçado, frequência de 156-162 Mhz, 50 Ohm.

3dB

	1435
MEDIDA	1,5m
COR	BRANCO
SEÇÃO	1
GANHO (dB)	3
FREQUÊNCIA	156-162 Mhz
(Ohm)	50
SUPORTE ANTENA	INOX
CABO COAXIAL	5,0
BASE ANTENA	SIM

Antena VHF marítima, 2,4 metros, em fibra de vidro reforçado, frequência de 156-162 Mhz, 50 Ohm.

6dB

	1117
MEDIDA	2,4m
COR	BRANCO
SEÇÃO	1
GANHO (dB)	6
FREQUÊNCIA	156-162 Mhz
(Ohm)	50
SUPORTE ANTENA	INOX
CABO COAXIAL	5,0
BASE ANTENA	SIM

ANTENA MARÍTIMA
Antena VHF

Antena VHF marítima, de 7 metros, em fibra de vidro reforçado, frequência de 156-162 Mhz, 50 Ohm.

12dB 7m

	1121
MEDIDA	7m
COR	BRANCO
SEÇÃO	2
GANHO (dB)	12
FREQUÊNCIA	156-162 Mhz
(Ohm)	50
SUPORTE ANTENA	INOX
CABO COAXIAL	6,6
BASE ANTENA	NÃO

ANTENA MARÍTIMA
SSB

Antena SSB marítima, em fibra de vidro na cor branco, suporte em aço inox 316 de 1", condutores selados em toda extensão e terminal alimentador lateral. Resistência máxima ao vento 150km/h.

12dB 7m

	1120
MEDIDA	7m
COR	BRANCO
SEÇÃO	2
POTÊNCIA	800
FREQUÊNCIA	1.6-30 Mhz
(Ohm)	50
SUPORTE ANTENA	INOX
CABO COAXIAL	NÃO
BASE ANTENA	NÃO

ANTENA MARÍTIMA
VHF - meia onda

O dipolo de meia onda é uma antena que converte a energia elétrica em ondas eletromagnéticas, bem como ondas eletromagnéticas em sinais elétricos. O nome dipolo de meia onda deriva-se do fato de que esta antena tem seu comprimento igual a metade do comprimento de onda a ser irradiado.

Antena VHF, plano solo profissional, em fibra de vidro.
Ganho real: 3 dB em dipolo de meia onda

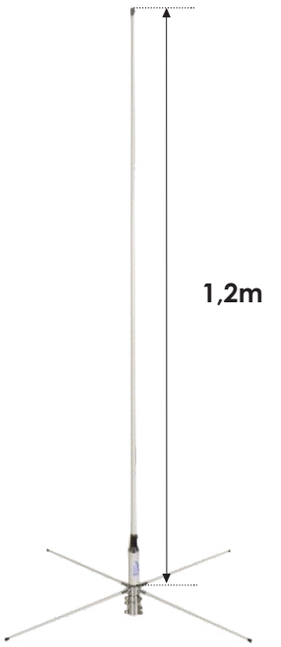

	1434
MEDIDA	1,2m
COR	BRANCO
SEÇÃO	1
(Ohm)	50
SUPORTE ANTENA	INOX
CABO COAXIAL	5,0
BASE ANTENA	SIM

BASE E SUPORTE
Antena VHF - SSB

1436 Base antena VHF/SSB
Metal cromado, instalação na horizontal ou vertical, 4 regulagens de posição, para antenas de 1".
Dimensões: 93 x 65 mm

3601-3893 Base antena VHF/SSB
Em aço inox 316, instalação na horizontal ou vertical, regulagem de direção, para antenas 1".
Dimensões: 91 x 63 mm

0436 Base para antena
Em nylon branco, instalação na horizontal ou vertical, regulagem de direção, para antenas de 1".
Dimensões: 93 x 65 mm

0435 Base para antena
Em nylon na cor branca, para antenas de 1", com regulagem de direção, ajustável para tubos de 22 a 25 mm.

0724 Base intermediária
Base em nylon para fixação lateral em cabine e targa. Acompanha anéis para regulagem.

1123 Suporte lateral
Suporte lateral para antena, para instalação na lateral da cabine e targa, 41 mm com trava.

0701 Base fixa antena VHF/SSB
Em aço inox, para instalar na horizontal, para todas as antenas de 1".
Dimensão: 100 mm

1122 Base antena VHF/SSB
Em nylon branco com base em aço inox, com regulagem de direção, para antenas padrão de 1", com giro de 360°.

ÁUDIO

Há mais de 30 anos a Boss fabrica produtos de áudio e vídeo excepcionais. Ao projetar a tecnologia com seus próprios engenheiros internos, acústicos, de design, mecânicos e eletrônicos, conseguiram manter as necessidades de nossos clientes em mente. Usando sua rede global de parceiros de fabricação, fornecem tecnologia de ponta para uma ampla gama de produtos, incluindo mais de 500 produtos automotivos, marítimos e esportivos vendidos em 130 países.

A BOSS Audio Systems está pronta para se destacar com produtos inovadores e empolgantes e programas dinâmicos para clientes. A equipe da BOSS Audio Systems consiste em uma família multicultural que se espalha por todo o mundo, com o dedo no pulso da cultura de áudio e vídeo de hoje para construir o melhor som para sua estrada.

Totalmente Marinizado é o termo que usamos para nossos produtos marítimos e ao ar livre que são à prova de intempéries. Integramos materiais impermeabilizantes de alta tecnologia, além de revestimentos UV especiais para superfícies plásticas, placas de circuito revestidas e conexões para proteger o produto contra os elementos externos agressivos e resistir à corrosão.

KIT DE AUDIO BOSS
Marinizado

Bluetooth

3302 Kit BOSS MCK632WB.64
MR632UAB + MR6W + MRANT10

	Rádio - Reprodutor de multimídea										Alto falante				
	BLUETOOTH	CD	DVD	USB	Mp3	WMA	AM FM	AUX	SAÍDA RCA	CANAIS	Ø	PARES	WATTS	RMS	dB
3302	Sim	Não	Não	Sim	Sim	Sim	Sim	Sim	50W	4	6,5"	2	180	90	89

Kit contendo rádio marinizado MR632UAB (Bluetooth, USB, Mp3, WMA, AM/FM e AUX). Saídas RCA pré-amplificadas à prova de intempéries 50W x 4 canais, compatível com saída de áudio de smartphones e MP3 Players, USB, AUX, entrada e saída de pré-amplificador frontal e traseiro, painel frontal destacável, controle remoto sem fio, Bluetooth, faz e recebe chamadas. Reproduza e controle músicas e aplicativos de streaming sem fio, memória para 24 estações, relógio. Inclui controle remoto sem fio, 2 pares de auto-falantes marinizados MR6W, diâmetro de 6-1/2" em polipropileno, potência de 180W rms - 89 dB, na cor branca, uma dipolo para antenas AM-FM Boss MRANT 10.

Bluetooth

3305 Kit BOSS ASK904B.64
MC900B + MR6W + CABO USB + PAC

	Rádio - Reprodutor de multimídea										Alto falante				
	BLUETOOTH	CD	DVD	USB	Mp3	WMA	AM FM	AUX	SAÍDA RCA	CANAIS	Ø	PARES	WATTS	RMS	dB
3305	Sim	Não	Não	Sim	Não	Não	Não	Sim	94W	4	6,5"	2	180	90	89

Kit contendo amplificador de 4 canais de alta saída, 500W até 94W x 4 rms @ 4 Ohm, com carregamento USB, AUX, saída de pré-amplificador RCA. Reproduza e controle músicas e aplicativos de streaming sem fio, controle remoto multifuncional embutido. Acompanha, cabo USB, 2 pares de auto-falantes marinizados MR6W, diâmetro de 6-1/2" em polipropileno, potência de 180W rms - 89 dB, na cor branca e bolsa protetora de telefone.

REPRODUTOR MULTIMÍDIAS
Marinizado

4762 Rádio AM-FM-MP3-WMA-USB-AUX
BOSS MGR300B - IPX5

Bluetooth

Marinizado, painel resistente a água, pré-amplificado com 60W x 4 canais Max Power, RDS Tuner, Balance /Fader/Bass/Treble e EQ integrado predefinido. Reproduz WMA, FM/AM, faixa meteorológica, mídia digital de smartphones. Compatível com MP3 Players, USB, AUX, entrada e saída de pré-amplificador frontal, entrada traseira AUX e USB e saída traseira pré-amplificada para subwoofer. Transmissão de áudio Bluetooth. Reproduza e controle músicas e aplicativos de streaming sem fio.

2405 Rádio AM-FM-MP3-WMA-USB-AUX
BOSS MGR350B - IPX6

Bluetooth

Marinizado, painel resistente a água, pré-amplificado com 60W x 4 canais Max Power, RDS Tuner, Balance /Fader/Bass/Treble e EQ integrado predefinido. Reproduz WMA, FM/AM, faixa meteorológica, mídia digital de smartphones. Compatível com MP3 Players, USB, AUX, entrada e saída de pré-amplificador frontal, entrada traseira AUX e USB e saída traseira pré-amplificada para subwoofer. Transmissão de áudio Bluetooth. Reproduza e controle músicas e aplicativos de streaming sem fio.

3304 Rádio AM-FM-MP3-WMA-USB-AUX
BOSS MGR450B - IPX6

Bluetooth

Marinizado, painel resistente a água, pré-amplificado com 60W x 4 canais Max Power, RDS Tuner, Balance /Fader/Bass/Treble e EQ integrado predefinido. Reproduz WMA, FM/AM, faixa meteorológica, mídia digital de smartphones. Compatível com MP3 Players, USB, AUX, entrada e saída de pré-amplificador frontal, entrada traseira AUX e USB e saída traseira pré-amplificada para subwoofer. Transmissão de áudio Bluetooth. Reproduza e controle músicas e aplicativos de streaming sem fio.

BOSS® AUDIO SYSTEMS marine

3753 Rádio AM-FM-MP3-WMA-USB-AUX-SD
BLUETOOTH BOSS MR1308UABK
Reprodutor de multimídia (sem CD/DVD) com painel destacável. À prova de intempéries 50W x 4 canais. Max Power, balance/fader/bass/treble e EQ embutido pré-definido. Com Bluetooth, reproduz Mp3, WMA, FM/AM e mídia digital de smartphones. Com entradas USB, SD e AUX. Transmissão de áudio Bluetooth. Reproduz, controla músicas e aplicativos de streaming. Controle remoto sem fio.

1715 Rádio AM-FM-MP3-WMA-USB-AUX-SD
BLUETOOTH BOSS MR1308UAB
Reprodutor de multimídia (sem CD/DVD) com painel destacável. À prova de intempéries 50W x 4 canais. Max Power, balance/fader/bass/treble e EQ embutido pré-definido. Com Bluetooth, reproduz Mp3, WMA, FM/AM e mídia digital de smartphones. Com entradas USB, SD e AUX. Transmissão de áudio Bluetooth. Reproduz, controla músicas e aplicativos de streaming. Controle remoto sem fio.

3840 Rádio AM-FM-MP3-WMA-USB-AUX-SD
BLUETOOTH BOSS MR632UAB
Reprodutor de multimídea (sem CD/DVD) com painel destacável. À prova de intempéries 50W x 4 canais. Max Power, balance/fader/bass/treble e EQ embutido pré-definido, reproduz Mp3, WMA, FM/AM e mídia digital de smartphones. Com entradas USB, SD e AUX. Transmissão de áudio Bluetooth. Reproduz, controla músicas e aplicativos de streaming. Controle remoto sem fio.

2404 Rádio AM-FM-CD-MP3-USB-AUX-SD
BLUETOOTH BOSS MR752UAB
Reprodutor de multimídia com painel destacável. À prova de intempéries 60W x 4 canais. Max Power, balance/fader/bass/treble e EQ embutido pré-definido. Com CD e Bluetooth, reproduz Mp3, CD-R e CD-RW, FM/AM e mídia digital de smartphones. Com entradas USB, SD e AUX. Transmissão de áudio Bluetooth. Reproduz, controla músicas e aplicativos de streaming. Controle remoto sem fio

1713 Rádio AM-FM-MP3-WMA-USB-AUX-SD
I-POD-IPHONE BOSS MR1580DI
Reprodutor de multimídia (sem Bluetooth) com painel destacável. À prova de intempéries 80W x 4 canais. Max Power, balance/fader/bass/treble e EQ embutido pré-definido. Com dock universal compatível com IPhone, IPod, smartphones e Mp3 Players. Reproduz Mp3, WMA, FM/AM. Com entradas USB, SD e AUX. Controle remoto sem fio.

1716 Rádio AM-FM-MP3-WMA-USB-AUX-SD
BOSS MR1306UA
Reprodutor de multimídia (sem CD/DVD/BLUETOOTH) com painel destacável. À prova de intempéries 50W x 4 canais. Max Power, balance/fader/bass/treble e EQ embutido pré-definido. Reproduz Mp3, WMA, FM/AM. Com entradas USB, SD e AUX. Controle remoto sem fio

2403 Rádio AM-FM-CD-MP3-USB-AUX-SD
BOSS MR648W
Reprodutor de multimídea (sem Bluetooth) com painel destacável. À prova de intempéries 60W x 4 canais. Max Power, balance/fader/bass/treble e EQ pré-definido. Com CD, Reproduz Mp3, CD-R e CD-RW, FM/AM. Com entradas USB, SD e AUX. Controle remoto sem fio.

ALTO-FALANTE MARINIZADO
Preto - Branco

3299 Alto-falante BOSS MR52B 5,25" 150W
Alto-falante marítimo, na cor preto, de 5,25", à prova de intempéries, 2 vias de 150W MAX. Resposta de frequência de 80 Hz a 20 kHz e sensibilidade de 89 dB. Cone woofer de polipropileno e envolvente de tecido tratado, 1 tweeter por alto-falante. (par)

3300 Alto-falante BOSS MR62B 6,5" 200W
Alto-falante marítimo, na cor preto, de 6,5", à prova de intempéries, 2 vias de 200W MAX. Resposta de frequência de 80 Hz a 20 kHz e sensibilidade de 90 dB. Cone woofer de polipropileno e envolvente de tecido tratado, 1 tweeter por alto-falante. (par)

BOSS® AUDIO SYSTEMS marine

3920 Alto-falante BOSS MR692B 6 x 9" 350W
Alto-falante marítimo, na cor preto, de 6 x 9", à prova de intempéries, 2 vias de 350W MAX. Resposta de frequência de 60 Hz a 20 kHz e sensibilidade de 92 dB. Cone woofer de polipropileno e envolvente de tecido tratado, 1 tweeter por alto-falante. (par)

4025 Alto-falante BOSS MR50B 5,25" 150W
Alto-falante marítimo, na cor preto, de 5,25", à prova de intempéries, 2 vias de 150W MAX. Resposta de frequência de 80 Hz a 20 kHz e sensibilidade de 89 dB. Cone woofer de polipropileno e envolvente de tecido tratado, 1 tweeter por alto-falante. (par)

3839 Alto-falante BOSS MR60B 6,5" 200W
Alto-falante marítimo, na cor preto, de 6,5", à prova de intempéries, 2 vias e 200W MAX. Resposta de frequência de 80 Hz a 20 kHz e sensibilidade de 90 dB. Cone woofer de polipropileno e envolvente de tecido tratado, 1 tweeter por alto-falante. (par)

1711 Alto falante BOSS MR6W 6,5" 180W
Alto-falante marítimo, na cor branco, de 6,5", à prova de intempéries, 2 vias de 200W MAX. Resposta de frequência de 80 Hz a 20 kHz e sensibilidade de 90 dB. Cone woofer de polipropileno e envolvente de tecido tratado, 1 tweeter por alto-falante. (par)

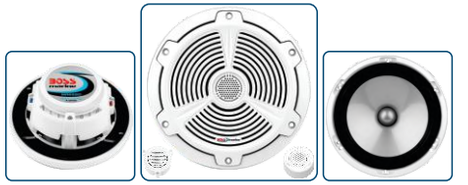

1074 Alto-falante BOSS MR652C 6,5" 350W
Na cor branco, à prova de intempéries, 2 vias de 350W MAX. Resposta de frequência de 60 Hz a 20 kHz e sensibilidade de 92 dB. Cone woofer de polipropileno e envolvente de tecido tratado, 1 tweeter removível por alto-falante. (par)

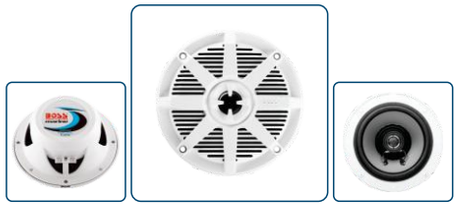

3297 Alto-falante BOSS MR52W 5,25" 150W
Alto-falante marítimo, na cor branco, de 5,25", à prova de intempéries, 2 vias de 150W MAX. Resposta de frequência de 80 Hz a 20 kHz e sensibilidade de 89 dB. Cone woofer de polipropileno e envolvente de tecido tratado, 1 tweeter por-alto falante. (par)

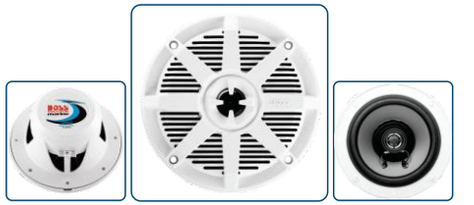

3301 Alto-falante BOSS MR62W 6,5" 200W
Alto-falante marítimo, na cor branco, de 6,5", à prova de intempéries, 2 vias de 200W MAX. Resposta de frequência de 80 Hz a 20 kHz e sensibilidade de 90 dB. Cone woofer de polipropileno e envolvente de tecido tratado, 1 tweeter por alto-falante. (par)

3296 Alto-falante BOSS MR692W 6 x 9" 350W
Alto-falante marítimo, na cor branco, de 6 x 9", à prova de intempéries, 2 vias de 350W MAX. Resposta de frequência de 60 Hz a 20 kHz e sensibilidade de 92 dB. Cone woofer de polipropileno e envolvente de tecido tratado, 1 tweeter por alto-falante. (par)

0057 Alto-falante BOSS MR50W 5,25" 150W
Alto-falante marítimo, na cor branco, de 5,25", à prova de intempéries, 2 vias de 150W MAX. Resposta de frequência de 80 Hz a 20 kHz e sensibilidade de 89 dB. Cone woofer de polipropileno e envolvente de tecido tratado, 1 tweeter por alto-falante. (par)

0058 Alto-falante BOSS MR60W 6,5" 200W
Alto-falante marítimo, na cor branco, de 6,5", à prova de intempéries, 2 vias de 200W MAX. Resposta de frequência de 80 Hz a 20 kHz e sensibilidade de 90 dB. Cone woofer de polipropileno e envolvente de tecido tratado, 1 tweeter por alto-falante. (par)

0056 Alto-falante BOSS MR690 6 x 9" 350W
Alto-falante marítimo, na cor branco, de 6" x 9", à prova de intempéries, 2 vias de 350W MAX. Resposta de frequência de 60 Hz a 20 kHz e sensibilidade de 92 dB. Cone woofer de polipropileno e envolvente de tecido tratado, 1 tweeter por alto-falante. (par)

ALTO-FALANTE MARINIZADO
Iluminação LED RGB

4199 Alto-falante BOSS MRGB55BW 5,25" 150W

Alto-falante marítimo, na cor preto, de 5,25", à prova de intempéries, 2 vias de 150W MAX. Resposta de frequência de 70 Hz a 20 kHz e sensibilidade de 88 dB. Cone woofer de polipropileno e envolvente de tecido tratado, 1 tweeter por alto-falante. Iluminação LED RGB, com controle remoto sem fio. (par)

4201 Alto-falante BOSS MRGB55W 5,25" 150W

Alto falante marítimo, na cor branco, de 5,25", à prova de intempéries, 2 vias de 150W MAX, 75W rms de manipulação de potência. Resposta de frequência de 70 Hz a 20 kHz e sensibilidade de 88 dB. Cone woofer de polipropileno e envolvente de tecido tratado, 1 tweeter por altofalante. Iluminação LED RGB, com controle remoto sem fio. (par)

SUBWOOFER MARINIZADO
Iluminação LED RGB - 10"

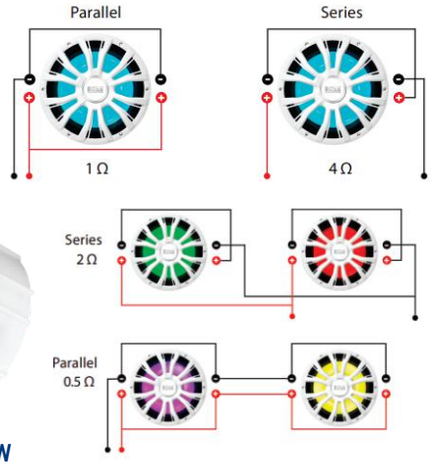

3921 Subwoofer BOSS MRGB10W 10" 800W

Subwoofer de 800W, 10" à prova de intempéries com bobina de voz única de 4 ohms, 800W MAX. Sensibilidade de 87 dB, frequência de ressonância de 44 Hz. Cone de polipropileno e borda de borracha. Iluminação LED RGB. (uni.)

BOSS® AUDIO SYSTEMS marine

4198 Alto-falante BOSS MRGB65B 6,5" 200W

Alto-falante marítimo, na cor preto, de 6,5", à prova de intempéries, 2 vias e 200W MAX. Resposta de frequência de 70 Hz a 20 kHz e sensibilidade de 88 dB. Cone woofer de polipropileno e envolvente de tecido tratado, 1 tweeter por alto-falante. Iluminação LED RGB, com controle remoto sem fio. (par)

4200 Alto-falante BOSS MRGB65W 6,5" 200W

Alto-falante marítimo, na cor branco, de 6,5", à prova de intempéries, 2 vias e 200W MAX. Resposta de frequência de 70 Hz a 20 kHz e sensibilidade de 88 dB. Cone woofer de polipropileno e envolvente de tecido tratado, 1 tweeter por alto-falante. Iluminação LED RGB, com controle remoto sem fio. (par)

3298 Alto-falante BOSS MRGB65S 6,5" 200W

Alto-falante marítimo, na cor cinza, de 6,5", à prova de intempéries, 2 vias e 200W MAX. Resposta de frequência de 70 Hz a 20 kHz e sensibilidade de 88 dB. Cone woofer de polipropileno e envolvente de tecido tratado, 1 tweeter por alto-falante. Iluminação LED RGB, com controle remoto sem fio. (par)

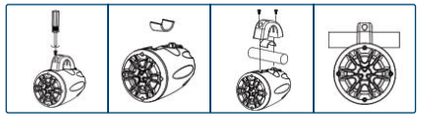

4195 Waketower BOSS MRWT40RGB de 4" 400W

Par de alto-falantes náutico de 4" de 2 vias com sistema fechado à prova de intempéries, 400W MAX, 200W rms de potência por par, resposta de frequência de 130 Hz a 20 kHz e sensibilidade de 94 dB. Cone woofer de polipropileno e borda de borracha, 1 tweeter por alto-falante. Iluminação LED RGB. (par)
Dimensões: 138,3 x 188,6 x 182 mm
Tubo de montagem: Ø1,5" - Ø2" (38 - 51 mm)
Peso: 2,1 kg

3162 Waketower BOSS MRWT40 de 4" 400W

Par de alto-falantes náutico de 4" de 2 vias com sistema fechado à prova de intempéries, 400W MAX, 200W rms de potência por par, resposta de frequência de 130 Hz a 20 kHz e sensibilidade de 94 dB. Cone woofer de polipropileno e borda de borracha, 1 tweeter por alto-falante. Sem iluminação. (par)
Dimensões: 138,3 x 188,6 x 182 mm
Tubo de montagem: Ø1,5" - Ø2" (38 - 51 mm)
Peso: 2,1 kg

BOSS® AUDIO SYSTEMS marine

4196 Waketower BOSS MPWT60RGB de 6,5" 600W

Par de alto-falantes náutico 6,5" de 2 vias com sistema fechado à prova de intempéries, 600W MAX, 300W rms de potência por par, resposta de frequência de 60 Hz a 20 kHz e sensibilidade de 94 dB. Cone woofer de injeção polipropileno,1 tweeter por alto-falante. Iluminação LED RGB. (par)
Dimensões: 185 x 250 x 182 mm
Tubo de montagem: Ø1,5" - Ø2" (38 - 51 mm)
Peso: 4,7 kg

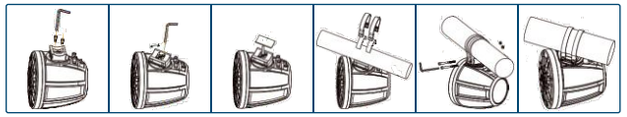

4197 Waketower BOSS MPWT50RGB de 5,25" 500W

Par de alto-falantes náutico 5,25" de 2 vias com sistema fechado à prova de intempéries, 500W MAX, 250 de potência por par, resposta de frequência de 60 Hz a 20 kHz e sensibilidade de 94 dB. Cone de woofer de injeção polipropileno, 1 tweeter por alto-falante. Iluminação LED RGB. (par)
Dimensões: 162 x 229 x 157 mm
Tubo de montagem: Ø1,5" - Ø2" (38 - 51mm)
Peso: 3,7 kg

0792-1234 Waketower 6 x 9" 4 vias 550W - Preto

Alto-falante náutico 6 x 9" de 4 vias único, com sistema fechado à prova de intempéries, 550W MAX, 275W rms de potência, impedância de 4 ohms, resposta de frequência de 40 Hz a 20 kHz e sensibilidade de 95 dB. Cone de woofer de injeção polipropileno e borda de borracha, 1 médio de 2,5" e 2 tweeters de 1". Sem iluminação. (unidade)
Dimensões: 235 x 317,5 x 295,4 mm
Tubo de montagem: Ø2 - Ø3" (51 - 76 mm)
Peso: 5,3 kg

AMPLIFICADOR MARINIZADO
1000W

1718 Amplificador 1000W 4 canais - BOSS MR1000

Amplificador marinizado, potência de 1000W de alto rendimento, classe A/B, à prova de intempéries, 4 canais de alta saída. Frequência 12 Hz -22 kHz, sensibilidade de 90 dB. Entradas de nível alto e baixo, crossover passa-alto fixo passa-baixo variável, reforço de grave variável. Inclui controle remoto do subwoofer.

- **Até 188W X 4 rms @ 2 ohms;**
- **Até 94W X 4 rms @ 4 ohms;**
- **Até 375W X 2 rms em ponte @ 4 ohms.**

Dimensões: 323,1 x 185,9 x 57,1 mm

ALTO-FALANTE MARINIZADO
Caixa selada

3321 Alto-falante marítimo 4" 200W - MR4.3B

Par de alto-falantes de 3 vias com sistema fechado, à prova de intempéries, de 4". 200W MAX 100W rms de potência, por par. Resposta de frequência de 80 Hz a 18 kHz e sensibilidade de 85 dB. Come de polipropileno e borda de borracha, 1 tweeter de 1,5" por alto-falante. (par)

CAPA PROTETORA
Rádio - CD - DVD - VHF

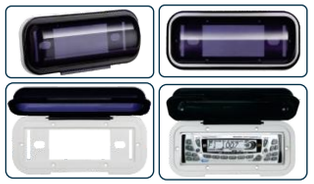

0055 Capa de rádio - BOSS MRC5

Painel frontal de policarbonato à prova de intempéries. Plástico ABS resistente a impactos com estabilização UV e lente de acrílico fumê. Vedado com junta resistente.
Dimensões: 232 x 103 mm

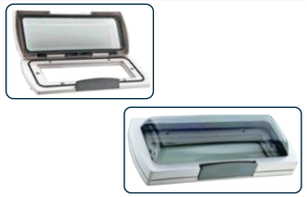

1511 Capa de rádio universal

Painel frontal para Radios, CDs e DVDs, de policarbonato à prova de intempéries. Em PVC na cor branco e lente de acrílico fumê. Vedado com junta resistente.
Dimensões: 248 x 110 mm

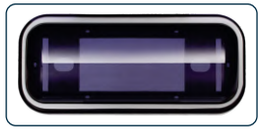

4399 Capa de rádio universal

Painel frontal para Radios, CDs e DVDs, de policarbonato à prova de intempéries. Em ABS na cor branco e lente de acrílico fumê. Junta de vedação incluída.
Dimensões: 228 x 104 mm

RÁDIO PORTÁTIL
Bluetooth

3385 Rádio portátil IPX5 BLUETOOTH BOSS MRBT200

Portátil, IPX5 à prova de intempéries, streaming de áudio Bluetooth, HFP, A2DP, AVRCP, com portas SD e USB, sintonizador FM, com controle de faixa, volume e estação. Iluminação de LED azul com sincronização de música. Bateria recarregável de íons de lítio com durabilidade de até 8 horas com porta de carregamento micro USB. Inclui cabo de áudio de 3,5 m, cabo de carregamento micro USB e clipe de mosquetão. **Dimensões:** 178 x 76 mm

ANTENA
AM - FM

3922 Antena AM-FM BOSS MRANT12W

Antena AM-FM em borracha na cor branca, à prova de intempéries. Inclui dípolo MRANT10. **Dimensão:** 40 cm

1721 Antena dípolo MRANT10

Dípolo para antena AM-FM, marítimo à prova de intempéries, com conector para rádio.

BOSS® AUDIO SYSTEMS marine

ALTO-FALANTE MARINIZADO
Preto - Branco

4673 Alto-falante MCR5004B 5,25" 150W

Alto-falante marítimo Marine Center, 2 vias, cor preto. Possui uma potência de 150W MAX, 75W rms, com resposta de frequência de 80 Hz a 20 KHz. Seus cones de polipropileno de alta qualidade com bordas emborrachadas garantem um som nítido e durável. A carcaça é feita de material de policarbonato e polipropileno, 1 tweeter por alto-falante. (par)

4675 Alto-falante MCR6004B 6,5" 200W

Alto-falante marítimo Marine Center, 2 vias, na cor preto. Possui uma potência de 200W MAX, 100W rms, com resposta de frequência de 60 Hz a 20 KHz. Seus cones de polipropileno de alta qualidade com bordas emborrachadas garantem um som nítido e durável. A carcaça é feita de material de policarbonato e polipropileno, 1 tweeter por alto-falante. (par)

4672 Alto-falante MCR5004W 5,25" 150W

Alto-falante marítimo Marine Center, 2 vias, cor banco. Possui uma potência de 150W MAX, 75W rms, com resposta de frequência de 80 Hz a 20 KHz. Seus cones de polipropileno de alta qualidade com bordas emborrachadas garantem um som nítido e durável. A carcaça é feita de material de policarbonato e polipropileno, 1 tweeter por alto-falante. (par)

4674 Alto-falante MCR6004W 6,5" 200W

Alto-falante marítimo Marine Center, 2 vias, na cor branco. Possui uma potência de 200W MAX, 100W rms, com resposta de frequência de 60 Hz a 20 KHz. Seus cones de polipropileno de alta qualidade com bordas emborrachadas garantem um som nítido e durável. A carcaça é feita de material de policarbonato e polipropileno, 1 tweeter por alto-falante. (par)

SUBWOOFER MARINIZADO
Preto - Branco

4671 Subwoofer MCR1226B 12" 1000W

Subwoofer maritímo Marine Center, na cor preto, é projetado para proporcionar graves potentes. Com uma potência de 1000W MAX, 500W rms, com resposta de frequência de 20 Hz a 200 Hz. Seu cone de polipropileno de alta qualidade com bordas emborrachadas produz graves profundos e impactantes. A carcaça é feita de material de policarbonato e polipropileno marinizado de alta resistência a raios ultravioleta e resistente a altas temperaturas. (uni.)

4670 Subwoofer MCR1226W 12" 1000W

Subwoofer maritímo Marine Center, na cor branco, é projetado para proporcionar graves potentes. Com uma potência de 1000W MAX, 500W rms, com resposta de frequência de 20 Hz a 200 Hz. Seu cone de polipropileno de alta qualidade com bordas emborrachadas produz graves profundos e impactantes. A carcaça é feita de material de policarbonato e polipropileno marinizado de alta resistência a raios ultravioleta e resistente a altas temperaturas. (uni.)

ALTO-FALANTE MARINIZADO
Luminária em LED

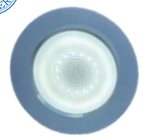

LED

4678 Alto-falante com led MCR3001 3" 15W

Alto-falante marítimo de embutir Marine Center, com acabamento em alumínio e iluminação de LED, é adequado para ambientes marítimos exigentes. Cada alto-falante possui uma potência de 15W MAX, 7W rms, com resposta de frequência de 80 Hz a 18 Khz. (par)

LED

4679 Alto-falante com led MCR4001 4" 30W

Alto-falante marítimo de embutir Marine Center, com acabamento em alumínio e iluminação de LED, é adequado para ambientes marítimos exigentes. Cada alto-falante possui uma potência de 30W MAX, 15W rms, com resposta de frequência de 60 Hz a 20 Khz. (par)

ALTO-FALANTE MARINIZADO
Luminária em LED - Bluetooth

Bluetooth

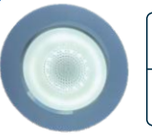

LED

4680 Alto-falante com led MCR3002 3" 15W

Alto-falante marítimo de embutir Marine Center, com acabamento em alumínio, iluminação de LED e conexão bluetooth direta, é adequado para ambientes marítimos exigentes. Cada alto-falante possui uma potência de 15W MAX, 7W rms, com resposta de frequência de 80 Hz a 18 Khz. (par)

Bluetooth

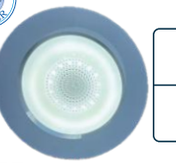

LED

4681 Alto-falante com led MCR4002 4" 30W

Alto-falante marítimo de embutir Marine Center, com acabamento em alumínio, iluminação de LED e conexão bluetooth direta, é adequado para ambientes marítimos exigentes. Cada alto-falante possui uma potência de 30W MAX, 15W rms, com resposta de frequência de 60 Hz a 20 Khz. (par)

ALTO FALANTE MARINIZADO
Iluminação LED RGB

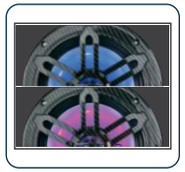

4676 Alto-falante MCR5030C-RGB 5,25" 150W

Alto-falante marítimo Marine Center, 2 vias, com acabamento tipo carbono, na cor preto, com iluminação RGB. Cada alto-falante possui uma potência de 150W MAX, 75W rms, com resposta de frequência de 80 Hz a 20 KHz. Seus cones de polipropileno de alta qualidade com bordas emborrachadas garantem um som de alta fidelidade. A carcaça é feita de material de policarbonato e polipropileno, com controle remoto sem fio, 1 tweeter por alto-falante. (par)

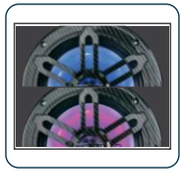

4677 Alto-falante MCR6030-RGB 6,5" 200W

Alto-falante marítimo Marine Center, 2 vias, com acabamento tipo carbono, na cor preto, oferece iluminação RGB. Cada alto-falante possui uma potência de 200W MAX, 100W rms, com resposta de frequência de 60 Hz a 20 KHz. Seus cones de polipropileno de alta qualidade com bordas emborrachadas garantem um som de alta fidelidade. A carcaça é feita de material de policarbonato e polipropileno, com controle remoto sem fio, 1 tweeter por alto-falante. (par)

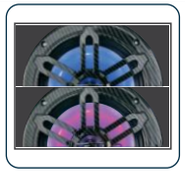

4678 Alto-falante MCR8030C-RGB 8" 250W

Alto-falante marítimo Marine Center, 2 vias, com acabamentos tipo carbono, na cor preto, oferece iluminação RGB personalizável. Cada alto-falante possui uma potência de 250W MAX, 175W rms, com resposta de frequência de 40 Hz a 20 KHz. Seus cones de polipropileno de alta qualidade com bordas emborrachadas garantem um som de alta fidelidade. A carcaça é feita de material de policarbonato e polipropileno, com controle remoto sem fio, 1 tweeter por alto-falante. (par)

CAPA PROTETORA
Rádio

4667 Capa protetora MCR4000

Capa protetora para rádio em ABS, protege seu rádio contra as intempéries, com visor em policarbonato escurecido, com mola para uma melhor abertura, suporte de apoio em sua parte traseira, resistente a raios UV.
Dimensões: 241 x 102 mm

4668 Capa protetora MCR5000

Capa protetora para rádio em ABS, protege seu rádio contra as intempéries, com visor em policarbonato escurecido, com mola para uma melhor abertura, suporte de apoio em sua parte traseira, resistente a raios UV.
Dimensões: 229 x 104 mm

WAKETOWER
Marinizado

4682 Waketower MCR6580 6,5" 350W

Par de alto-falante marítimo 6,5" de 2 vias com sistema fechado à prova de intempéries, cone em inox, com grades em ABS, 350W MAX, 150W rms de potência por par, resposta de frequência de 50 Hz a 20 kHz e sensibilidade de 92 dB, 1 tweeter de 1" por alto-falante, suporte em alumínio, com giro em 360 graus. (par)
Dimensões: 180 x 280 mm
Tubo de montagem: Ø1,5" - Ø2" (38 - 51 mm)
Peso: 4,7 kg

BÚSSOLA

RITCHIE®

A bússola provavelmente foi criada na China no século I. Diferente do que conhecemos hoje, naquela época o protótipo de bússola foi criado com um prato quadrangular que representava a Terra. Sob ele foi colocada uma espécie de colher de magnetite. Logo no início, esse objeto foi utilizado na navegação e até os dias de hoje possui grande importância nos estudos da cartografia e astronomia. Mais tarde ela foi trazida para a Europa pelos árabes e levada para outras partes do mundo.

No século XIII o navegante e inventor italiano Flavio Gioia contribuiu com o aperfeiçoamento da bússola. Ele utilizou esse sistema sob um cartão com a rosa dos ventos, que indicava os pontos cardeais. Para alguns, ele é tido como o próprio inventor do objeto. No entanto, foi somente no século XIX que a bússola moderna foi elaborada. Isso porque o inventor e físico inglês William Sturgeon construiu em 1825 o primeiro eletroímã.

Curiosidades:

- O termo bússola vem do italiano e significa "caixa pequena";
- As bússolas são protegidas por tampas de vidro para impedir a interferência de outros metais;
- Objetos metálicos e circuitos elétricos podem interferir no funcionamento da bússola;
- O polo geográfico é diferente do polo magnético da Terra. Ele está localizado cerca de 1.930 Km ao norte do polo magnético;
- A declinação magnética representa um ângulo formado entre o norte magnético e o geográfico. O Triângulo das Bermudas é um local do globo em que ocorre declinação magnética.

RITCHIE®

S-53

4937 Bússola S-53 (branco)

4936 Bússola S-53 (preto)

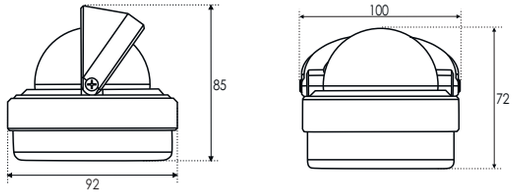

Recursos da bússola do Explorador - Peso: 454 g
Essa bússola apresenta um mostrador de 2 3/4" (70 mm) de fácil leitura, design compacto, remoção rápida com botão de pressão e iluminação noturna. Ela conta com compensadores, movimento de mostrador de alta qualidade e ímãs potentes para precisão direcional. Além disso, possui um escudo solar móvel e uma construção resistente a altas temperaturas para operação versátil. Essa bússola é uma escolha confiável para orientação precisa em diversas condições.

X10

3924 Bússola X10 (branco)

3923 Bússola X10 (preto)

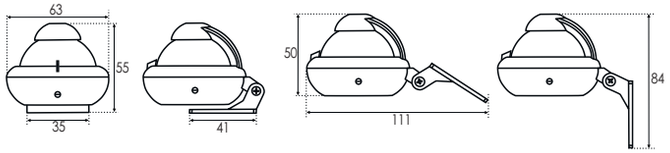

Recursos da bússola RitchieSport - Peso: 142 g
Bússola de sobrepor com regulagem, mostradores de alta visibilidade e leitura direta de 2" (51mm). Almofadas de montagem auto- adesivas de dois lados . O suporte reversível permite uma faixa de montagem de 300 graus desde a cabeça, passando por montagens angulares e verticais e horizontais, em painéis e consoles inclinados e superfície plana, angular ou vertical. Iluminação noturna verde/azul de 12V. Construída em material de alta qualidade para suportar alta temperatura, com pivô em aço temperado. Compensadores embutidos.

Esta é uma bússola magnética e é afetada por eletrônicos e metais ferrosos. Se estiver montando em um veículo, pode ocorrer interferência que não pode ser ajustado com as hastes de compensação internas.

F-83

1093 Bússola F-83 (branco)

1083 Bússola F-83 (preto)

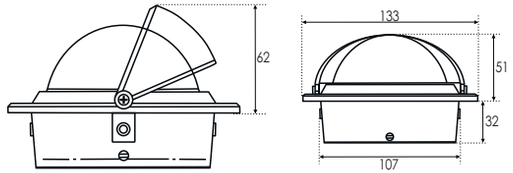

Recursos da bússola Voyager - Peso: 567 g
Bússola de embutir, mostradores de alta visibilidade e leitura direta de 3" (76mm). Construção interna estanque, selada, de fácil instalação no orifício de montagem de Ø4-3/16" (107mm). Iluminação interna noturna verde de 12V. Construída em material de alta qualidade para suportar alta temperatura, 100% reparável. Compensadores embutidos para ajustar facilmente o desvio, jóia de safira cientificamente combinada e movimento do mostrador de pivô de aço endurecido. Imãs de força diretivos, para travamento rápido da direção. Escudo solar móvel.

F-50

1096 Bússola F-50 (preto)

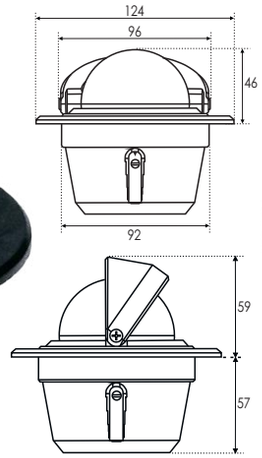

1097 Bússola F-50 (branco)

Recursos da bússola do Explorador - Peso: 454 g
Bússola de embutir, mostradores de alta visibilidade e leitura direta de 2-3/4" (70mm). Construção interna estanque, selada, de fácil instalação no orifício de montagem de Ø3,75" (95,3mm). Iluminação interna noturna azul/verde de 12V. Construída em material de alta qualidade para suportar alta temperatura, 100% reparável. Compensadores embutidos para ajustar facilmente o desvio, jóia de safira cientificamente combinada e movimento do mostrador de pivô de aço endurecido. Imãs de força diretivos, para travamento rápido da direção. Escudo solar móvel.

HF-743

1076 Bússola HF-743 (preto)

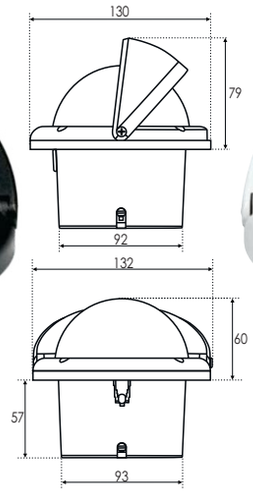

1082 Bússola HF-743 (branco)

Recursos da bússola Voyager - Peso: 907 g
Bússola de embutir, mostradores de face aberta de alta visibilidade e leitura direta de 3-3/4" (95mm). Construção interna estanque, selada, de fácil instalação no orifício de montagem de Ø4" (102mm).Iluminação noturna exclusiva verde de 12V. Construída em material de alta qualidade para suportar alta temperatura, 100% reparável. Compensadores embutidos para ajustar facilmente o desvio, jóia de safira cientificamente combinada e movimento do mostrador de pivô de aço endurecido. Imãs de força diretivos, para travamento rápido da direção, 45 graus linhas de Lubber. Escudo solar móvel.
**A bússola HF-743 tem um par de luzes, uma na frente da bússola e outra localizada no para-sol.*

BÚSSOLA MAGNÉTICA
Sobrepor

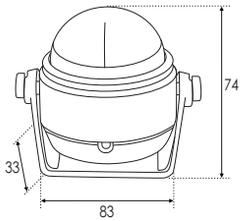

4426 Bússola de sobrepor (preto)

1158 Bússola de sobrepor (branco)

Bússola magnética de sobrepor, em ABS, com regulagem, graduação de 5º, mostradores de alta visibilidade de Ø2" (51mm) de 360 graus, base articulada de fácil instalação, fixada por parafuso, rebite ou fita adesiva. O suporte articulável permite montagens angulares, verticais e horizontais, em painéis e consoles inclinados. Iluminação noturna verde/azul de 12V. Construída em material de alta qualidade para suportar alta temperatura. Compensadores de precisão integrados. Adequado pra pequena e media embarcação, carros e caminhões. **Dimensões:** 83 x 74 x 33 mm

BÚSSOLA MAGNÉTICA
Sobrepor

0280 Bússola de sobrepor (preto)

0281 Bússola de sobrepor (branco)

Bússola magnética de sobrepor, em ABS, com regulagem, graduação de 5º, mostradores de alta visibilidade de 2,4" (60mm) de 180 graus, base articulada de fácil instalação em quase toda superfície horizontal e vertical, fixada por parafuso rebite ou fita adesiva. Qualidade premium, impermeável, durável e duradouro. Para todo tipo de embarcação, com luz incandescente adequada para viagens noturnas, mostradores individualmente equilibrados para precisão. Com função de ajuste de declinação magnética. **Dimensões:** 140 x 120 x 110 mm

BÚSSOLA MAGNÉTICA
Manual - Ø45mm

0284 Bússola de bolso

Bússola manual de fácil manuseio, em PVC na cor preto, com diâmetro de Ø45 mm.

BÚSSOLA MAGNÉTICA
Caixa de madeira - Ø75mm

0285 Bússola de bancada 75mm

Bússola móvel, graduação de 1º, de bancada e caixa de madeira, com anel azimute e armação preta e fundo branco, parafuso de fixação em bronze, com iluminação em 12V e botão interruptor embutidos, é usada para substituir as bussolas de embutir e sobrepor. Vem inserida em uma caixa de madeira nobre, com roseta de Ø75mm. É recomendado para uso em serviços profissionais e barcos de pesca.
Tampa protetora: Incluída

BÚSSOLA MAGNÉTICA
Caixa de madeira - Ø100mm

0286 Bússola de bancada 100mm

Bússola móvel, graduação de 1º, de bancada e caixa de madeira, com anel azimute e armação preta e fundo branco, parafuso de fixação em bronze, com iluminação em 12V e botão interruptor embutidos, é usada para substituir as bussolas de embutir e sobrepor. Vem inserida em uma caixa de madeira nobre, com roseta deØ100mm. É recomendado para uso em serviços profissionais e barcos de pesca.
Tampa protetora: Incluída

BÚSSOLA MAGNÉTICA
Caixa de madeira - Ø130mm

0287 Bússola de bancada 130mm

Bússola móvel, graduação de 1º, de bancada e caixa de madeira, com anel azimute e armação preta e fundo branco, parafuso de fixação em bronze, com iluminação em 12V e botão interruptor embutidos, é usada para substituir as bussolas de embutir e sobrepor. Vem inserida em uma caixa de madeira nobre, com roseta de Ø130mm. É recomendado para uso em serviços profissionais e barcos de pesca.
Tampa protetora: Incluída

FECHADURA - FECHO PUXADOR

PUXADOR
Nylon - Plástico - Inox

1239 Puxador redondo Ø61mm

1238 Puxador redondo Ø61mm

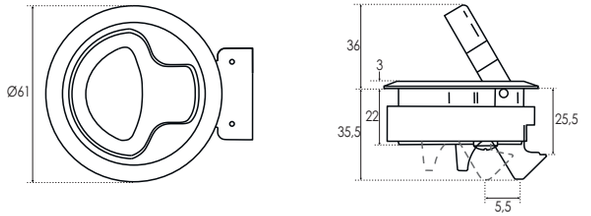

Em nylon durável e resistente às circunstâncias marinhas ásperas. Diâmetro de 61mm, são projetados para caber em um padrão 2" recorte. Montagem nivelada, com dois parafusos para fácil instalação, usadas em portas de acesso, portas do console central, gaveta e caixas elétricas. Para espessura de 10 à 19 mm.

0722 Puxador redondo em nylon com chave

Em nylon durável e resistente às circunstâncias marinhas ásperas. Diâmetro de 60mm, são projetados para caber em um padrão 2" recorte. Montagem nivelada, com dois parafusos para fácil instalação, comumente usadas em portas de acesso, portas do console central, gaveta e caixas elétricas.

2656 Trinco para porta

Em aço inox, botão de travamento, com giro da maçaneta em até 90º. Funciona em ambos os lados da porta de popa, direita ou esquerda. Usado com uma única mão. Acompanha parafusos de aço inoxidável e batente de plástico.

2174 Puxador redondo Ø62mm - Branco

Em plástico durável e resistente. Diâmetro de 62 mm, são projetados para caber em um padrão 2" recorte. Comumente usadas em portas de acesso, gaveta e caixas elétricas. Aplicadas também em armários exteriores. Para espessura de até 22,2 mm.

1240 Puxador giratório

Em plástico preto e girador cromado, resistente às circunstâncias marinhas ásperas. Projetado para facilitar a abertura de armários e gavetas, fácil instalação, comumente usadas em portas do console central, gaveta. Aplicadas também em armários exteriores.

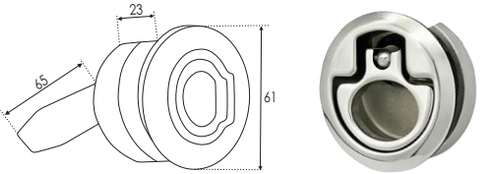

4866 Fechadura redonda sem chave

Em nylon inox e resistente às circunstâncias marinhas ásperas. Diâmetro de 61mm, são projetados para caber em um padrão 2" recorte. Montagem nivelada, com dois parafusos para fácil instalação, usadas em portas de acesso, portas do console central, gaveta e caixas elétricas.

2497 Puxador embutir Pop-Out

Em latão cromado, resistente . Projetado para facilitar a abertura de armários e gavetas, fácil instalação, comumente usadas em portas do console central, gaveta. Aplicadas também em armários exteriores. Para espessura de até 26 mm.

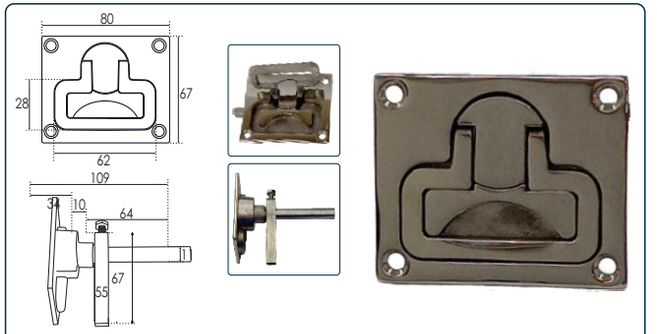

3602 Puxador retangular reforçado

Em aço Inox fundido alto brilho, reforçado, e resistente às circunstâncias marinhas ásperas. Projetado para caber em um padrão 68 x 61 mm de recorte. Montagem nivelada, fácil instalação, usado em portas pesadas. Fixação 4 parafusos.

1159 Fechadura retangular sem chave - Aço inox

Em aço Inox fundido e base em PVC, e resistente às circunstâncias marinhas ásperas. Projetado para caber em um padrão 55 mm de recorte, montagem nivelada, fácil instalação, comumente usadas em portas do console central, gaveta. Para espessura de até 26 mm.

1160 Fechadura retangular com chave - Aço inox

Em aço Inox fundido e base em PVC, e resistente às circunstâncias marinhas ásperas. Projetado para caber em um padrão 55 mm de recorte, montagem nivelada, fácil instalação, comumente usadas em portas do console central, gaveta. Para espessura de até 26 mm. Acompanha 2 chaves.

PUXADOR
Nylon - Plástico - Inox

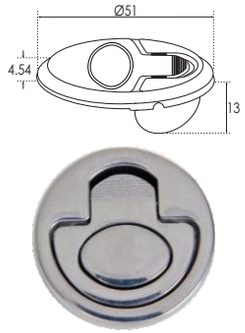

1214 Puxador redondo
Puxador fundido, aço inox 316, aparência nivelada, possui uma alça com mola para operação silenciosa, orifício de instalação de 1".

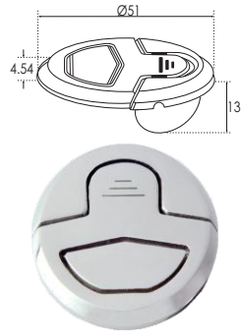

1959 Puxador redondo
Puxador fundido, aço inox 316, aparência nivelada, possui uma alça com mola para operação silenciosa, orifício de instalação de 1".

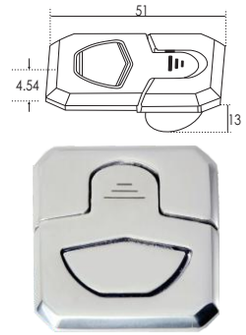

1960 Puxador quadrado
Puxador fundido, aço inox 316, aparência nivelada, possui uma alça com mola para operação silenciosa, orifício de instalação de 1".

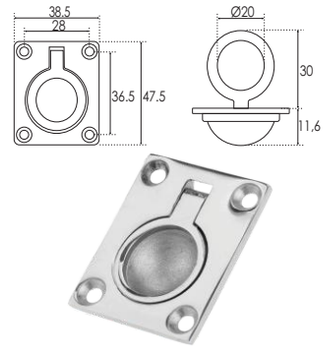

1625 Puxador com anel
Puxador fundido, aço inox 316, perfeito para tampas, com pino de aço inox, fixado por 4 parafusos de Ø 4mm. Não incluso.

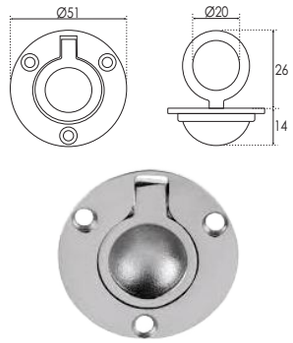

1416-4322 Puxador com anel
Puxador fundido, em latão cromado, é muito indicado para tampas, fixado por 3 parafusos de Ø 4mm. Não incluso.

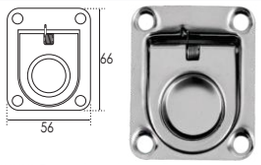

0382 Puxador elevação com mola
Puxador aço inox estampado, alça com mola, de retorno imediato, para tampas e portas. fixado por 4 parafusos de Ø 4mm. Não incluso.

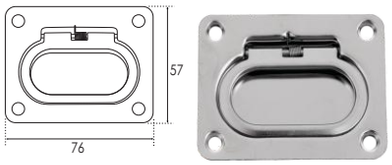

0728 Puxador elevação com mola
Puxador aço inox estampado, alça com mola de pressão, de retorno imediato, para tampas e portas. fixado por 4 parafusos de Ø 4mm. Não incluso.

1140 Puxador metal
Puxador de metal, de alta durabilidade, perfeito para portas, gavetas e armários.

0200 Puxador de paineiro
Puxador em aço inox 316, serviço pesado com chanfro de 30° para fácil elevação.

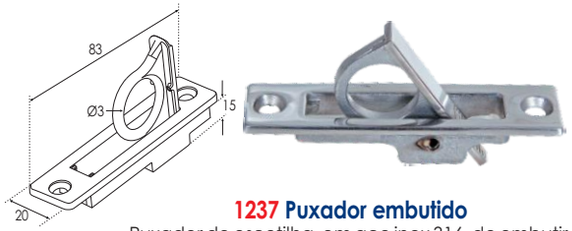

1237 Puxador embutido
Puxador de escotilha, em aço inox 316, de embutir, fixado por 2 parafusos de Ø4mm. Não incluso.

FECHO - TRINCO
Aço inox

0195 Trinco com trava
Tambor em aço inox 316, fundido, design tradicional, funcionamento suave, ideal para utilização em barcos por seu sistema anti-ruido. Parafuso M3 ou #6.

0234 Fecho de pressão
Em aço inox 316, laço de fio alongado é tensionado quando travado, com performance superior e de fácil instalação. Parafuso M4 ou #8.

0983 Fecho de porta com mola
Em aço inox 316, alto travamento com corrediça reversível em nylon, novo modelo sem os parafusos de fixação aparente. Parafuso M4 ou #8.

0988 Fecho de trava cadeado
Em aço inox fundido 316, trava central para uso com cadeado, molde fino e visual moderno, para cadeado de até Ø 6mm. Parafuso M3 ou #6.

0908-1142 Fecho de trava cadeado
Em aço inox fundido 316, trava central para uso com cadeado, para fixar e travar armários e portas, para cadeado de até Ø6mm. Parafuso M4 ou #8.

0687 Trinco de travamento
Em aço inox, trava central com chave, para fixar e travar armários, caixas de ferramentas e portas. Acompanha 2 chaves. Parafuso M3 ou #6.

0696-4579 Trinco de travamento
Em aço inox, trava para uso com cadeado, para fixar e travar armários, caixas de ferramentas e portas. Parafuso M3 ou #6.

0373 Fecho de travamento com gancho
Em latão cromado, alto brilho, para travar armários, portas, janelas abertas, celeiros, garagens, de fácil instalação. Parafuso M3 ou #6.

FECHO
Aço inox

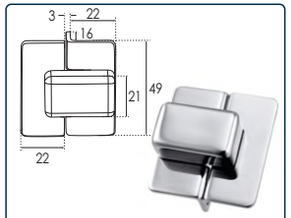

4901 Fecho giratório para porta
Todo em aço inox , ideal para travamento de porta de armários, necessário um espaço mínimo de 3 mm na porta, fixado por parafuso.

0982 Fecho com puxador e chave
Em aço inox, com puxador e chave, ideal para travamento de portas, armários, gavetas e tampas.
Dimensões: 55 x 49 mm

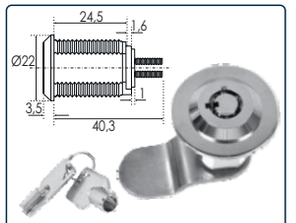

0235 Fecho para porta com chave
Em aço inox, corpo em latão, com chave, ideal para travamento de portas, armários, gavetas e tampas.
Dimensões: 55 x 49 mm

1524 Fecho para porta
Corpo em aço inox estampado, trava em nylon, ideal para travamento de porta e escotilhas, fixado por parafuso.

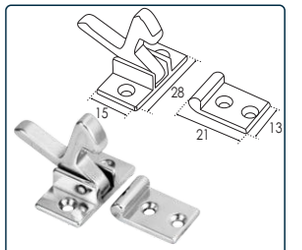

1420 Fecho para porta
Fecho em aço PCN, ideal para travamento de portas, armários e tampas.

TRAVA PORTA
Metal - Inox

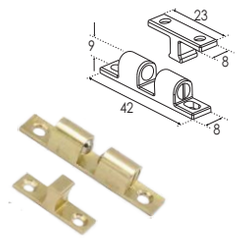

4332 Trava porta metal
Em latão, ajustável, perfeito alinhamento, mesmo quando já instalado. Parafuso #6

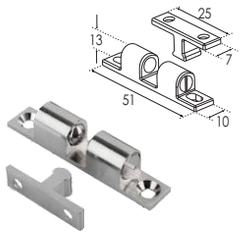

1147 Trava porta aço inox
Aço inox, ajustável, perfeito alinhamento, mesmo quando já instalado. Parafuso #6

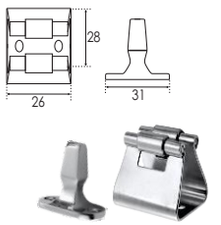

4331 Suporte porta 26x28
Aço inox, utilizado em portas e janelas, uso marítimo e residencial. Parafuso M4 - #8

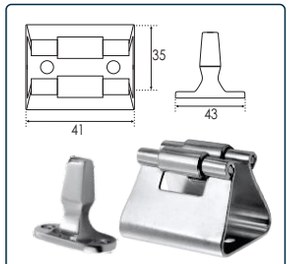

0384 Trava pressão 41x35
Aço inox, utilizado em portas e janelas, uso marítimo e residencial. Parafuso M4 - #8

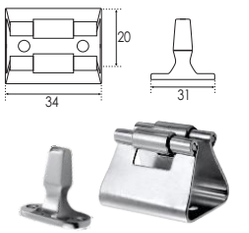

0385 Suporte porta 34x20
Aço inox, utilizado em portas e janelas, uso marítimo e residencial. Parafuso M4 - #8

SUPORTE MAGNÉTICO
Nylon - Aço inox

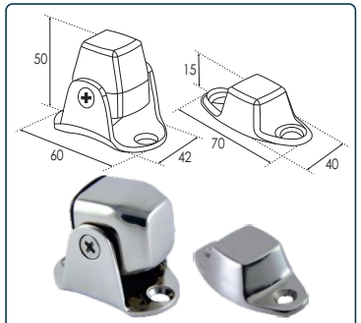

3482 Suporte de porta magnético
Ímã encapsulado, aço inox 316, utilizada em portas e janelas, ajustável em qualquer ângulo, com força de tração de 11,0 kg.

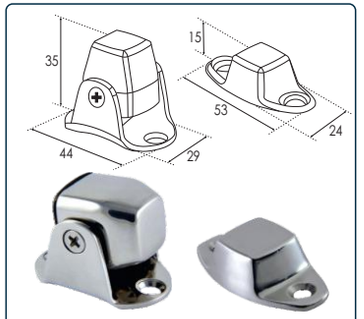

1916 Suporte de porta magnético
Ímã encapsulado, aço inox 316, utilizada em portas e janelas, ajustável em qualquer ângulo, com força de tração de 3,3 kg.

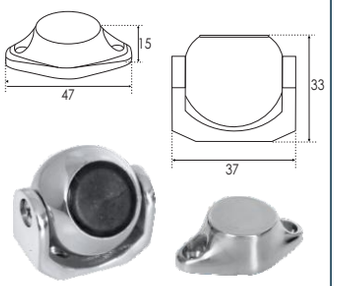

0407 Suporte de porta magnético
Ímã encapsulado, aço inox 316, utilizada em portas e janelas, ajustável em qualquer ângulo, com força de tração de 3,7 kg.

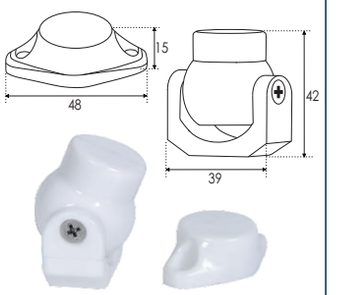

0723 Suporte de porta magnético
Ímã encapsulado, nylon branco, utilizada em portas e janelas, ajustável em qualquer ângulo, com força de tração de 3,8 kg.

FECHADURA
Com chave - Com trava

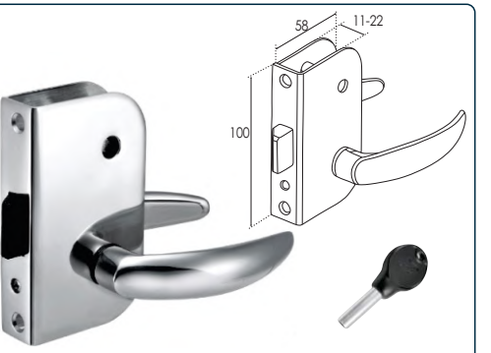

4899 Fechadura com chave
Com maçaneta alongada, em aço inox 316 e nylon, alça de alavanca com design de bloqueio de chave, fixado por parafuso M4 ou #8.

0242-1154 Fechadura magnética com trava
Com maçaneta alongada, em aço inox, com pino de travamento, atua com fechamento automático quando alinhado ao batente, trabalha com 2 imãs, uma corrediça da trava e outro na placa de contato. A fechadura magnética, foi projetada para fácil instalação, mais silenciosa que os modelos com mola.

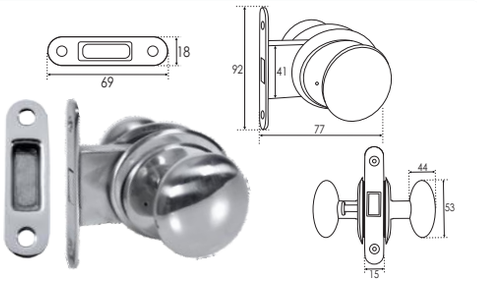

1148-2660 Fechadura magnética com trava
Com maçaneta redonda, em aço inox, com pino de travamento, atua com fechamento automático quando alinhado ao batente, trabalha com 2 imãs, uma corrediça da trava e outro na placa de contato. A fechadura magnética, foi projetada para fácil instalação, mais silenciosa que os modelos com mola.

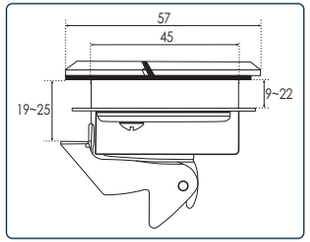

1961 Puxador quadrado trava 1-3/4"
Em aço inox 316, abertura maior da alça, com molas duplas e corrediça ajustável de plástico, sistema anti-ruídos e placa de apoio reversível, para várias espessuras da porta. Acompanha junta de vedação.

1962 Puxador quadrado trava 1-3/4"
Em aço inox 316, abertura maior da alça, com molas duplas e corrediça ajustável de plástico, sistema anti-ruídos e placa de apoio reversível, para várias espessuras da porta. Acompanha junta de vedação.

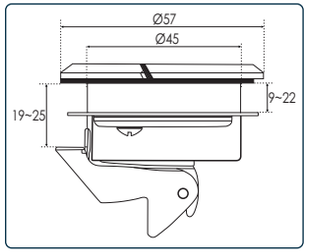

1953 Puxador redondo trava 1-3/4"
Em aço inox 316, abertura maior da alça, com molas duplas e corrediça ajustável de plástico, sistema anti-ruídos e placa de apoio reversível, Instalação 45 mm, para várias espessuras da porta. Acompanha junta de vedação.

1954 Puxador redondo trava 1-3/4"
Em aço inox 316, abertura maior da alça, com molas duplas e corrediça ajustável de plástico, sistema anti-ruídos e placa de apoio reversível, Instalação 45 mm, para várias espessuras da porta. Acompanha junta de vedação.

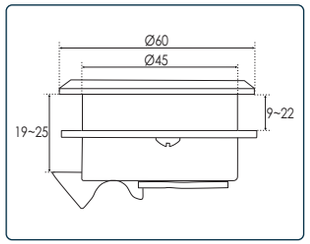

0729 Puxador redondo trava Ø60mm
Em aço inox 316, design moderno, com molas duplas e corrediça de aço inox, sistema anti-ruídos e placa de apoio reversível, instalação Ø51 mm, para várias espessuras da porta. Acompanha junta de vedação.

1146 Puxador redondo trava Ø60mm
Em aço inox 316, design moderno, com molas duplas e corrediça de aço inox, sistema anti-ruídos e placa de apoio reversível, instalação Ø51 mm, para várias espessuras da porta. Acompanha junta de vedação. Com chave.

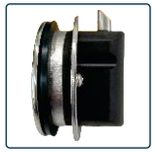
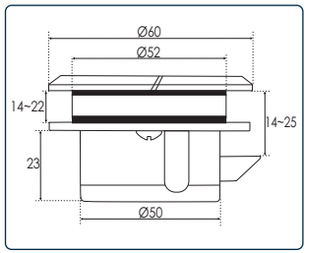

0720 Puxador redondo trava Ø60mm
Espelho e corpo em aço inox 316, espaçador em borracha, com chave, molas resistentes anti-ruídos, ideal para compartimentos selados e sem a presença de água, sistema anti-ruídos, Instalação Ø 50 mm, para várias espessuras da porta.

0721 Puxador redondo trava Ø60mm
Espelho em aço inox 316, com corpo em PVC, espaçador em borracha, sistema anti-ruído, com chave, ideal para compartimentos selados e sem a presença de água, sistema anti-ruídos, Instalação Ø 50 mm, para várias espessuras da porta.

PUXADOR COM TRAVA
Aço inox

A = 1-20

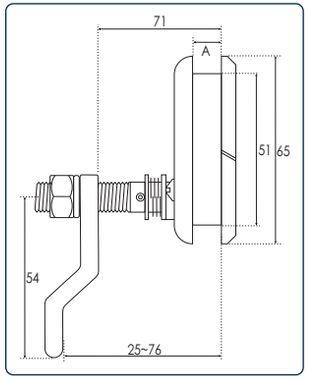

A = 6-20

1957 Puxador quadrado trava de compressão 2"

Em aço inox 316, design anti-chocalho com mola, abertura de alça maior e com retenção, garante o posicionamento após um giro de 90º. Ideal para escotilhas vedadas. Acompanha parafuso nº8 e junta estanque.

1958 Puxador quadrado trava de compressão 2"

Em aço inox 316, design anti-chocalho com mola, abertura de alça maior e com retenção, garante o posicionamento após um giro de 90º. Ideal para escotilhas vedadas. Acompanha parafuso nº8 e junta estanque. Com chave

A = 1-20

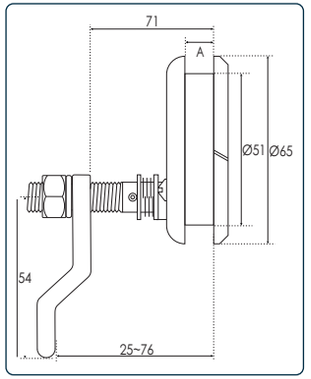

A = 6-20

1601 Puxador redondo trava de compressão 2"

Em aço inox 316, design anti-chocalho com mola, abertura de alça maior e com retenção, garante o posicionamento após um giro de 90º. Ideal para escotilhas vedadas. Acompanha parafuso nº8 e junta estanque.

1956 Puxador redondo trava de compressão 2"

Em aço inox 316, design anti-chocalho com mola, abertura de alça maior e com retenção, garante o posicionamento após um giro de 90º. Ideal para escotilhas vedadas. Acompanha parafuso nº8 e junta estanque. Com chave

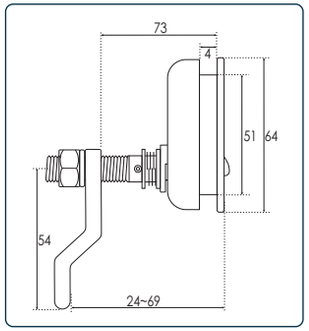

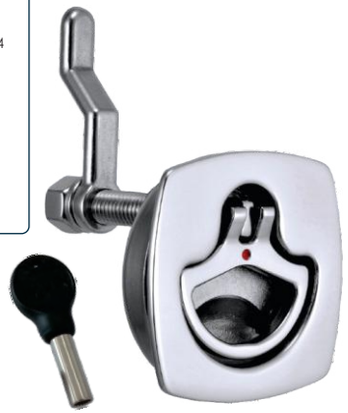

2659 Puxador quadrado trava D de compressão 2"

Em aço inox 316, a alça pode ser encaixada na posição travada ou destravada, ideal para escotilhas vedadas. Ponto vermelho na alça, indica que esta destravada. Eixo de lingueta de 3/8" para serviço pesado.

0987 Puxador quadrado trava D de compressão 2"

Em aço inox 316, a alça pode ser encaixada na posição travada ou destravada, ideal para escotilhas vedadas. Ponto vermelho na alça, indica que esta destravada. Eixo de lingüeta de 3/8" para serviço pesado. Com chave.

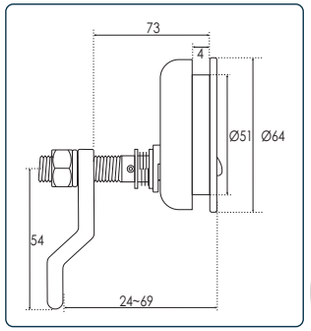

1213 Puxador redondo trava D de compressão 2"

Em aço inox 316, a alça pode ser encaixada na posição travada ou destravada, ideal para escotilhas vedadas. Ponto vermelho na alça, indica que esta destravada. Eixo de lingueta de 3/8" para serviço pesado.

0986 Puxador redondo trava D de compressão 2"

Em aço inox 316, a alça pode ser encaixada na posição travada ou destravada, ideal para escotilhas vedadas. Ponto vermelho na alça, indica que esta destravada. Eixo de lingueta de 3/8" para serviço pesado. Com chave.

PORTA CANIÇO

PORTA CANIÇO
Aço inox - PVC

0989 Porta caniço com tampa
Aço inox fundido, abertura de 40mm, acabamento interno APB, tampa de borracha, inclinação 30º. **Dimensões:** 247 x Ø42 mm

0141 Porta caniço fundido
Aço inox, acabamento interno em PVC, inclinação 30º. Ideal para a instalação no costado de barcos, lanchas e veleiros.
Dimensões: 233 x Ø41 mm

0827 Porta caniço
Aço inox, acabamento interno em PVC, inclinação 30º. Ideal para a instalação no costado de barcos, lanchas e veleiros.
Dimensões: 240 x Ø50 mm

0103 Porta caniço com tampa
Aço inox, acabamento interno em PVC, com tampa em borracha, inclinação 30º. Ideal para a instalação no costado de barcos, lanchas e veleiros.
Dimensões: 233 x Ø41 mm

4590 Porta caniço com tampa
Aço inox, acabamento interno em PVC, com tampa em borracha, inclinação 30º. Ideal para a instalação no costado de barcos, lanchas e veleiros.
Dimensões: 215 x Ø42 mm

0402 Porta caniço ajustável
Aço inox, acabamento interno em ABS. Para fixação no guarda mancebo de 19-25mm, na posição vertical e horizontal, ajustável em diversos ângulos. **Dimensões:** 235 x Ø42 mm

1138 Porta caniço
Aço inox fundido, abertura de 40 mm, acabamento interno APB, inclinação de 30º.
Dimensões: 247 x Ø42 mm

0849 Porta caniço ajustável
Plástico, cor preto. Para fixação no guarda mancebo, posição vertical e horizontal, ajustável em diversos ângulos. **Dimensões:** 255 x Ø45 mm

2176 Porta caniço ajustável (branco)
Em plástico de alta resistência, na cor branco, com clip para fixação.
Dimensões: 215 x 50 x Ø45 mm

0381 Porta caniço nylon (branco)
Em nylon branco, inclinação de 30 graus, fixado por parafusos e abertura de 44 mm de diâmetro.
Dimensões: 273 x Ø44 mm

0401 Porta caniço acabamento inox
Em nylon branco, acabamento em aço inox, inclinação de 30º, fixado por parafusos, abertura de 44 mm. **Dimensões:** 278 x Ø41 mm

0831-1594 Porta caniço PVC acabamento inox
Em nylon branco, acabamento em aço inox, tampa de borracha, inclinação de 30º, fixado por parafusos, abertura de 44 mm. **Dimensões:** 278 x Ø46 mm

0907 Porta caniço lateral
Plástico preto, alças em inox, instalação em qualquer posição. Acompanha parafusos em inox, para utilização fixado na lateral, ajustável em diversos ângulos.
Dimensões: 212 x 75 x Ø41 mm

2169 Porta caniço com tampa
PVC preto, inclinação 30º, fixado por parafusos. Ideal para a instalação no costado de barcos, lanchas e veleiros. **Dimensões:** 249 x Ø83 mm

2170 Porta caniço com tampa
PVC branco, inclinação 30º, fixado por parafusos. Ideal para a instalação no costado de barcos, lanchas e veleiros. **Dimensões:** 249 x Ø83 mm

2171 Porta caniço triplo (branco)
Em polipropileno, multifuncional vertical de 3 tubos para vara de pesca, suporte de economia de espaço, slot integrado para armazenar alicates, facas e iscas.
Dimensões: 275 x 275 x 45 x 70 mm

2172 Porta caniço quádruplo (branco)
Em polipropileno, multifuncional vertical de 4 tubos para vara de pesca, suporte de economia de espaço, slot integrado para armazenar alicates, facas e iscas. **Dimensões:** 275 x 286,5 x 45 x 70 mm

TAMPA DE INSPEÇÃO

TAMPA DE INSPEÇÃO
Redonda - 4"

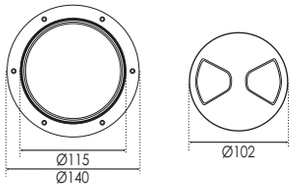

4406 Tampa de inspeção 4"
Em plástico na cor preto, rosca de fácil abertura e limpeza, resistente a raios UV, antienvelhecimento, com junta de vedação, à prova de intempéries, ideal para aplicação no interior e exterior.

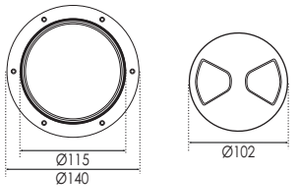

1532 Tampa de inspeção 4"
Em plástico na cor branco, rosca de fácil abertura e limpeza, resistente a raios UV, antienvelhecimento, acompanha junta de vedação, à prova de intempéries, ideal para aplicação no interior e exterior.

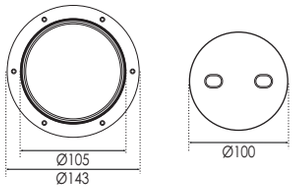

0104 Tampa de inspeção antiderrapante 4"
Em plástico ABS na cor branco, antienvelhecimento, anticorrosivo, anti-UV, com junta de vedação, à prova de intempéries, e antiderrapante ideal para aplicação no interior e exterior.

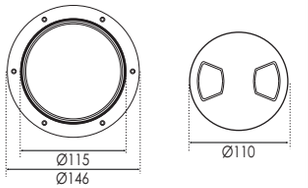

0185 Tampa de inspeção 4"
Em nylon, na cor branco, rosca de fácil abertura e limpeza, resistente a raios UV, com junta de vedação, à prova de intempéries, ideal para aplicação no interior e exterior.

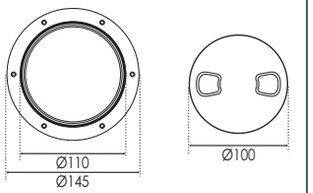

2470 Tampa de inspeção transparente 4"
Fabricado em ABS na cor branco, tampa transparente, resistente a raios UV, rosca de fácil abertura, com junta de vedação, à prova de intempéries, ideal para aplicação no interior e exterior.

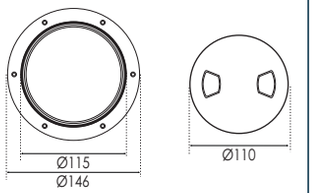

4867 Tampa de inspeção antiderrapante 4"
Em plástico ABS na cor branco, antienvelhecimento, anticorrosivo, anti-UV, com junta de vedação, à prova de intempéries, e antiderrapante ideal para aplicação no interior e exterior.

TAMPA DE INSPEÇÃO
Redonda - 5"

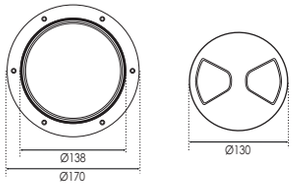

4407 Tampa de inspeção 5"
Em plástico na cor preto, rosca de fácil abertura e limpeza, resistente a raios UV, antienvelhecimento, com junta de vedação, à prova de intempéries, ideal para aplicação no interior e exterior.

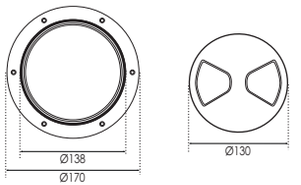

1533 Tampa de inspeção 5"
Em plástico na cor branco, rosca de fácil abertura e limpeza, resistente a raios UV, antienvelhecimento, acompanha junta de vedação, à prova de intempéries, ideal para aplicação no interior e exterior.

TAMPA DE INSPEÇÃO
Redonda - 6"

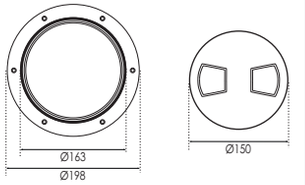

0105 Tampa de inspeção 6"
Em plástico ABS na cor branco, antienvelhecimento, anticorrosivo, resistente a raios UV, com junta de vedação, à prova de intempéries, ideal para aplicação no interior e exterior.

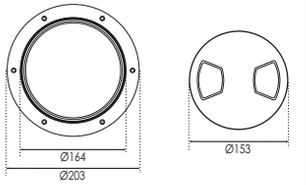

1156 Tampa de inspeção 6"
Em nylon na, cor branco, rosca de fácil abertura e limpeza, resistente a raios UV, com junta de vedação, à prova de intempéries, ideal para aplicação no interior e exterior.

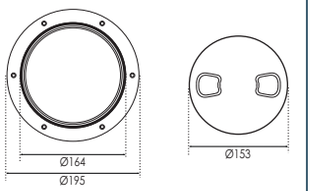

2471 Tampa de inspeção transparente 6"
Fabricado em ABS na cor branco, tampa transparente, resistente a raios UV, rosca de fácil abertura, com junta de vedação, à prova de intempéries, ideal para aplicação no interior e exterior.

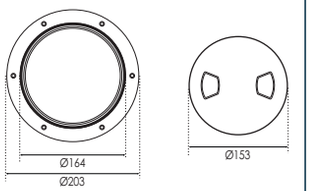

4868 Tampa de inspeção antiderrapante 6"
Em plástico ABS na cor preto, antienvelhecimento, anticorrosivo, anti-UV, com junta de vedação, à prova de intempéries, e antiderrapante ideal para aplicação no interior e exterior.

TAMPA DE INSPEÇÃO
Antiderrapante - 8"

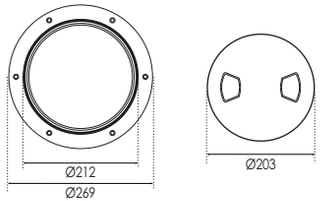

4869 Tampa de inspeção antiderrapante 8"
Em plástico ABS na cor preto, antienvelhecimento, anticorrosivo, anti-UV, com junta de vedação, à prova de intempéries, e antiderrapante ideal para aplicação no interior e exterior.

TAMPA DE INSPEÇÃO
Retangular

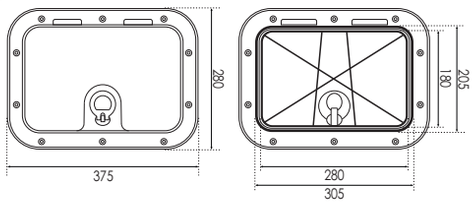

1248 Escotilha de inspeção abertura 90º
Em ABS na cor branca, estrutura reforçada, resistente ao tempo e anti-UV, perfil baixo com cantos arredondados. Fechamento com sistema de vedação que impede a passagem de água. Dobradiça com pino em aço inox e trinco giratório abre-fecha.

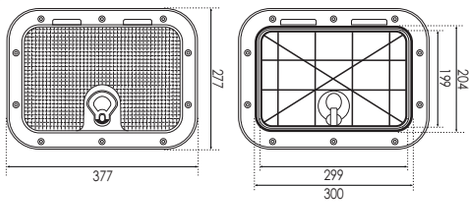

2472 Escotilha de inspeção abertura 90º
Em plástico durável, na cor branca, resistente a UV, tampa antiderrapante reforçada, perfil baixo com cantos arredondados. Novo sistema de junta, para garantir a perfeita vedação. Fácil de instalar na vertical/horizontal. Dobradiça com pino em aço inox.

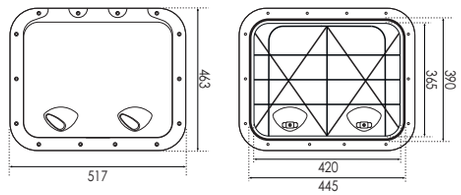

1531 Escotilha de inspeção retangular
Em plástico durável, na cor branca, resistente a UV, tampa super reforçada, travamento com 2 trincos, perfil baixo com cantos arredondados. Fácil de instalar na vertical/horizontal. Dobradiça com pino em aço inox.

TAMPA DE INSPEÇÃO
Redonda - 6"

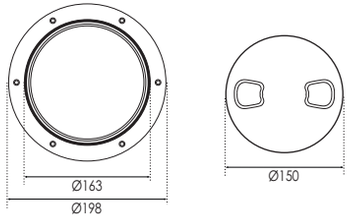

1249 Tampa de inspeção antiderrapante 6"
Fabricado em ABS na cor branco, tampa antiderrapante, resistente a raios UV, rosca de fácil abertura, com junta de vedação, à prova de intempéries, ideal para aplicação no interior e exterior.

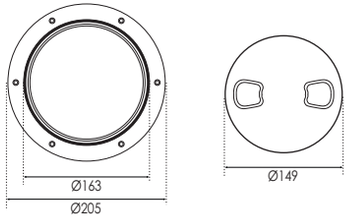

1510 Tampa de inspeção 6"
Em plástico na cor branco, encaixe de fácil abertura, anti-UV, antienvelhecimento, acompanha junta de vedação, à prova de intempéries, ideal para aplicação no interior e exterior.

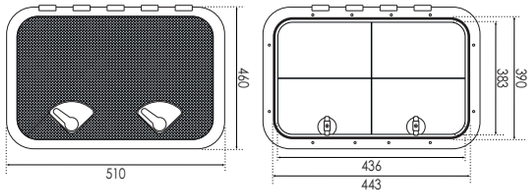

4391 Escotilha de inspeção abertura 180º
Em ABS, na cor branca, resistente a raios UV, tampa móvel, abertura de 180º, super reforçada, superfície antiderrapante, cantos arredondados. Junta, para garantir a vedação. Instalação na vertical/horizontal. Fixado por 12 parafusos.

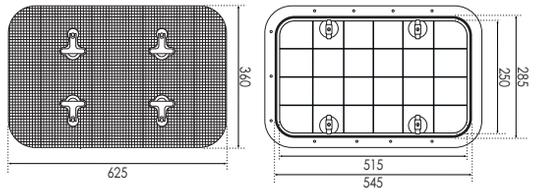

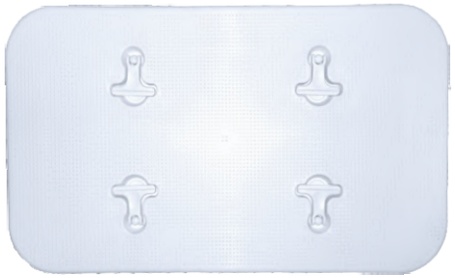

0850 Escotilha de inspeção
Em polipropileno, na cor branca, resistente a UV, tampa móvel, super reforçada, superfície antiderrapante, cantos arredondados. Junta, para garantir a perfeita vedação. Fácil de instalar na vertical/horizontal. Fixado por 14 parafusos.

DUCHA E ACESSÓRIO

BOX PARA DUCHA
Misturador Quente/Frio

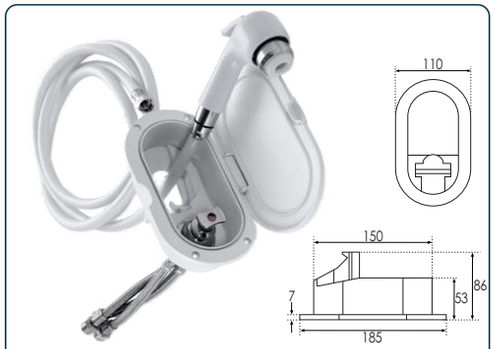

3400 Box de ducha com misturador (2,5m)
Caixa com tampa, em ABS na cor branco, com ducha extra-lux, 2,5 m de mangueira, registro misturador de água quente/fria. Resistente a variações de temperatura e raios UV.

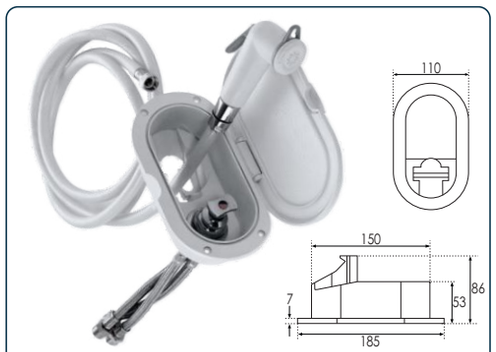

3401 Box de ducha com misturador (4m)
Caixa com tampa, em ABS na cor branco, com ducha em polipropileno, 4 m de mangueira, registro misturador de água quente/fria. Resistente a variações de temperatura e raios UV.

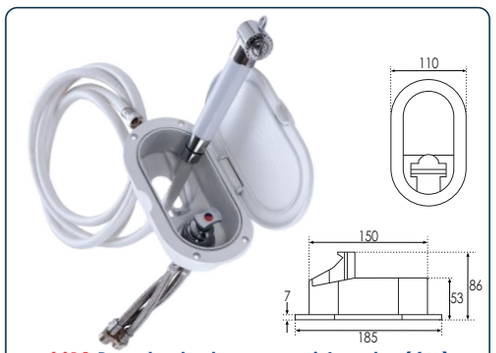

4413 Box de ducha com misturador (4m)
Caixa com tampa, em ABS na cor branco, com ducha em polipropileno, 4 m de mangueira, registro misturador de água quente/fria. Resistente a variações de temperatura e raios UV.

BOX PARA DUCHA
PVC - Latão

1535 Kit ducha de popa (2,5m)
2,5 m de mangueira de malha de PVC, um conector de latão cromado fêmea de 3/8" e um fêmea 1/2", ducha em polipropileno. Resistente a variações de temperatura e raios UV.

1536 Kit ducha de popa (4m)
4 m de mangueira de malha de PVC, um conector de latão cromado fêmea de 3/8" e um fêmea 1/2", ducha em polipropileno e box com tampa. Resistente a variações de temperatura e raios UV.

4412 Kit ducha de popa Alevetta (4m)
4 m de mangueira de malha de PVC, um conector de latão cromado fêmea de 3/8" e um fêmea 1/2", ducha latão cromado e box com tampa. Resistente a variações de temperatura e raios UV.

4411 Kit ducha de popa Alevetta (4m)
4 m de mangueira de malha de PVC, um conector de latão cromado fêmea de 3/8" e um fêmea 1/2", ducha latão cromado e box com tampa. Resistente a variações de temperatura e raios UV.

REGISTRO MISTURADOR
Latão cromado

4408 Registro misturador quente-frio
Registro misturador de água quente/fria. Em latão cromado. Resistente a variações de temperatura e raios UV.

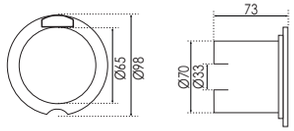

4409 Registro misturador quente-frio
Registro misturador de água quente/fria, em latão cromado, com box em ABS injetado. Resistente a variações de temperatura e raios UV.

CONECTOR DE ÁGUA
Latão cromado

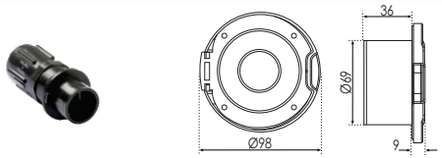

4410 Conexão carregamento água
Conexão 3/4" em latão cromado, com redutor de pressão, box em ABS, de embutir, na cor branco. Resistente a variações de temperatura e raios UV.

CHUVEIRO DUCHA DE POPA
ABS - Latão

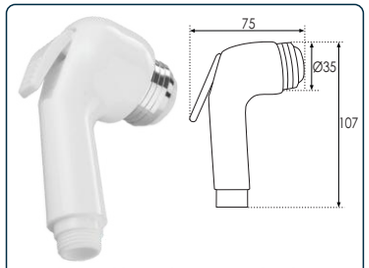

3886 Chuveiro para ducha
Em ABS, cor branca, design moderno, resistente a variações de temperatura e raios UV, encaixe de 1/2".

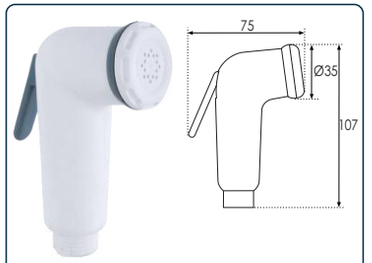

2496 Chuveiro para ducha
Em ABS, cor branca, resistente a variações de temperatura e raios UV, encaixe de 1/2".

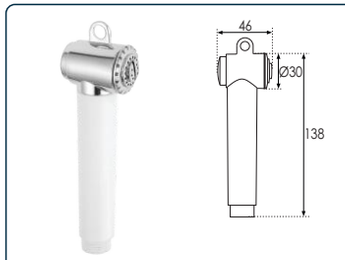

4414 Chuveiro para ducha
Em ABS, cor branca e latão cromado, resistente a variações de temperatura e raios UV, encaixe de 1/2".

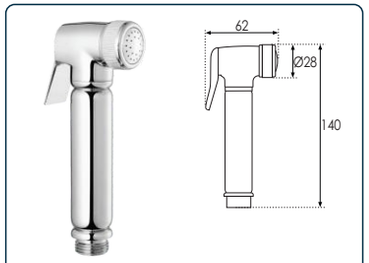

4415 Chuveiro para ducha
Fabricado em latão cromado, super resistente a variações de temperatura e raios UV, encaixe de 1/2".

BOX PARA DUCHA
ABS

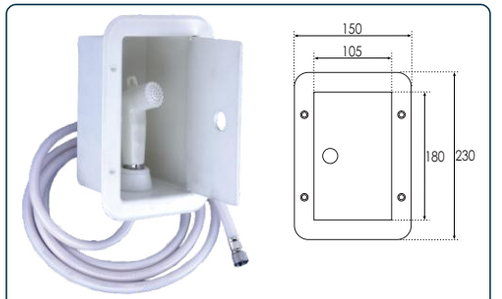

1534 Box de ducha (2,5m)
Caixa com tampa e porta, em ABS na cor branco, com ducha em polipropileno, 2,5m de mangueira. Resistente a variações de temperatura e raios UV.

MANGUEIRA PARA DUCHA
ABS - Latão

4416 Mangueira para ducha (2,5m)
Mangueira de malha de nylon cinza 2,5m, tubo 3/8", com 1conector de latão fêmea de 1/2", resistente a variações de temperatura e raios UV.

3635 Mangueira para ducha (2,5m)
Mangueira de malha de PVC 2,5 m, tubo 3/8" na cor branco, com 2 conectores de latão fêmea de 1/2", resistente a variações de temperatura e raios UV.

4416 Mangueira para ducha (4m)
Mangueira de malha de PVC 4 m, tubo 3/8" na cor branco, com 2 conectores de latão fêmea de 1/2", resistente a variações de temperatura e raios UV.

4418 Mangueira para ducha (6m)
Em PVC prata, tubo 3/8", um conector de latão fêmea de 1/2" e um de 3/8", resistente a variações de temperatura e raios UV, mangueira de 6 m.

2498 Mangueira para ducha (4m)
Fabricado em latão cromado, tubo 3/8", conector de latão macho/fêmea de 1/2", resistente a variações de temperatura e raios UV, mangueira de 4 m.

BOX PARA DUCHA
ABS

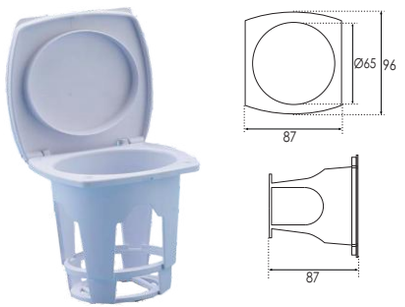

3404 Box para ducha
Box de ducha de popa, em ABS injetado, na cor branca, resistente a variações de temperatura e raios UV, com tampa protetora, abertura de 170º.

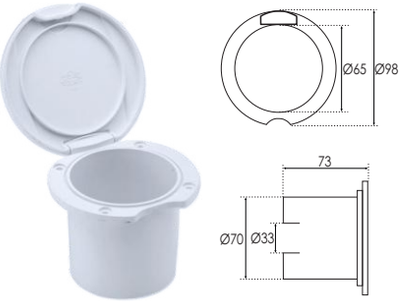

1537 Box para ducha
Box de ducha de popa em ABS injetado, na cor branca, resistente a variações de temperatura e raios UV, com tampa protetora, abertura de 170º.

1538 Box para ducha
Box de ducha de popa em ABS injetado, na cor branca, resistente a variações do tempo e raios UV, com tampa protetora cromada, abertura de 170º.

4419 Box para ducha
Box de ducha de popa em ABS injetado, na cor branca, resistente a variações de temperatura e raios UV, com tampa protetora, abertura de 170º.

HIDRÁULICA

TREM

TORNEIRA DOBRÁVEL
Alta pressão

2051 Torneira dobrável 3/8"
Torneira dobrável, metal, com tratamento de superfície de cromo, tornando a superfície lisa e brilhante, borbulhador oculto para filtrar as impurezas e manter o fluxo de água moderado. Resistente a altas temperaturas e alta pressão, com conexão de 3/8", grande vazão. Ø14 mm
Dimensões: 220 x 97 mm

2053 Torneira dobrável 3/8"
Torneira dobrável, metal, com tratamento de superfície de cromo, tornando a superfície lisa e brilhante, borbulhador oculto para filtrar as impurezas e manter o fluxo de água moderado. Resistente a altas temperaturas e alta pressão, com conexão de 3/8", grande vazão. Ø14 mm
Dimensões: 185 x 96 mm

3402 Torneira dobrável 3/8"
Torneira dobrável, metal, com tratamento de superfície de cromo, tornando a superfície lisa e brilhante, borbulhador oculto para filtrar as impurezas e manter o fluxo de água moderado. Resistente a altas temperaturas e alta pressão, com conexão de 3/8", grande vazão.
Dimensões: 190 x 98 mm

TORNEIRA FIXA
MIXER Quente/Fria

2045 Torneira com misturador monocomando
Torneira com misturador, em metal, com tratamento de superfície de cromo. Resistente a alta temperatura e alta pressão, com conexão de 3/8", grande vazão.
Dimensões: 223 x 113 mm

TORNEIRA DOBRÁVEL
MIXER Quente/Fria

3398 Torneira dobrável MIXER
Torneira dobrável, com misturador de água quente e fria, metal, com tratamento de superfície de cromo, tornando a superfície lisa e brilhante, borbulhador oculto para filtrar as impurezas e manter o fluxo de água moderado. Resistente a altas temperaturas e alta pressão, com conexão de 3/8".
Dimensões: 220 x 155 x Ø14 mm

3399 Torneira dobrável MIXER
Torneira dobrável, com misturador de água quente e fria, metal, com tratamento de superfície de cromo, tornando a superfície lisa e brilhante, borbulhador oculto para filtrar as impurezas e manter o fluxo de água moderado. Resistente a altas temperaturas e alta pressão, com conexão de 3/8".
Dimensões: 185 x 155 x Ø14 mm

3403 Torneira dobrável MIXER
Torneira dobrável, com misturador de água quente e fria, metal, com tratamento de superfície de cromo, tornando a superfície lisa e brilhante, borbulhador oculto para filtrar as impurezas e manter o fluxo de água moderado. Resistente a altas temperaturas e alta pressão, com conexão de 3/8".
Dimensões: 190 x 160 x 30 mm

BUJÃO
Aço inox

0708 Tampão drenagem 1" (25mm)
Para drenagem rápida, em aço inox 316, plugue removível para limpeza.

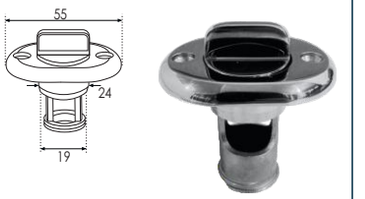

0391 Tampão drenagem 3/4" (19mm)
Para drenagem rápida, em aço inox 316, plugue removível para limpeza.

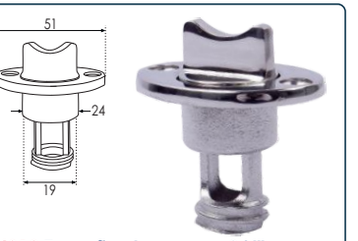

4318 Tampão drenagem 3/4" (19mm)
Para drenagem rápida, em aço inox 316 fundido, plugue removível para limpeza.

BUJÃO 1-1/4"
Branco - Preto

0699 Bujão drenagem 1-1/4"
Plástico, cor branco, vazão de Ø32 mm, com o-ring vedação.
Dimensões: Ø67 mm

2466 Bujão drenagem 1-1/4"
Plástico, cor preto, vazão de Ø32 mm, com o-ring vedação.
Dimensões: Ø67 mm

BUJÃO 1"
Branco - Preto

1259 Bujão drenagem 1"
Nylon, cor branco, vazão de Ø25 mm, com o-ring vedação.
Dimensões: Ø43 x 66 mm

0404 Bujão drenagem 1"
Nylon, cor preto, vazão de Ø25 mm, com o-ring vedação.
Dimensões: Ø43 x 66 mm

BUJÃO 3/4"
Plástico -Nylon

2467 Bujão drenagem 3/4"
Plástico, cor preto, vazão de Ø19 mm, com o-ring vedação.
Dimensões: 51 x 34 x 56 mm

0441 Bujão drenagem 3/4"
Nylon, cor preto, vazão de Ø19 mm, com o-ring vedação.
Dimensões: 53 x 34 x 66 mm

0405 Bujão drenagem 3/4"
Nylon, cor branca, vazão de Ø19 mm, com o-ring vedação.
Dimensões: 53 x 35 x 66 mm

0111 Bujão drenagem 3/4"
Nylon, cor preto, vazão de Ø19 mm, com o-ring vedação.
Dimensões: 53 x 34 x 66 mm

BUJÃO
Metal

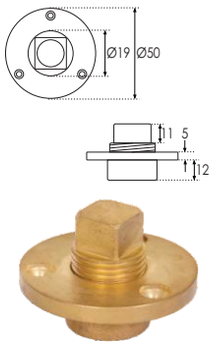

0414 Tampão 1"
Em metal fundido, furo com Ø25 mm interno.
Dimensões: 50 x Ø25 mm

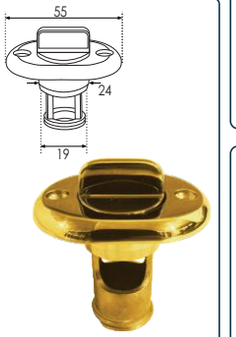

0410 Tampão 3/4" (19mm)
Para drenagem rápida, em metal com alto brilho, plugue removível para limpeza.

SAÍDA DE ÁGUA
Anti-retorno

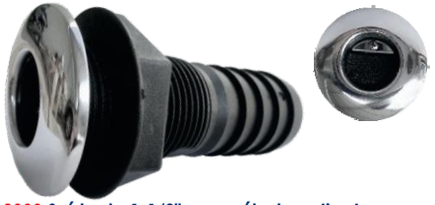

0399 Saída de 1-1/2" com válvula anti-retorno
Em ABS na cor cinza e borda com acabamento em aço inox, utilizado no costado ou espelho de popa. Acompanha borracha de vedação, evitando retorno da água. **Dimensões:** 102 x 60 mm x Ø1-1/2"

2465 Saída de 1-1/2" com válvula anti-retorno
Em polipropileno na cor branco, utilizado no costado ou espelho de popa. Acompanha borracha de vedação, evitando retorno da água.
Dimensões: 159 x 70 mm x Ø1-1/2"

0194 Saída de 1-1/2" com válvula anti-retorno
Em ABS na cor branca, utilizado no costado ou espelho de popa. Acompanha borracha de vedação, evitando retorno da água.
Dimensões: 110 x 83 mm x Ø1-1/2"

VÁLVULA
Latão 3 x 1/4"

2473 Válvula de conexão 1/4"
Em latão, com 3 saídas 1/4" (6 mm), conecta dois tanques a um motor, e retorno mesmo tempo.

SAÍDA DE ÁGUA
Acabamento Inox

Saída de água Nylon/Aço inox

	Pol	Ø	T
0396	3/4"	48	79.7
0397	1"	48	79.7
0398	1-1/8"	48	79.7
4325	1-1/2"	60	102
4405	2"	82	120

Nylon, cor preto e borda com acabamento em aço inox, com um novo visual de acabamento, com estrias para encaixe de mangueira.

Saída de água PVC/Aço inox

	Pol	Ø	T
0109	3/4"	50	78
0108	1-1/8"	61	89
0107	1-1/2"	74	97

PVC, cor branca e borda com acabamento em aço inox, com um novo visual de acabamento, com estrias para encaixe de mangueira.

SAÍDA DE ÁGUA
Polipropileno/PVC

Saída de água Polipropileno

	Pol	Ø	T
2459	5/8"	38	80
2460	3/4"	45	84
4324	1"	60	93
2461	1-1/8"	51	84
2462	1-1/2"	76	96

Em polipropileno na cor branca, com estrias para encaixe de mangueira.

Saída de água PVC

	Pol	Ø	L
0133	3/4"	51	81
1141	1"	61	94
0132	1-1/8"	67	98
0131	1-1/2"	75	103

Em PVC na cor branca, com estrias para encaixe de mangueira.

SAÍDA DE ÁGUA
Aço Inox 316

Saída de água Rosca Total Aço inox 316

	Pol	Ø	T
4384	1/2"	12.7	62
4385	3/4"	19.1	73
4386	1"	25.4	80
4387	1-1/4"	31.8	83
4388	1-1/2"	38.1	85
4586	2"	50.8	101

Em aço inox fundido, com acabamento de alto brilho, oferece melhor aparência e fácil instalação, com rosca total.

Saída de água Aço inox 316

	Pol	Ø	T
2315	3/4"	19.1	73
4588	1"	25.4	80
2316	1-1/2"	38.1	85
0395	2"	50.8	101

Em aço inox fundido, com borda reduzida, oferece melhor aparência e fácil instalação, com estrias para encaixe de mangueira.

ENTRADA DE ÁGUA
Aço Inox 316

Entrada de água Rosca Total Aço inox 316

	Pol	Ø	L
1070	3/4"	104	65
1144	1"	107	76
1145	1-1/2"	132	89
4390	2"	155	100

Aço inox, com grade frontal para evitar entrada de entulho, utilizado para captar água utilizada a bordo.

SAÍDA DE ÁGUA
Aço Inox 316

Saída de água Aço inox 316

	Pol	L	T
3881	3/4"	44x20	65
3949	1"	50x27	75
3950	1-1/2"	65x40	83

Em aço inox fundido, alto brilho, com encaixe rosqueável. Acompanha porca.

RALO DE ÁGUA
Aço Inox 316

0695 Ralo de 1-1/2" com válvula anti-retorno
Aço inox maciço, encaixe 45°, mangueira de Ø1-1/2", para drenar, com sistema interno anti retorno da água, abertura superior para limpeza e manutenção.
Dimensões: 115 x 91 mm

0226 Ralo 1-1/2"
Aço inox, encaixe de rosca total, ideal para pia, banheiro e deck. Com porca e anel de vedação. **Dimensões:** 45 x 70 mm x Ø1-1/2"

SAÍDA DE ÁGUA
Aço Inox 316

1930 Abertura para dreno de popa
Em nylon e face estampada em aço inox, utilizado para drenagem de deck e popa, instalado na posição de 15°, evitando retorno da água.
Dimensões: 180 x 82 x 163 mm

GAIUTA - VIGIA

Jim Black & Associates

VIGIA DE ALUMÍNIO
Oval - Redonda

3704 Vigia oval 7 x 15"
Em alumínio de alta qualidade, resistente à produtos químicos e raios UV. Possui estrutura reforçada e excelente vedação, com janela em acrílico na cor fumê com 10 mm. Acompanha travas internas.

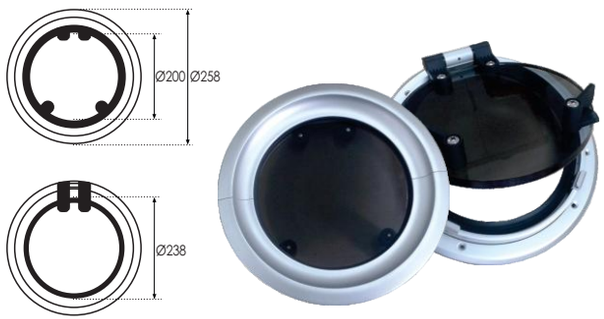

2231 Vigia redonda 9"
Em alumínio de alta qualidade, resistente à produtos químicos e raios UV. Possui estrutura reforçada e excelente vedação, com janela em acrílico na cor fumê com 10 mm. Acompanha travas internas.

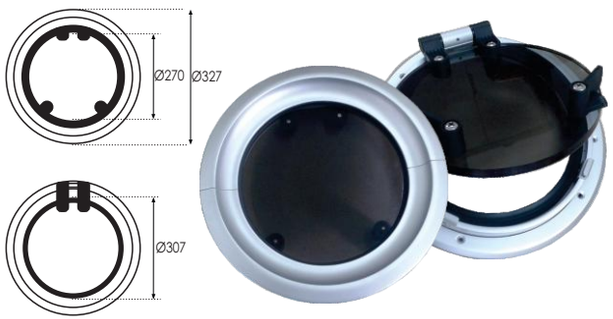

2232 Vigia redonda 12"
Em alumínio de alta qualidade, resistente à produtos químicos e raios UV. Possui estrutura reforçada e excelente vedação, com janela em acrílico na cor fumê com 10 mm. Acompanha travas internas.

GAIUTA DE ALUMÍNIO
Redonda

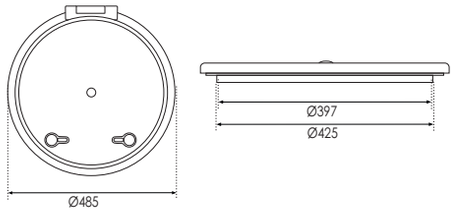

2236 Gaiuta redonda 16"
Em alumínio de alta qualidade, resistente à produtos químicos e raios UV. Possui estrutura reforçada e excelente vedação, com janela em acrílico na cor fumê. Acompanha haste com regulagem e travas.

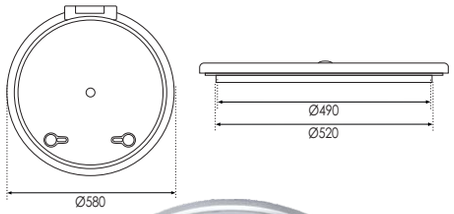

4576 Gaiuta redonda 20"
Em alumínio de alta qualidade, resistente à produtos químicos e raios UV. Possui estrutura reforçada e excelente vedação, com janela em acrílico na cor fumê. Acompanha haste com regulagem e travas.

GAIUTA DE ALUMÍNIO
Quadrada

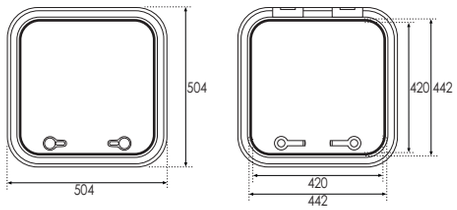

2234 Gaiuta quadrada 17 x 17"
Em alumínio de alta qualidade, resistente à produtos químicos e raios UV. Possui estrutura reforçada e excelente vedação, com janela em acrílico na cor fumê. Acompanha haste com regulagem e travas.

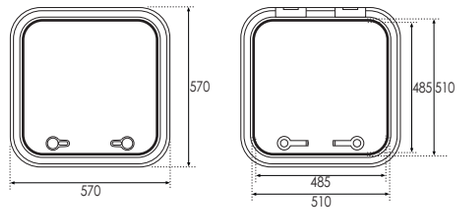

2235-4577 Gaiuta quadrada 20 x 20"
Em alumínio de alta qualidade, resistente à produtos químicos e raios UV. Possui estrutura reforçada e excelente vedação, com janela em acrílico na cor fumê. Acompanha haste com regulagem e travas.

VIGIA DE VENTILAÇÃO
Retangular - Elíptical

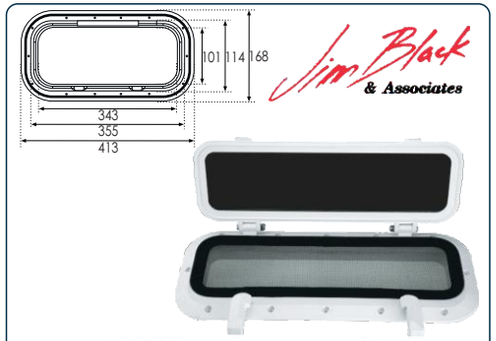

0449 Vigia retangular 4 x 14"
PVC de alta qualidade, resistente a raios UV. Estrutura reforçada e excelente vedação, com vidro fumê de 6 mm, temperado, acompanha tela mosquiteira, travas internas e anel de acabamento.

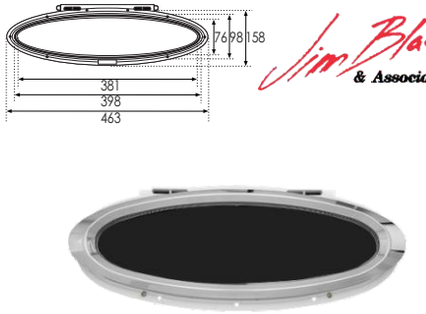

0579 Vigia elíptica 3 x 15"
PVC de alta qualidade, resistente a raios UV. Estrutura reforçada e excelente vedação, com vidro fumê de 6 mm, temperado, acompanha tela mosquiteira, travas internas e acabamento de aço inox.

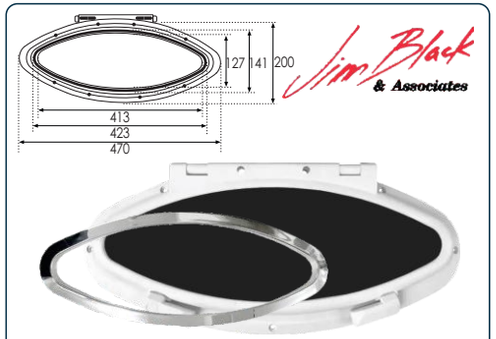

0062 Vigia elíptica 6 x 16"
PVC de alta qualidade, resistente a raios UV. Estrutura reforçada e excelente vedação, com vidro fumê de 6 mm, temperado, acompanha tela mosquiteira, travas internas e acabamento de aço inox.

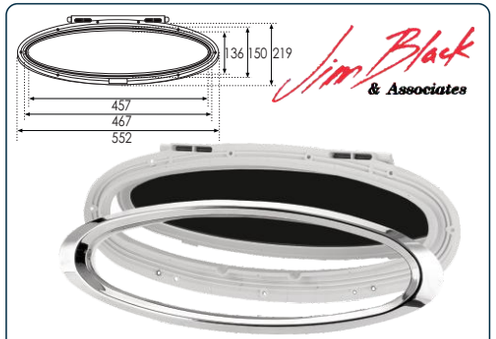

0451 Vigia elíptica 5 x 18"
PVC de alta qualidade, resistente a raios UV. Estrutura reforçada e excelente vedação, moldada no vidro 6 mm, temperado na cor fumê, acompanha tela mosquiteira, travas internas, aro externo em aço inox.

GAIUTA DE VENTILAÇÃO E ESCAPE
D - Redonda - Retangular - Quadrada

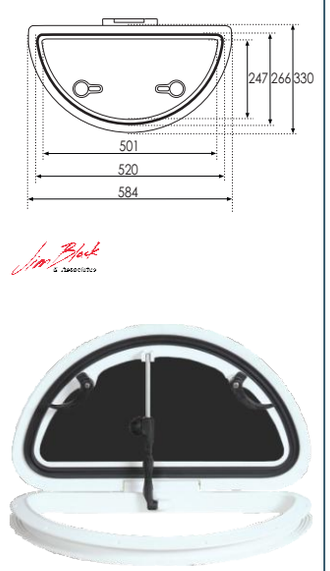

0452 Gaiuta de ventilação D 20"
Gaiuta de ventilação, polipropileno de alta qualidade, resistente a solventes e raios UV. Reforçada e excelente vedação, vidro 6 mm, temperado, cor fumê, acompanha haste com regulagem de abertura e travas internas. *Formato em "D"*

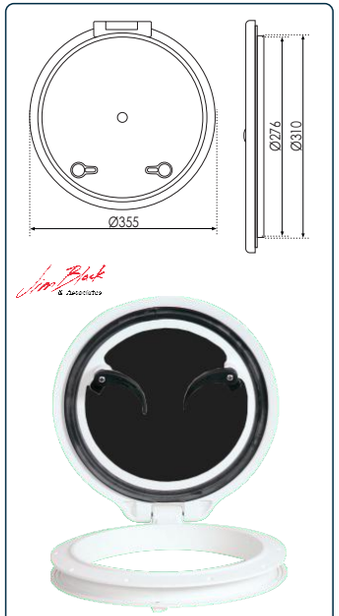

0453 Gaiuta de ventilação 10"
Gaiuta de ventilação, polipropileno de alta qualidade, resistente a solventes e raios UV. Reforçada e excelente vedação, vidro 6 mm, temperado, cor fumê, acompanha haste com regulagem de abertura e travas internas. *Formato redondo*

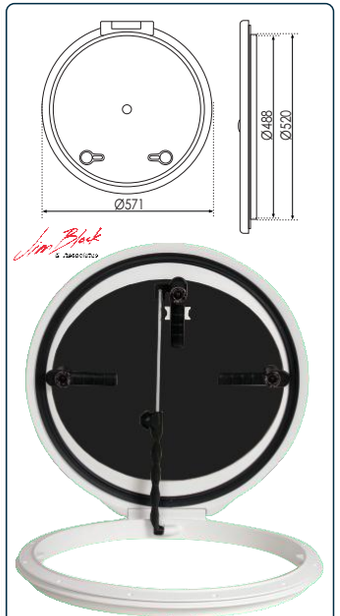

0454 Gaiuta de escape 20"
Gaiuta de escape, polipropileno de alta qualidade, resistente a solventes e raios UV. Reforçada e excelente vedação, vidro 6mm, temperado, cor fumê, acompanha haste com regulagem de abertura e travas internas. *Formato redondo*

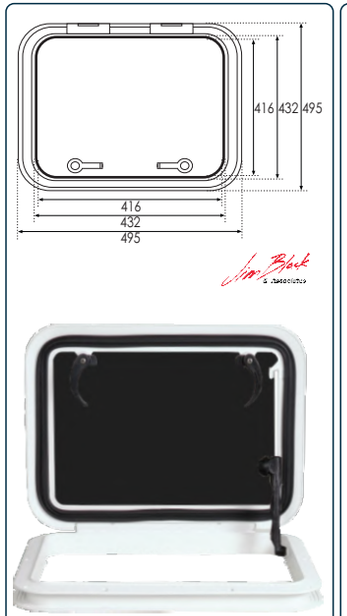

0455 Gaiuta de ventilação 12 x 17"
Gaiuta de ventilação, polipropileno de alta qualidade, resistente a solventes e raios UV. Reforçada e excelente vedação, vidro 6mm, temperado, cor fumê, acompanha haste com regulagem de abertura e travas internas. *Formato retangular*

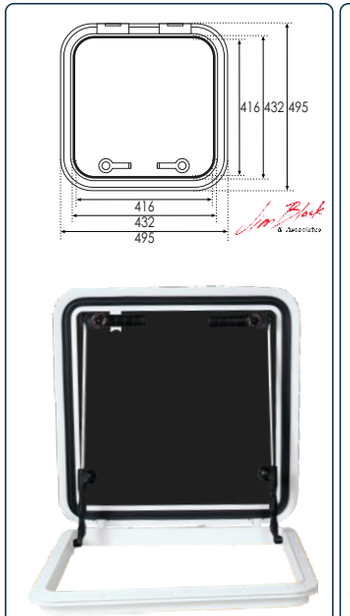

0061 Gaiuta de escape 16 x 16"
Gaiuta de escape, polipropileno de alta qualidade, resistente a solventes e raios UV. Reforçada e excelente vedação, vidro 6mm, temperado, cor fumê, acompanha haste com regulagem de abertura e travas internas. *Formato quadrado*

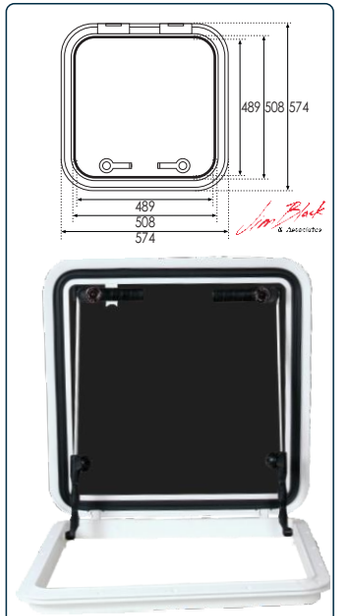

0580 Gaiuta de escape 19 x 19"
Gaiuta de escape, polipropileno de alta qualidade, resistente a solventes e raios UV. Reforçada e excelente vedação, vidro 6mm, temperado, cor fumê, acompanha haste com regulagem de abertura e travas internas. *Formato quadrado*

DIVERSOS PORTA COPO

SUPORTE
Facho Holmes - Bóia

0678 Suporte para facho holmes
Em nylon e aço inox, para fixação em guarda mancebo de 7/8" a 1".

0189 Suporte para bóia circular
Em aço inox, barra de 19 mm com 2 furos para fixação.

1543 Suporte bóia-facho holmes
Suporte de bóia circular e facho holmes, aço inox/PVC, para fixação em guarda mancebo de 7/8" a 1".

0677 Suporte bóia circular
Aço inox, alça elástica, adaptador para guarda mancebo. Para bóia circular de 50 a 70 cm.
Dimensões: 170 x 10 mm

ACESSÓRIO CAPOTA
Nylon 7/8" - Preto

0694 Ponteira interna 7/8"
Em nylon preto, ideal para montagem interna em tubo de 7/8".

0693 Base para capota
Em Nylon preto de alta resistência, acompanha parafuso para conexão.

0692 Ponteira externa 7/8"
Em nylon preto, ideal para montagem em tubo de 7/8", acompanha pino de travamento.

0691 Abraçadeira 7/8"
Nylon preto, montagem em tubo de 7/8", acompanha parafuso de conexão e pino de travamento.

FACHO HOLMES
CE: 96/98EC-98/85EC

1529 Facho holmes
Facho de iluminação automática para boias salva-vidas, em plástico resistente ao tempo e raios UV, utiliza 4 pilhas grandes, luz branca e brilhante com potencia de 4 candelas. Atende os requisitos internacionais Aplicáveis aos Equipamentos Salva-Vidas, EU Mariner dir. 96/98EC-98/85EC.

VENTOSA
Borracha

0174 Alça com ventosa
Em plástico, com duas ventosas de borracha de Ø100 mm, grande força de aderência, para auxiliar na limpeza. **Dimensões:** 231 x 105 mm

PULSEIRA SHIATSU
Elástica - Anti-enjôo

0204 Pulseira anti-enjôo
Elástica, tamanho único, técnica de Shiatsu, previne náuseas, ideal para crianças e adultos em viagens marítimas, aéreas e terrestres.

CINZEIRO
Azul - Vermelho

0165 Cinzeiro de lona azul
Em aço inox com corpo de lona na cor azul com motivos náuticos.
Dimensões: 104 x 40 mm

0166 Cinzeiro de lona vermelho
Em aço inox, com corpo de lona, na cor vermelho, com motivos náuticos.
Dimensões: 104 x 40 mm

MARCADOR LUMINOSO
Iluminação LED

0521 Marcador luminoso com fotosensor
Marcador luminoso em LED com fotosensor, visibilidade de 360 graus, autonomia de aproximadamente 1000 horas. Utiliza 2 pilhas grandes.

FIXADOR DE ESTOFADO
Matriz - Plug de Pressão

1917 Matriz de furação 1-1/4"
Em aço inox, utilizado para fazer a furação para instalação do plug de pressão para fixar estofados.

1951 Plug de pressão 1-1/4"
Plug de1-1/4", nylon, para ser instalado no fundo do estofado e na fibra da embarcação, para fixar o estofados.

1919 Matriz de furação 2"
Em aço inox, utilizado para fazer a furação para instalação do plug de pressão para fixar estofados.

1952 Plug de pressão 2"
Plug de 2", nylon, para ser instalado no fundo do estofado e na fibra da embarcação, para fixar o estofados.

LAVA MOTOR
Borracha

0112 Orelhão lava motor
Ventosa de borracha, para circulação de água no motor, retirando sal e resíduos. Usado também para refrigeração do motor em área seca.

0520 Marcador luminoso sem fotosensor
Marcador luminoso em LED com iluminação continua, visibilidade de 360 graus, com flutuador, autonomia de aproximadamente 1000 horas. Utiliza 2 pilhas grandes.

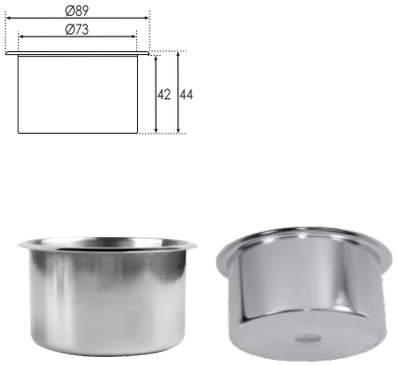

4321 Porta copo e lata 70mm
Porta copo e lata, em aço inox, para ser embutido no interior e exterior de lanchas, barcos, veleiros e também usado em motorhomes. Fino acabamento.

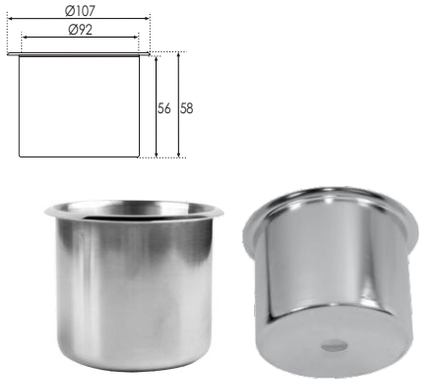

1946 Porta copo e lata 92mm
Porta copo e lata, em aço inox, para ser embutido no interior e exterior de lanchas, barcos, veleiros e também usado em motorhomes. Fino acabamento.

1945 Porta copo, lata e garrafa com dreno
Porta copo, lata e garrafa, em aço inox, com orifício e conector de mangueira para drenagem, para ser embutido no interior e exterior de lanchas, barcos, veleiros e também usado em motorhomes.

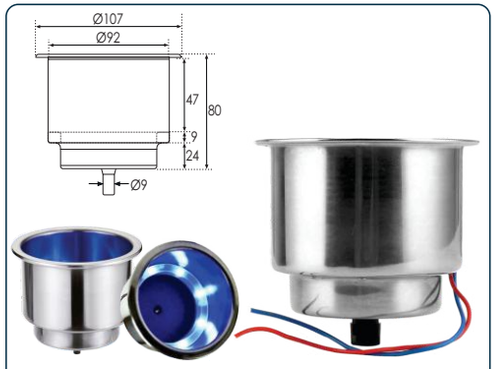

3852 Porta copo, lata e garrafa com iluminação
Porta copo, lata e garrafa, em aço inox, com orifício e conector de mangueira para drenagem, iluminação de LED, para ser embutido no interior de lanchas, barcos, veleiros e motorhomes.

3853 Porta copo, lata e garrafa com dreno
Porta copo e lata, em plástico, para ser embutido no interior e exterior de lanchas, barcos, veleiros e também usado em motorhomes.

0113 Porta lata dobrável (branco)
Porta copo e lata dobrável, em PVC, resistente a variação do tempo e a raios UV. Projetado para que seja dobrado quando não usado.
Dimensões: 102 x 98 mm

4402 Porta lata dobrável (branco)
Porta copo e lata dobrável, em PVC, resistente a variação do tempo e a raios UV. Projetado para que seja dobrado quando não usado.
Dimensões: 100 x 96 mm

2173 Porta lata dobrável (branco)
Porta copo e lata dobrável, em PVC, resistente a variação do tempo e a raios UV. Projetado para que seja dobrado quando não usado.
Dimensões: 98 x 94 mm

4401 Porta lata dobrável (preto)
Porta copo e lata dobrável, em PVC, resistente a variação do tempo e a raios UV. Projetado para que seja dobrado quando não usado.
Dimensões: 102 x 98 mm

2160 Porta lata aramado
Porta lata, em aço inox 316, com base de fixação móvel, evitando derramamento com o balanço. Instalado na vertical, utilizados em barcos, veleiros, trailers e motorhomes. **Dimensões:** Ø 77 x 92 mm

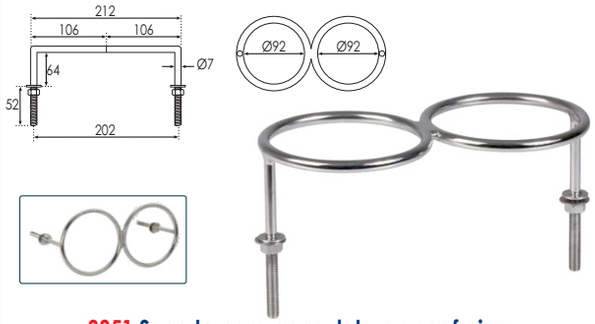

3851 Suporte para copo, lata e garrafa inox
Porta garrafa, copo ou lata, 2 anéis, em aço inox 316, utilizados em barcos, veleiros, trailers e motorhomes. Fixados por pinos com rosca de 8 mm. Fácil de instalar e segurança no manuseio das bebidas.

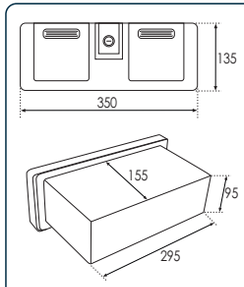

2168 Porta luvas com porta-lata e chave
Porta luvas em PVC, porta frontal com fechadura e duas chaves, de excelente qualidade e resistência às adversidades do ambiente marinho e a raios UV. Tampa com abertura de 45º, com 2 porta copos dobráveis embutidos na porte frontal, que se adaptam a latas e garrafas. Instalado com 6 parafusos de fixação em aço inox, inlcuso.

LUZ DE NAVEGAÇÃO

LUZ DE NAVEGAÇÃO PROA
Aço inox - PVC - Bicolor

0833 Luz de navegação de proa bicolor
Luz de navegação bicolor, aço inox, lente de duas cores, vermelho e verde, de 225º, 12V, 8W. Visibilidade de 1 milha náutica. Resistente à água.
Dimensões: 83 x 62 x 42 mm

2183 Luz de navegação de proa bicolor LED
Luz de navegação bicolor, em aço inox, lente de policarbonato, de duas cores, vermelho e verde, em LED, baixo consumo de energia, 12V. Atende aos requisitos do USCG, visibilidade de 2 milhas náuticas A-16. Resistente à água. **Dimensões:** 92 x 75 x 34 mm

3614 Luz de navegação bicolor LED 12V-24V
Base em plástico e liga de zinco cromado, de duas cores, vermelho e verde, em LED, baixo consumo de energia. Atende aos requisitos do USCG, visibilidade de 1 milha náutica. IP65, resistente à água. Angulo de visão de 112.5º, 12V-24V.
Dimensões: 101 x 79 x 44 mm

3615 Luz de navegação bicolor LED 12V-24V
Em plástico, duas cores, vermelho e verde, em LED, baixo consumo de energia. Atende aos requisitos do USCG, visibilidade de 1 milha náutica. IP65, resistente à água. Angulo de visão de 112.5º, 12V-24V.
Dimensões: 101 x 79 x 44 mm

0209 Luz de navegação de proa bicolor
Luz de navegação bicolor, base plástico preto, corpo em aço inox, lente de duas cores, vermelho e verde, de 225º, 12V, 8W. Visibilidade de 1 milha náutica. Resistente à água. **Dimensões:** Ø59 x 48 mm

0210 Luz de navegação de proa bicolor
Luz de navegação bicolor, aço inox fundido, super reforçada, lente de duas cores, vermelho e verde, para embarcações até 40 pés. 12V, 10W. Visibilidade de 2 milhas náuticas. Resistente à água.
Dimensões: 92 x 75 x 34 mm

1252 Luz de navegação bicolor 12V
Base em plástico, corpo em aço inox polido, de duas cores, vermelho e verde. Atende aos requisitos do USCG, visibilidade de 1 milha náutica, resistente à água, Angulo de visão de 112.5º, 12V, 10W.
Dimensões: 101 x 79 x 44 mm

1251 Luz de navegação bicolor 12V
Base em plástico, corpo em aço inox polido, de duas cores, vermelho e verde. Atende aos requisitos do USCG, visibilidade de 1 milha náutica, resistente à água. Angulo de visão de 112.5º, 12V, 10W.
Dimensões: 101 x 79 x 44 mm

LUZ NAVEGAÇÃO
Fundeio Top - 12V

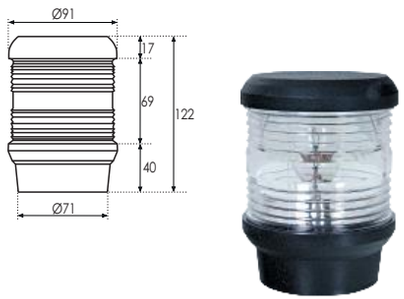

0422 Luz de top de fundeio 360º
Em plástico resistente a raios UV e a impactos. Luz de fundeio de 10W, branca, resistente à água, ideal para veleiros e lanchas de até 20 metros. Luz branca de ancoragem de 360º, visibilidade 2 milhas.

LUZ NAVEGAÇÃO
Bicolor Top - 12V

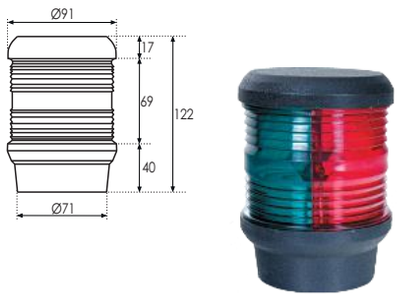

0423 Luz de top bicolor 360º
Em plástico resistente a raios UV e a impactos. Luz bicolor de 20W, vermelha e verde, resistente à água, ideal para veleiros e lanchas de até 20 metros. Luz verde e vermelha de visibilidade 360º, visibilidade 2 milhas.

LUZ NAVEGAÇÃO
Tricolor Top - 12V

1233 Luz de top tricolor - bicolor 225º
Em plástico resistente a raios UV e a impactos. Luz tricolor de 25W, vermelha, verde e branca, resistente à água, ideal para veleiros e lanchas de até 20 metros. Luz verde e vermelha de visibilidade 225º, e luz branca de ancoragem de 360º, visibilidade 2 milhas.

LUZ NAVEGAÇÃO
Tricolor Top - LED - 12-24V

3612 Luz de top tricolor - bicolor 225º LED
Em plástico resistente a raios UV e a impactos. Luz tricolor em LED, vermelha, verde e branca, resistente à água, ideal para veleiros e lanchas de até 20 metros. Luz verde e vermelha de visibilidade 225º, e luz branca de ancoragem de 360º, visibilidade 2 milhas.

LUZ DE NAVEGAÇÃO BB/BE
Aço inox - Olho de tubarão

2182 Luz de navegação BB/BE 12V LED
Luz de navegação BB/BE, em aço inox, resistente ao ambiente marinho, lente de policarbonato, bombordo vermelho e boreste verde, em LED 5050 3 x 0,5W, baixo consumo de energia, 12V. Foco de 120º. Lumen eficaz, verde 61.5 lm e vermelho 19 lm. Visibilidade de 2 milhas náuticas. Resistente à água, IP66.
Dimensões: 196 x 59 x 18 mm

0162 Luz de navegação BB/BE
Luz de navegação BB/BE, em aço inox, com junta de vedação, resistente ao ambiente marinho, lente de policarbonato, bombordo vermelho e boreste verde, 5W, baixo consumo de energia, 12V. Foco 120º. Visibilidade de 2 milhas náuticas. Resistente à água.
Dimensões: 195 x 58 x 68 mm

LUZ DE NAVEGAÇÃO BB/BE
Aço inox - LED

4392 Luz de navegação BB/BE LED
Luz de navegação BB/BE, em aço inox, resistente ao ambiente marinho, lente de policarbonato, bombordo vermelho e boreste verde, em LED 1.5W, baixo consumo de energia, 12V-24V. Foco de 112.5º. Visibilidade de 1 milha náutica. Resistente à água.

LUZ DE NAVEGAÇÃO BB/BE
Aço inox - Par

1243 Luz de navegação BB/BE LED
Luz de navegação BB/BE, em aço inox, resistente ao ambiente marinho, lente de policarbonato, bombordo vermelho e boreste verde, em LED 3W de alto brilho, baixo consumo de energia, 12V-24V. Foco de 120º, visibilidade de 1 milha náutica. Resistente à água.

1256 Luz de navegação BB/BE LED
Luz de navegação BB/BE, em aço inox, resistente ao ambiente marinho, lente de policarbonato, bombordo vermelho e boreste, verde em LED 1.5W de alto brilho, baixo consumo de energia, 12V-24V. Foco de 120º, visibilidade de 1 milha náutica. Resistente à água.

1242 Luz de navegação BB/BE
Luz de navegação BB/BE, em aço inox, resistente ao ambiente marinho, lente de policarbonato, bombordo vermelho e boreste verde, 10W de alto brilho, 12V. Foco de 120º, visibilidade de 1 milha náutica. Resistente à água.

3064 Luz de navegação BB/BE LED
Luz de navegação BB/BE, em aço inox, resistente ao ambiente marinho, lente de policarbonato, bombordo vermelho e boreste verde, em LED 1.5W de alto brilho, baixo consumo de energia, 12V-24V. Foco de 150º, visibilidade de 1 milha náutica. Resistente à água.

LUZ DE NAVEGAÇÃO BB
Aço inox

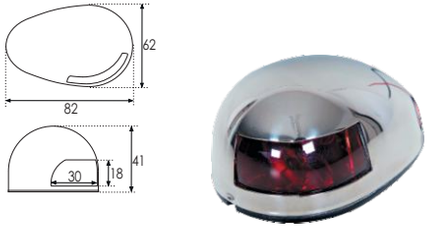

0834 Luz de navegação BB
Luz de navegação BB, em aço inox, resistente ao ambiente marinho, lente de policarbonato, na cor vermelho, 8W de alto brilho, 12V. Foco de 112.5º, visibilidade de 1 milha náutica. Resistente à água.

LUZ DE NAVEGAÇÃO BE
Aço inox

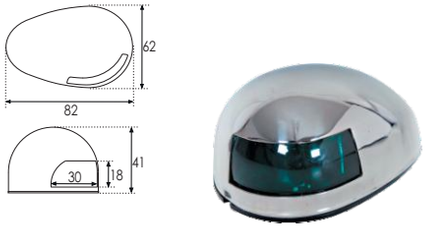

0835 Luz de navegação BE
Luz de navegação BE, em aço inox, resistente ao ambiente marinho, lente de policarbonato, na cor verde, 8W de alto brilho, 12V. Foco de 112.5º, visibilidade de 1 milha náutica. Resistente à água.

LUZ DE NAVEGAÇÃO BB/BE
Nylon preto - LED

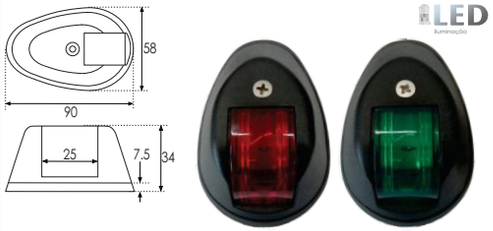

1061 Luz de navegação BB/BE LED
Luz de navegação BB/BE, em nylon preto, resistente ao ambiente marinho, lente de policarbonato, bombordo, vermelho e boreste, verde, em LED 1.5W, baixo consumo de energia, 12V-24V. Foco de 120º. Visibilidade de 1 milha náutica. Resistente à água.

LUZ DE NAVEGAÇÃO BB/BE
Nylon branco

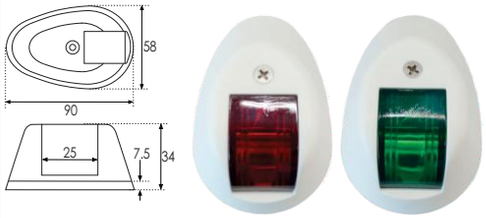

0832 Luz de navegação BB/BE
Luz de navegação BB/BE, em nylon branco, resistente ao ambiente marinho, lente de policarbonato, bombordo, vermelho e boreste, verde, baixo consumo de energia, 12V, 5W. Foco de 120º. Visibilidade de 1 milha náutica. Resistente à água.

LUZ DE NAVEGAÇÃO BB/BE
Nylon branco

1241 Luz de navegação BB/BE
Luz de navegação BB/BE, em nylon branco, resistente ao ambiente marinho, lente de policarbonato, bombordo, vermelho e boreste, verde, baixo consumo de energia, 12V, 5W. Foco de 120º. Visibilidade de 1 milha náutica. Resistente à água.

LUZ DE NAVEGAÇÃO BB/BE
Plástico - Par

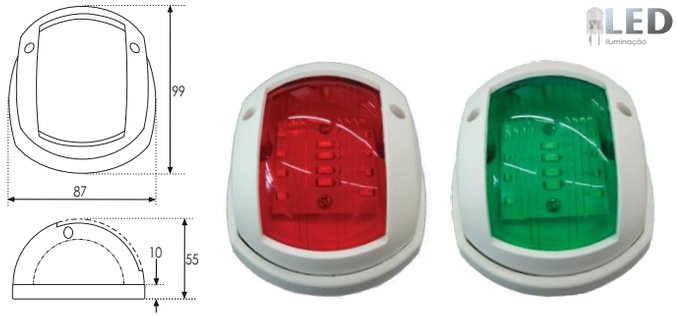

0427 Luz de navegação BB/BE LED
Luz de navegação BB/BE, em plástico, resistente ao ambiente marinho e a raios UV, lente de policarbonato, bombordo, vermelho e boreste, verde, em LED 3W de alto brilho, baixo consumo de energia, 12V-24V. Foco de 120º, visibilidade de 1 milha náutica. Resistente à água.

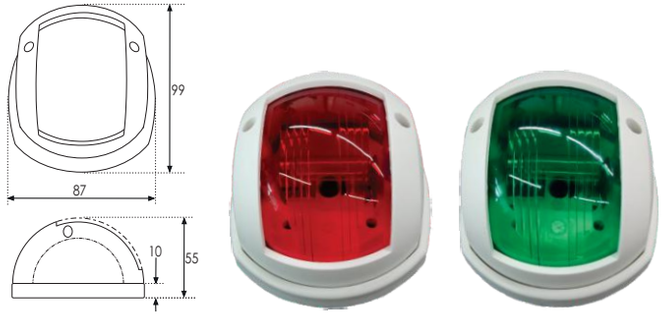

1255 Luz de navegação BB/BE
Luz de navegação BB/BE, em plástico, resistente ao ambiente marinho e a raios UV, lente de policarbonato, bombordo, vermelho e boreste, verde, 10W de alto brilho, 12V. Foco de 120º, visibilidade de 1 milha náutica. Resistente à água.

LUZ DE NAVEGAÇÃO BB/BE
Plástico - Par

1254 Luz de navegação BB/BE
Luz de navegação BB/BE, em plástico, resistente ao ambiente marinho e a raios UV, lente de policarbonato, bombordo, vermelho e boreste, verde, 5W, baixo consumo de energia, 12V. Foco de 120º. Visibilidade de 1 milha náutica. Resistente à água.

LUZ DE NAVEGAÇÃO BB/BE
PVC - Olho de tubarão

3611 Luz de navegação BB/BE LED
Luz de navegação BB/BE, em plástico, resistente ao ambiente marinho e a raios UV, lente de policarbonato, bombordo, vermelho e boreste, verde, em LED 5050m 3 x 0,5W, baixo consumo de energia, 12V. Foco de 120º. Lúmen eficaz, verde 61.5 lm e vermelho 19 lm. Visibilidade de 2 milhas náuticas. Resistente à água, IP66. **Dimensões:** 144 x 50 x 56 mm

LUZ DE NAVEGAÇÃO BB/BE
Plástico - Par - LED

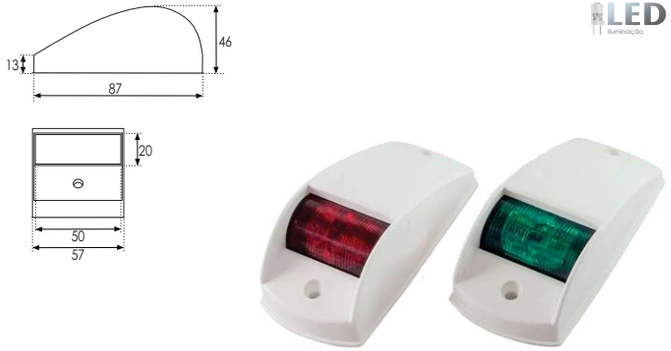

3613 Luz de navegação BB/BE LED 12-24V LED
Luz de navegação BB/BE, em plástico, resistente ao ambiente marinho e a raios UV, lente de policarbonato, bombordo, vermelho e boreste, verde, em LED, baixo consumo de energia, 12V-24V. Foco de 120º. Visibilidade de 1 milha náutica. Resistente à água.

LUZ DE ALCANÇADO LED
Mastro retrátil - Aço inox

3616 Luz de alcançado mastro retrátil 8" - 12V-24V LED
Tubo em aço inox polido 3/4", lente transparente com Ø43 mm, foco 360º, LED 2W, baixo consumo de energia, 12V-24V. Visibilidade de 2 milhas náuticas. Base telescópica de 98 x 44 mm com regulagem de altura. **Dimensão:** 203 mm

4286 Luz de alcançado mastro retrátil 21" - 12V-24V LED
Tubo em aço inox polido 3/4", lente transparente com Ø43 mm, foco 360º, LED 2W, baixo consumo de energia, 12V-24V. Visibilidade de 2 milhas náuticas. Base telescópica de 98 x 44 mm com regulagem de altura. **Dimensão:** 533 mm

1230 Luz de alcançado mastro retrátil 21" - 12V LED
Tubo em aço inox polido 3/4", lente transparente com Ø58 mm, foco 360º, LED 2W, baixo consumo de energia, 12V-24V. Visibilidade de 2 milhas náuticas. Base telescópica de 98 x 44 mm com regulagem de altura. **Dimensão:** 533 mm

LUZ DE ALCANÇADO
Mastro retrátil - Aço inox - PVC

0430 Luz de alcançado mastro retrátil 21" - 12V
Tubo em aço inox polido 3/4", lente transparente com Ø43mm, foco 360º, 10W, 12V. Visibilidade de 2 milhas náuticas. Base telescópica de 83 x 41 mm com regulagem de altura. **Dimensão:** 533 mm

1250 Luz de alcançado mastro retrátil 21" - 12V
Tubo em aço inox polido 3/4", lente transparente com Ø58 mm, foco 360º, 10W, 12V. Visibilidade de 2 milhas náuticas. Base telescópica de 66 x 44 mm em nylon, cor branco, com regulagem de altura. **Dimensão:** 533 mm

ALCANÇADO
Removível

0706 Luz de alcançado mastro removível 26" - 12V
Tubo em aço inox polido 3/4", lente transparente com Ø43 mm, foco 360º, 10W, 12V. Visibilidade de 2 milhas náuticas. Base telescópica de 83 x 41 mm, instalação elétrica por plugue, que facilita a retirada do mastro. **Dimensão:** 625 mm

LUZ DE ALCANÇADO
Aço inox

1063 Luz de alcançado LED
Luz de fundeio, 12V, LED de 9mA, em aço inox fundido, resistente à água, lente incolor com foco de 360º e visibilidade de 2 milhas.
Dimensões: Ø60 x 102 mm

0129 Luz de alcançado
Luz de fundeio, 12V e 10W, em aço inox fundido, resistente à água, lente incolor com foco de 360º e visibilidade de 2 milhas.
Dimensões: Ø60 x 102 mm

LUZ DE ALCANÇADO
PVC

1064 Luz de alcançado LED
Luz de fundeio, 12V, LED de 9mA, em nylon, resistente à água e a raios UV, lente incolor com foco de 360º e visibilidade de 2 milhas.
Dimensões: Ø60 x 102 mm

0428 Luz de alcançado
Luz de fundeio, 12V e 10W, em nylon, resistente à água e a raios UV, lente incolor com foco de 360º e visibilidade de 2 milhas.
Dimensões: Ø60 x 102 mm

LUZ DE TOP
CE-USCG A-16 IP67

2179 Luz alcançado 360° LED
Luz de fundeio estrobo, 12V, com 6 LEDS, corpo em nylon com base em alumínio, lente incolor com foco de 360º, e visibilidade de 2 milhas.
Dimensões: Ø60 x 102 mm

LUZ DE STROBO
CE-USCG A-16 IP66

2178 Luz estrobo LED
Luz de fundeio estrobo, 12V, LED 0,25W, em nylon, resistente à água e a raios UV, lente incolor com foco de 360º e visibilidade de 2 milhas.
Dimensões: Ø60 x 100 mm

LUZ DE ALCANÇADO LED
Aço inox - Nylon - 12V-24V

3618 Luz de alcançado 12V-24V LED
Ponteira para luz de alcançado, em aço inox, com lente transparente de Ø54 mm, foco 360º, LED 2W, baixo consumo de energia, 12V-24V. Visibilidade de 2 milhas náuticas.
Dimensões: Ø54 x 72 mm

3617 Luz de alcançado 12V-24V LED
Ponteira para luz de alcançado, em nylon preto, com lente transparente de Ø54 mm, foco 360º, LED 2W, baixo consumo de energia, 12V-24V. Visibilidade de 2 milhas náuticas.
Dimensões: Ø54 x 72 mm

LUZ DE ALCANÇADO
Nylon - 12V

0852 Ponteira de iluminação 12V
Ponteira para luz de alcançado, em nylon preto, com lente transparente de Ø54 mm, foco 360º, 10W, 12V. Visibilidade de 2 milhas náuticas.
Dimensões: Ø54 x 72 mm

1232 Ponteira de iluminação 12V
Ponteira para luz de alcançado, em nylon preto, com lente transparente de Ø54 mm, foco 360º, 10W, 12V. Visibilidade de 2 milhas náuticas.
Dimensões: Ø54 x 100 mm

LUZ DE ALCANÇADO
Aço inox - Redondo

2468 Luz de alcançado redonda 12V LED
Luz de alcançado, em aço inox polido, lente transparente de 50 mm, LED 0.1A, baixo consumo de energia, 12V. Visibilidade de 2 milhas náuticas. Acompanha junta de vedação e 2 parafusos, resistente à água e ao ambiente marinho.
Dimensão: Ø76 mm

1257 Luz de alcançado redonda 12V
Luz de alcançado, em aço inox polido, lente transparente de 46 mm, 10W, baixo consumo de energia, 12V. Visibilidade de 2 milhas náuticas. Acompanha junta de vedação e 2 parafusos, resistente à água e ao ambiente marinho.
Dimensão: Ø75 mm

LUZ DE ALCANÇADO
Aço inox - Retangular

2469 Luz de alcançado retangular 12V LED
Luz de alcançado, em aço inox polido, lente transparente de 50mm, LED 0.1A, baixo consumo de energia, 12V. Visibilidade de 2 milhas náuticas. Acompanha 2 parafusos, resistente à água e ao ambiente marinho.

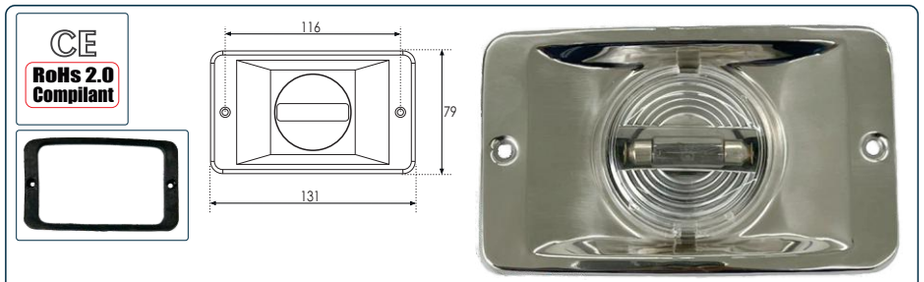

1258 Luz de alcançado retangular 12V
Luz de alcançado, em aço inox polido, lente transparente de Ø56 mm, 10W, baixo consumo de energia, 12V. Visibilidade de 2 milhas náuticas. Acompanha junta de vedação e 2 parafusos, resistente à água e ao ambiente marinho.

LUZ DE CORTESIA LED
LED Branco - LED Vermelho

1127 Luz de cortesia 12V LED branco
Luz de cortesia, em plástico branco, com lente transparente, iluminação LED branco, 12V-24V, 0,5W, para uso interno e externo. **Dimensões:** 57 x 37 x 14 mm

1128 Luz de cortesia 12V LED vermelho
Em plástico branco, para uso interno e externo, iluminação em LED vermelho, 12V, 20mA.
Dimensões: 56 x 37 mm

LUZ DE CORTESIA LED
LED Branco - LED Azul

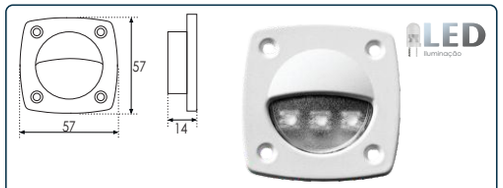

2199 Luz de cortesia 12V LED branco
Luz de cortesia, em plástico branco, com lente transparente selada, iluminação em 3 LEDS, 12V, 0.10A, para uso interno e externo.

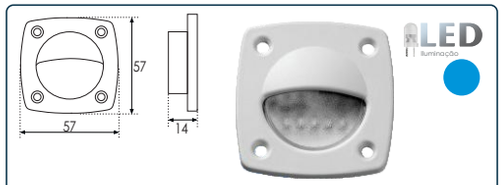

2475 Luz de cortesia 12V LED azul
Luz de cortesia, em plástico branco, com lente transparente selada, iluminação em 6 LEDS, 12V, 0.04A, para uso interno e externo.

LUZ DE CORTESIA 12V
Plástico - Branco - Preto

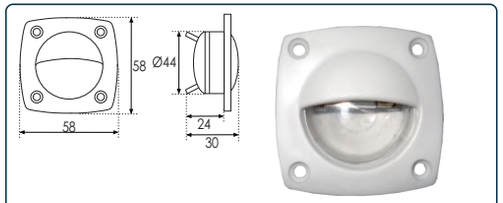

0121 Luz de cortesia 12V
Luz de cortesia, em plástico, na cor branco, com lente transparente de 28 mm, 12V, 3W, uso interno e externo.

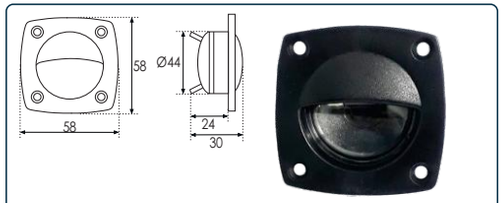

0684 Luz de cortesia 12V
Luz de cortesia, em plástico, na cor preto, com lente transparente de 28 mm, 12V, 3W, uso interno e externo.

LUZ DE CORREDOR 12V
Plástico - Branco - Preto

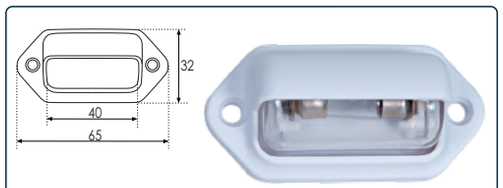

0122 Luz de corredor
Luz de corredor, em plástico, na cor branco, com lente transparente, 12V, 3W, uso interno e externo.

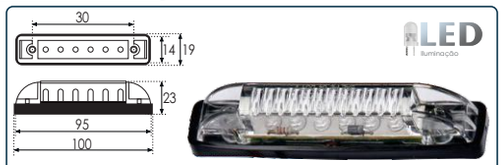

2201 Luz de corredor LED
Luz de corredor, lente em acrílico transparente, com borracha de acabamento, totalmente selado,12V, em LED 0.03A. Uso interno e externo, resistente à água.

FAROL - REFLETOR

FAROL CONTROLE REMOTO
100W - Branco - 12V - 24V

2681 Farol controle remoto 12V - 360° - 100W

Farol direcional 12V, em termo plástico, na cor branco, resistente as adversidades marinhas e a raios UV, mais potente, ideal para embarcações até 20 m. Selado e completamente resistente à água. Possui controle remoto com fio (5 m), equipado com lâmpada, branco quente 3.200k, de halogênio Osram de 100W, com vida útil superior a 1500 horas. **Lúmens:** 2500 lm **Rotação:** 360° **Alcance:** 800 m **Peso:** 2,2 kg

4377 Farol controle remoto 24V - 360° - 100W

Farol direcional 24V, em termo plástico, na cor branco, resistente as adversidades marinhas e a raios UV, mais potente, ideal para embarcações até 20 m. Selado e completamente resistente à água. Possui controle remoto com fio (5 m), equipado com lâmpada, branco quente 3.200k, de halogênio Osram de 100W, com vida útil superior a 1500 horas. **Lúmens:** 2500 lm **Rotação:** 360° **Alcance:** 800 m **Peso:** 2,2 kg

FAROL CONTROLE REMOTO
100W - Preto - 12V - 24V

4378 Farol controle remoto 12V - 360° - 100W

Farol direcional 12V, em termo plástico, na cor preto, resistente as adversidades marinhas e a raios UV, mais potente, ideal para embarcações até 20 m. Selado e completamente resistente à água. Possui controle remoto com fio (5 m), equipado com lâmpada, branco quente 3.200k, de halogênio Osram de 100W, com vida útil superior a 1500 horas. **Lúmens:** 2500 lm **Rotação:** 360° **Alcance:** 800 m **Peso:** 2,2 kg

4379 Farol controle remoto 24V - 360° - 100W

Farol direcional 24V, em termo plástico, na cor preto, resistente as adversidades marinhas e a raios UV, mais potente, ideal para embarcações até 20 m. Selado e completamente resistente à água. Possui controle remoto com fio (5 m), equipado com lâmpada, branco quente 3.200k, de halogênio Osram de 100W, com vida útil superior a 1500 horas. **Lúmens:** 2500 lm **Rotação:** 360° **Alcance:** 800 m **Peso:** 2,2 kg

FAROL CONTROLE REMOTO
1 x 55W - Branco

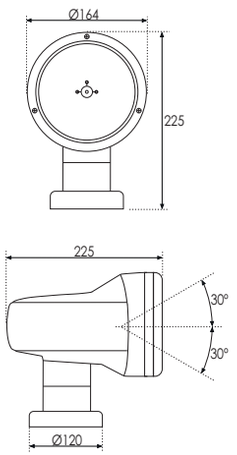

12V

2246 Farol controle remoto 12V - 1 x 55W

Farol direcional 12V, em termo plástico, na cor branco, resistente as adversidades marinhas e a raios UV. Um feixe de 6", luz de filamento permitindo desfrutar sempre de um raio muito luminoso, cria um padrão de feixe 30º mais largo. Montagem fácil graças às conexões rápidas instaladas. Selado e completamente resistente à água. Possui controle remoto com fio (4 m), equipado com luz de filamento H4 de 55W.
Rotação: 380° **Alcance:** 262 m **Peso:** 2,0 kg

FAROL CONTROLE REMOTO
H3 55W - Branco

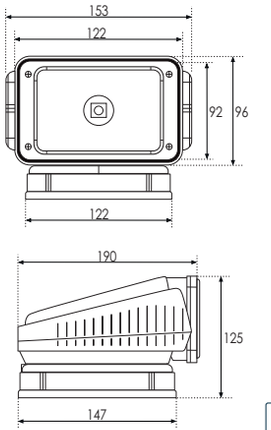

12V

1424 Farol controle remoto H3 55W

Farol direcional 12V, em termo plástico, na cor branco, resistente as adversidades marinhas e a raios UV. Montagem fácil e rápida. Selado e completamente resistente à água. Possui controle remoto sem fio, RF 433.92MHZ , equipado com luz de filamento H3 de 55W. **Rotação:** 360° **Alcance:** 400 m **Peso:** 1,2 kg

FAROL CONTROLE REMOTO
Duplo 2 x 55W - Branco

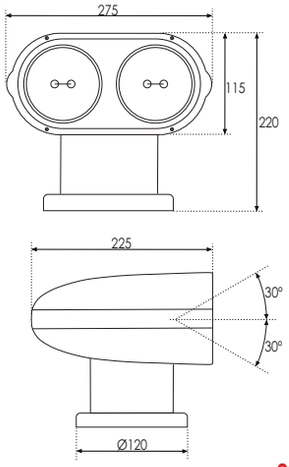

12V

2244 Farol controle remoto 12V - 2 x 55W

Farol duplo direcional 12V, em termo plástico, na cor branco, resistente as adversidades marinhas e a raios UV. Destaque duplo, dois feixes selados de 5" com luz de filamento permitindo desfrutar sempre de um raio muito luminoso, cria um padrão de feixe 30º mais largo, tanto se o feixe de luz estiver direcionado para cima ou para baixo. Montagem fácil graças às conexões rápidas instaladas. Selado e completamente resistente à água. Controle remoto com fio (4 m), equipado com luz de filamento H4 de 55W. **Rotação:** 380° **Alcance:** 300 m

FAROL CONTROLE REMOTO
Xênon - Branco

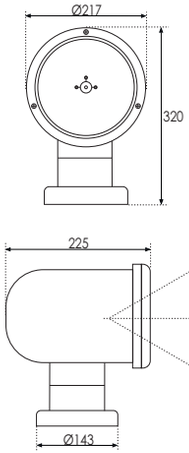

12V

2245 Farol controle remoto de Xênon 100W

Farol direcional 12V, em termo plástico, na cor branco, resistente as adversidades marinhas e a raios UV. Destaque de xenômio, feixe selado de 6" com luz de xênon, permitindo desfrutar sempre de um raio 6 vezes mais brilhante que a lâmpada halógena de 55W, cria um padrão de feixe 30º mais largo, tanto se o feixe de luz estiver direcionado para cima ou para baixo. Selado e completamente resistente à água. Possui controle remoto com fio (4 m). **Rotação:** 380° **Alcance:** 600 m **Peso:** 2,9 kg

REFLETOR
Branco - 12V

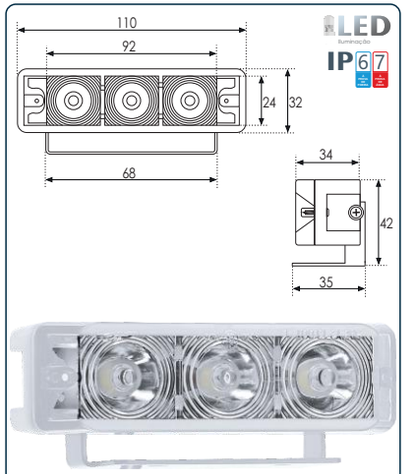

2476 Refletor deck 12V 3 LEDs

Em aluminio fundido, na cor branco, resistente a raios UV e corrosão, base de fixação em aço galvanizado, iluminação de 3 LEDs, 0,32A, 400 Lúmens, 12V, ideal para uso em deck, casa de máquinas. Certificação IP67.

REFLETOR 6 LEDS
Preto - 10-30VDC

4395 Refletor deck 10-30VDC 6 LEDs

Alumínio fundido, na cor preto, suporte em aço inox, lente em PMMA, resistente a raios UV e corrosão, luz de LED 6 x 3W, 18W, LEDs epsitar de alta intensidade, 10-30VDC. Para uso em deck, casa de máquinas. Vida útil de 30.000 horas. 1.200 lúmens.

REFLETOR 6 LEDS
Branco - 10-30VDC

4396 Refletor deck 10-30VDC 6 LEDs

Alumínio fundido, na cor branco, suporte em aço inox, lente em PMMA, resistente a raios UV e corrosão, luz deLED 6 x 3W, 18W, LEDs epsitar de alta intensidade, 10-30VDC. Para uso em deck, casa de máquinas. Vida útil de 30.000 horas. 1.200 lúmens.

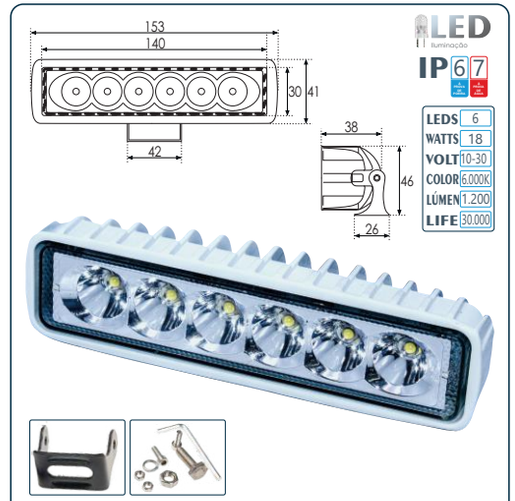

3619 Refletor deck 10-30VDC 6 LEDs

Alumínio fundido, na cor branco, suporte em aço inox, lente em PMMA, resistente a raios UV e corrosão, luz de LED 6 x 3W, 18W, LEDs epsitar de alta intensidade, 10-30VDC. Para uso em deck, casa de máquinas. Vida útil de 30.000 horas. 1.200 lúmens.

REFLETOR 18 LEDS
Preto - 10-30VDC

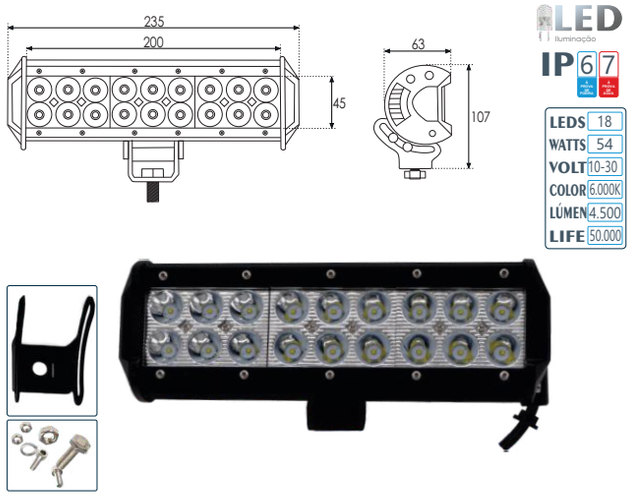

4394 Refletor deck 10-30VDC 18 LEDs

Alumínio fundido, na cor preto, suporte em aço inox, lente em PMMA, resistente a raios UV e corrosão, luz de LED 18 x 3W, 54W, LEDs epsitar de alta intensidade, 10-30VDC. Para uso em deck, casa de máquinas. Vida útil de 50.000 horas. 4.500 lúmens.

REFLETOR 15 LEDS
Preto - 10-30VDC

4393 Refletor deck 10-30VDC 15 LEDs

Alumínio fundido, na cor preto, suporte em aço inox, lente em PMMA, resistente a raios UV e corrosão, luz de lLED 15 x 3W, 45W, LEDs epsitar de alta intensidade, 10-30VDC. Para uso em deck, casa de máquinas. Vida útil de 30.000 horas. 4.000 lúmens.

REFLETOR DECK
Plástico - 55W

1889 Refletor para deck 55W

Em plástico, na cor preta, resistente a raios UV e corrosão, base de fixação em aço pintado, luz halógena de 55W, com lâmpada H3, vidro frisado, ideal para uso em deck, casa de máquinas e outros.

ILUMINAÇÃO EXTERIOR E INTERIOR

LUZ SUBMERGÍVEL
SeaBlaze mini

LED iluminação
IP68

LEDS	3
WATTS	12
VOLT	12-24
COLOR	6.500K
LÚMEN	890

4895 Luz submergível SeaBlaze mini LED branco
Luz submergível com 3 focos em LED branco, de alta intensidade, carcaça em alumínio, com circuito interno preparado para operar com iluminação individual, na cor branco. Luminosidade até 5 vezes mais forte do que as luzes convencionais. (par)
Dimensões: 74 x 74 mm

LED iluminação
IP68

LEDS	3
WATTS	12
VOLT	12-24
COLOR	6.500K
LÚMEN	890

4871 Luz submergível SeaBlaze mini LED azul
Luz submergível com 3 focos em LED azul, de alta intensidade, carcaça em alumínio, com circuito interno preparado para operar com iluminação individual, na cor azul. Luminosidade até 5 vezes mais forte do que as luzes convencionais. (par)
Dimensões: 74 x 74 mm

LED iluminação
IP68

LEDS	3
WATTS	10,5
VOLT	12-24
COLOR	6.500K
LÚMEN	670

4896 Luz submergível SeaBlaze mini LED RGB
Luz submergível com 3 focos em LED RGB spectrum, de alta intensidade, carcaça em alumínio, com circuito interno preparado para operar com iluminação individual, na cor RGB. Luminosidade até 5 vezes mais forte do que as luzes convencionais.
Dimensões: 74 x 74 mm

LUMINÁRIA DE LEITURA
Aço inox - Metal

0413 Luminária regulável para leitura
Em aço inox, com acabamento de alto brilho, lente de vidro transparente, com foco ajustável até 320º, 12V, 10W.
Base: Ø86 x 30 mm **Dimensões:** 125 x 75 x Ø51 mm

0138 Luminária regulável para leitura
Em metal, acabamento cromado de alto brilho, lente de vidro transparente, com foco ajustável até 320º, 12V, 10W.
Base: Ø70 x 16 mm **Dimensões:** 107 x 70 x Ø51 mm

LUMINÁRIA EMBUTIR
Branco - Amarela

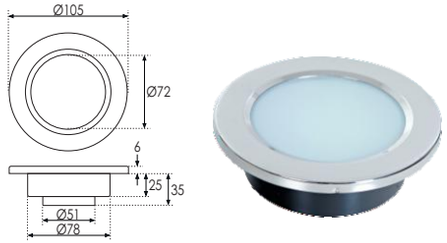

0417 Luminária redonda 12V 3"
Base em nylon, acabamento e espelhamento interno em inox, lente de vidro temperado na cor branco (leitoso), iluminação de halogênio, 12V, 10W. Base fixado por parafuso.

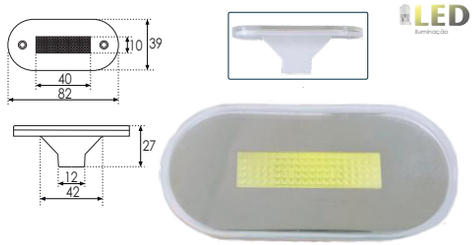

LED iluminação

0419 Luminária embutir 12V LED amarelo
Luminária corpo em plástico, lente de acrílico transparente, e chapa interna em aço inox, em LED cor amarelo, 100mA, 12V, baixo consumo. Base fixado por parafuso.

LUMINÁRIA FLUORESCENTE
Plástico - 1 x 8W

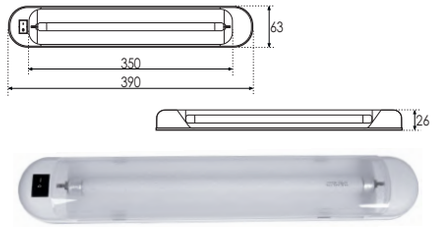

2662 Luminária fluorescente 1 x 8W
Em plástico branco e lente translúcida, acionamento ON/OFF individual, 12V, 1 x 8W fluorescente.
Dimensões: 350 x 57 x 26 mm

LUMINÁRIA SOBREPOR
Plástico - 18 LEDs

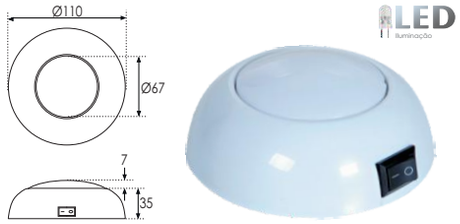

LED iluminação

0857 Luminária 12V-24V LED
Luminária em plástico na cor branco, lente acrílico branco (leitoso), com 18 pontos de LED, 4W, 12V-24V, baixo consumo, interruptor on-of incluso. Fixado por 3 parafusos

LUMINÁRIA SOBREPOR
Aço Inox - 3" - 4"

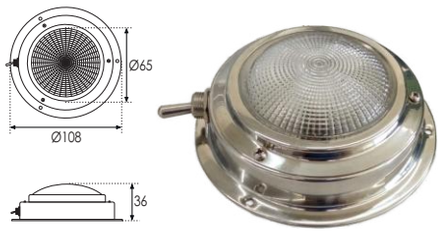

0137 Luminária 3" 12V
Luminária em aço inox, lente de vidro transparente, resistente ao ambiente marinho, resistente contra corrosão. Uso interno e externo, 12V, 10W. Interruptor on-off incluso.

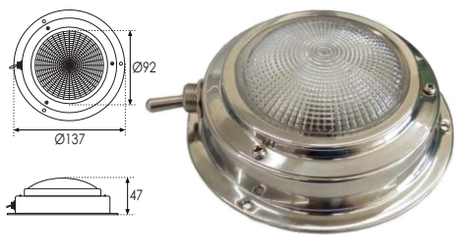

0124 Luminária 4" 12V
Luminária em aço inox, lente de vidro transparente, resistente ao ambiente marinho, resistente contra corrosão. Uso interno e externo, 12V, 15W. Interruptor on-off incluso.

LUMINÁRIA DE LEITURA
Haste Regulável

2026 Luminária regulável para leitura - LED
Em aço inox, com acabamento de alto brilho, lente de vidro transparente, com foco ajustável até 320°, 12V, LED 10W.
Base: Ø86 x 30 mm **Dimensões:** 125 x 75 x Ø51 mm

4259 Luminária de leitura - 10-30VDC LED
Em alumínio, com acabamento cromado pérola, lente de acrílico transparente, de 10-30VDC, LED 3W, baixo consumo de energia. Interruptor regulável por toque incluso. **Dimensões Luminária:** 60 x Ø30 mm
Base: 16 x Ø65 mm **Haste:** 38 x Ø13 mm

4258 Luminária de leitura haste flexível - 10-30VDC LED
Em alumínio, com acabamento em níquel escovado, lente de acrílico transparente, de 10-30VDC, LED 1W, baixo consumo de energia. Interruptor regulável por toque incluso. **Dimensões Luminária:** 60 x Ø30 mm
Base: 16 x Ø60 mm **Haste:** 300 x Ø9 mm

0243 Luminária de leitura regulável - 12V LED
Em plástico, com acabamento cromado fosco, lente de acrílico transparente, com foco ajustável até 320°, 12V, LED 0,96W, 0,12A, baixo consumo de energia. 19 pontos de LED. **Base:** 80 x 44 mm
Dimensões Luminária: 90 x 67 x Ø56 mm

LUMINÁRIA EMBUTIR
Plástico/Alumínio - 30 LEDs

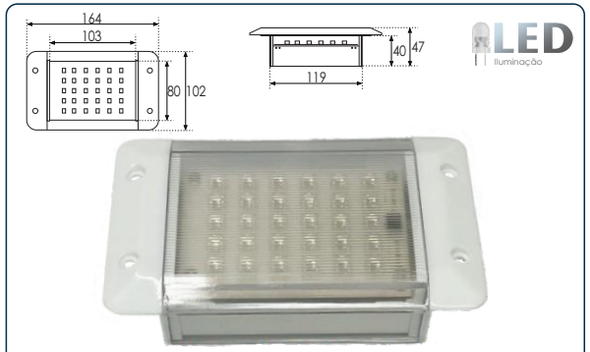

0840 Luminária de embutir 30 LEDs
Luminária corpo em ABS, com reforço interno em alumínio, lente de acrílico transparente, com 30 pontos de LEDs, 12V, baixo consumo. Resistente à água, IP66. Fixado por 4 parafusos.

LUMINÁRIA EMBUTIR
Plástico/Aço inox

0416 Luminária de embutir oval LED
Luminária corpo em plástico, lente de vidro temperado na cor branco (leitoso), aro de acabamento em aço inox, com 4 pontos de LED, 100mA, 12V, baixo consumo. Base fixado por parafuso.

LUMINÁRIA EMBUTIR
Plástico/Aço inox - 2"

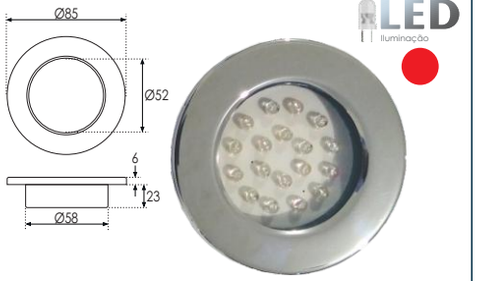

1225 Luminária de embutir 2" LED vermelho
Luminária com acabamento e espelhamento interno em inox, lente transparente, uso interno e externo, 12V, 18 pontos de LED 160mA, na cor vermelho.

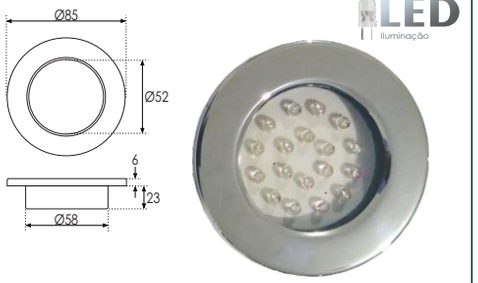

0855 Luminária de embutir 2" LED
Luminária com acabamento e espelhamento interno em inox, lente transparente, uso interno e externo, 12V, 18 pontos de LED, 160 mA, na cor branco.

LUMINÁRIA EMBUTIR
Plástico/Aço inox - 3"

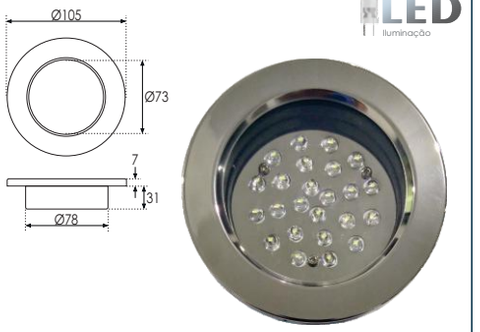

0856 Luminária de embutir 3" LED
Luminária com acabamento e espelhamento interno em inox, lente transparente, uso interno e externo, 12V-24V, 24 pontos de LED, 160mA, na cor branco.

LUMINÁRIA EMBUTIR
Plástico - Aro Duplo - 2"

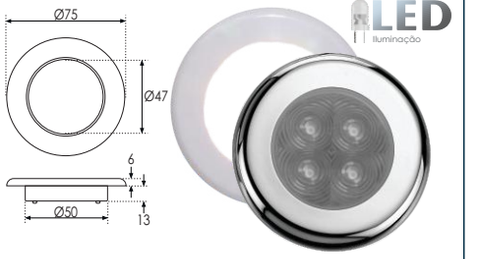

2200 Luminária de embutir 12V LED
Luminária de intensa luminosidade com 4 super LEDs brancos, 12V, 0,8W, 0.06A. Acompanha um aro de acabamento em plástico cromado e um aro de plástico branco. Fixado por parafusos #6.

LUMINÁRIA EMBUTIR
Plástico - 9 LEDs

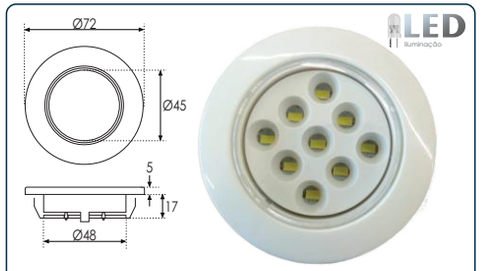

0409 Luminária de embutir 12V LED
Luminária em plástico na cor branco, lente acrílico transparente, com 9 pontos de LED, 0,06mA, 12V, 0,72W, baixo consumo, ideal para pequenos espaços . Fixado por presilha de pressão.

LUMINÁRIA EMBUTIR
Aço Inox - 1 LED

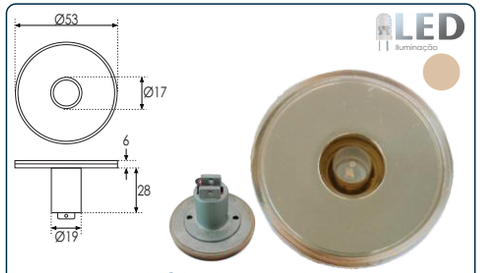

1227 Luminária de embutir LED ambar
Luminária em aço inox, lente acrílico transparente, blindado, com 1 ponto de LED na cor Ambar, 100mA, 12V, baixo consumo. Base fixado por parafuso e lente superior encaixe de pressão.

BUZINA ELÉTRICA

BUZINA 1 CORNETA
Aço inox - 12V - 24V

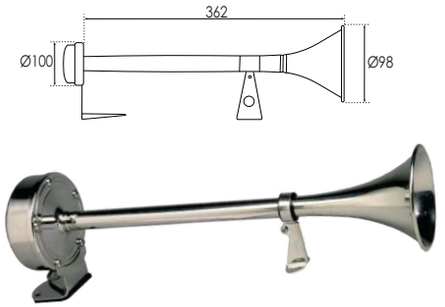

0180 Buzina elétrica 12V - 1 corneta
Buzina elétrica, toda produzida em aço inox polido, de alta qualidade, garante a máxima resistência ao sol e a corrosão. Motor 12V, do tipo caracol integrado a carcaça, dispensando o uso de mangueiras e compressores, corneta única, nível de som de 115 dB, potência 30W, 3A. Livre de vibrações, possui montagem com vedação de borracha. Para uso em caminhão, barcos ou trem.

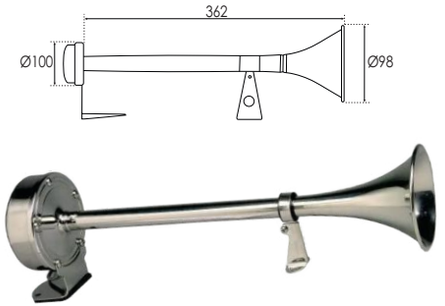

4864 Buzina elétrica 24V - 1 corneta
Buzina elétrica, toda produzida em aço inox polido, de alta qualidade, garante a máxima resistência ao sol e a corrosão. Motor 24V, do tipo caracol integrado a carcaça, dispensando o uso de mangueiras e compressores, corneta única, nível de som de 115 dB, potência 30W, 3A. Livre de vibrações, possui montagem com vedação de borracha. Para uso em caminhão, barcos ou trem.

BUZINA 2 CORNETAS
Aço inox - 12V - 24V

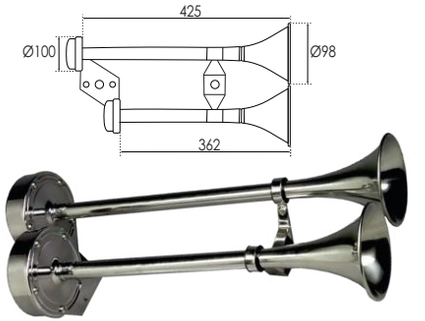

0378 Buzina elétrica 12V - 2 cornetas
Buzina elétrica, toda produzida em aço inox polido, de alta qualidade, garante a máxima resistência ao sol e a corrosão. Motor 12V, do tipo caracol integrado a carcaça, dispensando o uso de mangueiras e compressores, corneta dupla, nível de som de 115 dB, potência 30W, 6A. Livre de vibrações, possui montagem com vedação de borracha. Para uso em caminhão, barcos ou trem.

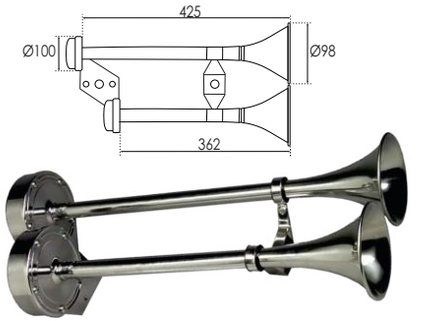

4865 Buzina elétrica 24V - 2 cornetas
Buzina elétrica, toda produzida em aço inox polido, de alta qualidade, garante a máxima resistência ao sol e a corrosão. Motor 24V, do tipo caracol integrado a carcaça, dispensando o uso de mangueiras e compressores, corneta dupla, nível de som de 115 dB, potência 30W, 6A. Livre de vibrações, possui montagem com vedação de borracha. Para uso em caminhão, barcos ou trem.

BOTÃO BUZINA
12V - 10A

0197 Botão para buzina 12V
Botão para acionamento de buzina, função momentâneo, selado, totalmente a prova de água.
Dimensões: Ø30 x 40 mm

4337 Botão para buzina 12V
Botão para acionamento de buzina, função momentâneo, selado, totalmente a prova de água.
Dimensões: Ø30 x 40 mm

BOTÃO BUZINA
12V/20A - 24V/10A

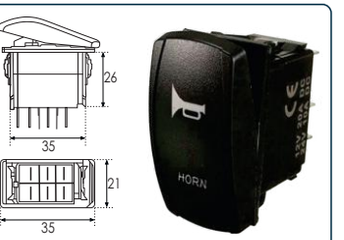

2776 Botão de buzina (preto)
Interruptor para buzina, 12V e 24V, modelo com figura de buzina e LED indicador de uso. Em plástico na cor preto. **3 pinos, LED branco.**

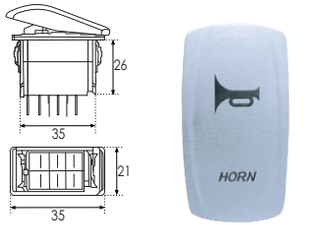

2774 Botão de buzina (branco)
Interruptor para buzina, 12V e 24V, modelo com figura de buzina e LED indicador de uso. Em plástico na cor branco. **3 pinos, LED branco.**

BUZINA EMBUTIR
Elétrica 12V

0725 Buzina elétrica de embutir 12V
Buzina elétrica de embutir, corneta de membrana com difusor em espiral de aço inox, fornece um som muito potente, com 110 dB, 12V e 2A. Acompanha 2 espelhos frontais, preto e branco.

BUZINA SIMPLES
Aço inox - 12V

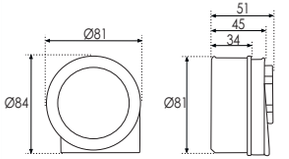

1113 Buzina elétrica 12V compacta simples
Buzina elétrica 12V e 4A, em aço inox polido, diafragma de borracha modelo caracol simples, selada, resistente a corrosão do ambiente marinho. Toque extra alto de 115 dB, ideal para pequenos espaços, usada em barcos, lanchas e veleiros

BUZINA DUPLA
Aço inox - 12V

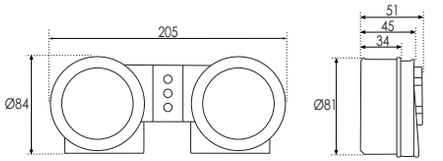

0181 Buzina elétrica 12V compacta dupla
Buzina elétrica 12V e 4A, em aço inox polido, diafragma de borracha modelo caracol dupla, selada, resistente a corrosão do ambiente marinho. Toque extra alto de 115 dB, ideal para pequenos espaços, usada em barcos, lanchas e veleiros

ELÉTRICA - INTERRUPTOR PAINEL

CHAVE PARA BATERIA
1 - 2 Baterias

0438 Chave para bateria 100A 12V
Chave para 1 bateria, on-off, em nylon, na cor preto, placa interna de cobre, com chave de latão removível e capa protetora, pinos de cobre e porca de latão anti-oxidantes, MAX 500A à 12V. **Dimensões:** Ø62 x 74 mm

2874 Chave para 2 baterias 200A 12-48VDC
Chave para 2 baterias, em plástico, cor vermelho e preto, para de montagem em painel, acesso total para cabos, furo padrão de Ø52 mm, terminais em aço, 200A contínuos, até 48VDC. Acompanha para fuso de fixação. **Dimensões:** 68 x 68 x 67 mm

0134 Chave para 1 bateria 400A 6-32VDC
Chave para 1 bateria, ABS anti-chama, resistente a adversidades marinha, na cor vermelho, com painel fluorescente, conectores internos de cobre, pinos e porcas de latão anti-oxidantes, 300A contínuos e 400A intermitentes à 32V. **Dimensões:** Ø130 x Ø91 x 74 mm

0135 Chave para 2 baterias 400A 6-32VDC
Chave para 2 baterias, ABS anti-chama, resistente a adversidades marinha, na cor vermelho, com painel fluorescente, conectores internos de cobre, pinos e porcas de latão anti-oxidantes, 300A contínuos e 400A intermitentes à 32V. **Dimensões:** Ø130 x Ø91 x 74 mm

BARRAMENTO
6 - 12 - 20 Pólos

4338 Barramento 6 pólos
Barra de distribuição, de classificação contínua 130A AC e 150A DC, 6 polos, máxima voltagem de 300VAC e 48VDC. Acompanha 2 parafusos M4. **Dimensões:** 120 x 20 x 25 mm

4339 Barramento 12 pólos
Barra de distribuição, de classificação contínua 130A AC e 150A DC, 6 polos, máxima voltagem de 300VAC e 48VDC. Acompanha 2 parafusos M4. **Dimensões:** 180 x 20 x 25 mm

0225 Barramento 20 pólos
Cobre estanhado, base em ABS, Pinos e parafusos terminais em aço inox. Classificação continua de 150A, 20 polos, máxima voltagem 48VDC. **Dimensões:** 232 x 32 x 35 mm

CAIXA BATERIA
Plástico

0837 Caixa para bateria P
Plástico, na cor preto, para armazenar a bateria, com excelente vedação, acompanha cinta para travamento.
Dimensões: 260 x 178 x 213 mm

0838 Caixa para bateria M
Plástico, na cor preto, para armazenar a bateria, com excelente vedação, acompanha cinta para travamento.
Dimensões: 313 x 179 x 213 mm

3855 Caixa portátil para bateria USB/Voltímetro
Caixa portátil para bateria até 100A, com 1 interruptor liga/desliga de 16A, 1 voltímetro com led vermelho, 2 tomadas de alimentação 12V-24V, 2 conectores USB 3.1A, 1 fusível de 60A. Com cinta de amarração e alça para transporte. **Dimensões:** 325 x 185 x 200 mm

TERMINAL BATERIA
Chumbo - Metal

0211 Terminal de bateria ER
Aço banhado a bronze, com capa de policarbonato vermelho e azul, compatível com fios de 4 a 6 mm, engate rápido. **Dimensões:** 65 x 45 x 24 mm

4333 Terminal de bateria ER
Aço zincado à cobre e latão, com capa plástica vermelho e azul, compatível com fios de 4 a 6 mm, engate rápido. **Dimensões:** 70 x 45 x 24 mm

0199 Terminal de bateria zinco
Em zinco, parafusos de aço galvanizado e porca em bronze, modelo tradicional.
Polos: Positivo 3/8" Negativo 5/16"

4334 Terminal de bateria chumbo
Terminal de chumbo, parafusos de aço galvanizado e porca em bronze, modelo tradicional.
Polos: Positivo 3/8" Negativo 5/16"

VENTILADOR
Giratório - 12V

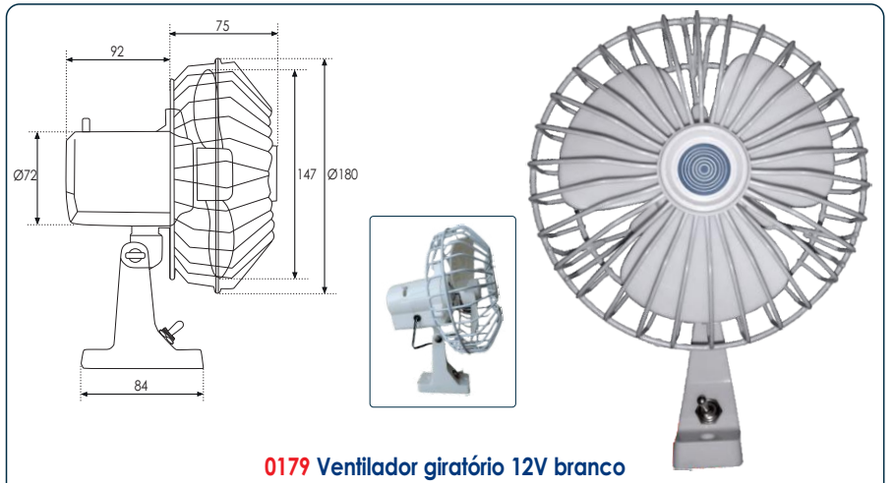

0179 Ventilador giratório 12V branco
Ventilador giratório marinizado, com 3 lâminas de 152 mm, pode ser utilizado na posição vertical ou horizontal, fixo ou com oscilação de 120 graus, 12V, 15W. **Dimensões:** 161 x 180 x 237 mm

TOMADA ELÉTRICA 12V
Simples - Duplo - Triplo

2039 Tomada 12V com base
Tomada de sobrepor 12V, em policarbonato, na cor branco. **Dimensões:** 80 x 65 x 43 mm

1419 Tomada 12V com acendedor
Em aço inox, com fios para instalação, tampa plástica, acendedor de cigarros e luz nas extremidades, 12V, 8A.

2040 Adaptador duplo 12V
Adaptador duplo, em policarbonato, na cor preto, para tomada 12V. Encaixe universal.

2193 Adaptador triplo 12V
Adaptador triplo para cabos 12V em policarbonato na cor preto. Encaixe articulado universal.

INTERRUPTOR
On-Off - 12V-24V

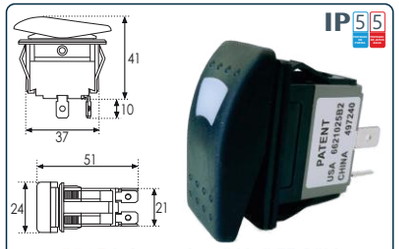

0845 Interruptor ON-OFF 12V
Interruptor liga-desliga, em plástico, terminais de conexão rápida, **3 polos** de 6 mm, com LED, 12V-25A.

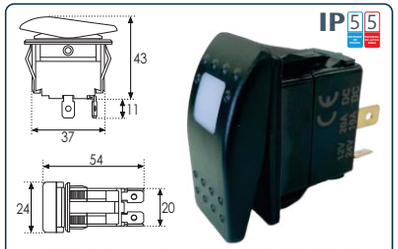

4336 Interruptor ON-OFF 12V-24V
Interruptor liga-desliga, em plástico, terminais de conexão rápida, **3 polos** de 6 mm, com LED, 12V-20A e 24V-10A .

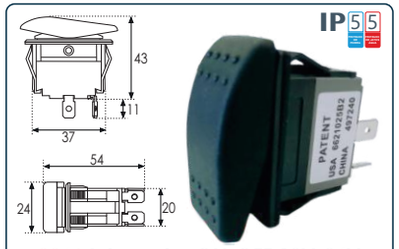

0846 Interruptor ON-OFF 12V-24V
Interruptor liga-desliga, em plástico, terminais de conexão rápida, **3 polos** de 6 mm, 12V-20A e 24V-10A .

INTERRUPTOR
Partida 12V

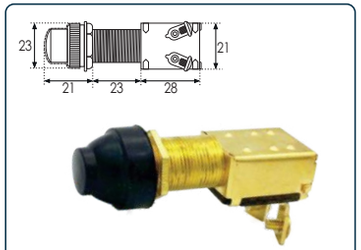

1149 Botão de partida 12V
Em latão, com tampa em silicone preto, resistente a água, com botão único de pressão, 12V-20A.

KIT 10 CHAVES
Universal

2175 Conjunto de chaves do interruptor
Cabo de segurança em espiral para uso em motores de popa e jet skis com 10 chaves variadas. Modelo Universal.

INTERRUPTOR
Pino - 12V-24V

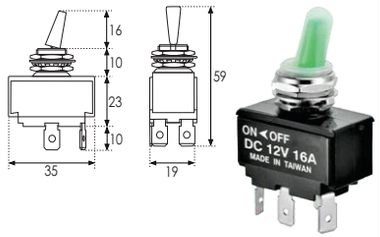

2657 Interruptor ON-OFF 12V-24V
Interruptor em baquelite, pino guia em policarbonato auto-iluminado, capa em silicone transparente, 12V-16A e 24V-10A.

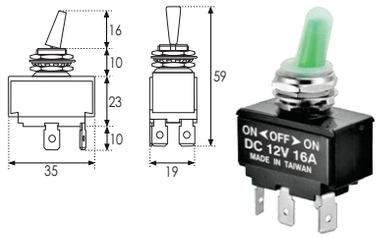

2870 Interruptor ON-OFF-ON 12V-24V
Interruptor em baquelite, pino guia em policarbonato auto-iluminado, capa em silicone transparente, 12V-16A e 24V-10A.

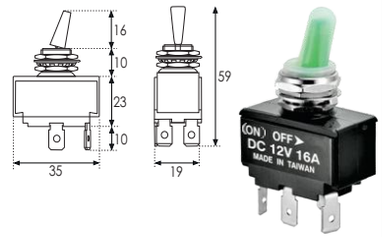

0238 Interruptor momentâneo 12V-24V
Interruptor em baquelite, pino guia em policarbonato auto-iluminado, capa em silicone transparente, 12V-16A e 24V-10A.

2658 Interruptor ON-OFF 12V-24V
Pino em aço inox, capa emborrachada, na cor preto, 12V-15A e 24V-10A.

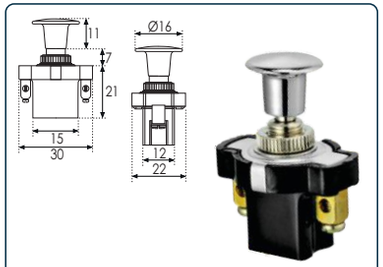

0824 Interruptor ON-OFF 12V
Botão interruptor on-off, puxe/empurre, em baquelite, 12V, 15A.

PAINEL BOMBA DE PORÃO 12V-24V

2797 Painel bomba de porão
Em plástico, cor preto, led verde, trabalha em dois modos, manual e automático, fusível incluso, 10A. Com sistema de proteção contra sobrecarga. Instalação vertical. 12V-24V. **Dimensões:** 60 x 100 mm

2798 Painel bomba de porão
Em plástico, cor branco, led verde, trabalha em dois modos, manual e automático, fusível incluso, 10A. Com sistema de proteção contra sobrecarga. Instalação vertical. 12V-24V. **Dimensões:** 60 x 100 mm

PAINEL VOLTÍMETRO 12V-24V

2795 Painel voltímetro
Medidor de voltagem, em plástico, cor preto, com iluminação LED, fusível incluso, 5A. Com sistema de proteção contra sobrecarga. Instalação vertical. 12V-24V. **Dimensões:** 60 x 100 mm

2796 Painel voltímetro
Medidor de voltagem, em plástico, cor branco, com iluminação LED, fusível incluso, 5A. Com sistema de proteção contra sobrecarga. Instalação vertical. 12V-24V. **Dimensões:** 60 x 100 mm

PAINEL USB 12V-24V

2793 Painel tomada USB
Painel USB, com 2 portas, na cor preto, com iluminação LED, fusível incluso, 5A. Sistema de proteção contra sobrecarga. Com capa de proteção. Instalação vertical. 12V-24V. **Dimensões:** 60 x 100 mm

2794 Painel tomada USB
Painel USB, com 2 portas, na cor branco, com iluminação LED, fusível incluso, 5A. Sistema de proteção contra sobrecarga. Com capa de proteção. Instalação vertical. 12V-24V. **Dimensões:** 60 x 100 mm

PAINEL FÊMEA 12V-24V

2791 Painel tomada fêmea 12V
Painel com tomada fêmea, na cor preto, fusível incluso, 15A. Sistema de proteção contra sobrecarga. Instalação vertical. 12V-24V. **Dimensões:** 60 x 100 mm

2792 Painel tomada fêmea 12V
Painel com tomada fêmea, na cor branco, fusível incluso, 15A. Sistema de proteção contra sobrecarga. Instalação vertical. 12V-24V. **Dimensões:** 60 x 100 mm

PAINEL ELÉTRICO Bomba de Porão

0178 Painel elétrico (bomba de porão) 12V
Chave seletora selada de 3 vias (on-off-on) com indicação de LED. Porta-fusíveis com fusível. DC 12V 5A. **Dimensões:** 90 x 50 x 45 mm

PAINEL ELÉTRICO 4 Botões - 12V

1 - 250V AC - 4A
1 - 250V AC - 6A
1 - 250V AC - 8A
1 - 250V AC - 10A

0843 Painel elétrico 4 botões 12V
Painel frontal em ABS, na cor preto, com 4 interruptores basculantes iluminados (LED), pré-cabeado com disjuntores rearmáveis, 12V. Com 28 adesivos de etiquetas variados estão incluídos. **Dimensões:** 110 x 100 x 45 mm

PAINEL ELÉTRICO 8 Botões - 12V

1 - 250V AC - 4A
2 - 250V AC - 5A
2 - 250V AC - 6A
2 - 250V AC - 8A
1 - 250V AC - 10A

0844 Painel elétrico 8 botões 12V
Painel frontal em ABS, na cor preto, com 8 interruptores basculantes iluminados (LED), pré-cabeado com disjuntores rearmáveis, 12V. Com 28 adesivos de etiquetas variados estão incluídos. **Dimensões:** 210 x 100 x 45 mm

PAINEL ELÉTRICO 3 Botões - 12V

6 - 250V AC - 10A

0386 Painel elétrico 3 botões 12V
Em alumínio na cor preto, 3 interruptores de 10A, com pinos emborrachados, possui LEDs e fusíveis independentes, para ser instalado na posição vertical, sistema de proteção contra sobrecarga, 12V. **Dimensões:** 102 x 100 mm

PAINEL ELÉTRICO 6 Botões - 12V

6 - 250V AC - 10A

0387 Painel elétrico 6 botões 12V
Em alumínio na cor preto, 6 interruptores de 10A, com pinos emborrachados, possui LEDs e fusíveis independentes, para ser instalado na posição vertical, sistema de proteção contra sobrecarga, 12V. **Dimensões:** 170 x 100 mm

6 - 250V AC - 10A

0984 Painel elétrico 6 botões 12V
Em alumínio na cor preto, 6 interruptores de 10A, com pinos emborrachados, possui LEDs e fusíveis independentes, para ser instalado na posição vertical, sistema de proteção contra sobrecarga, 12V. **Dimensões:** 167 x 116 mm

INTERRUPTOR
Bomba porão 12V-24V

3134 Botão bomba de porão
Para acionamento de bomba de porão, posição on-off-(mon), em plástico, cor preto, iluminação de **2 LEDs brancos**, **7 pinos**. 12V-20A e 24V-10A.

3651 Botão bomba de porão
Para acionamento de bomba de porão, posição on-off-(mon), em plástico, cor branco, iluminação de **2 LEDs brancos**, **7 pinos**. 12V-20A e 24V-10A.

INTERRUPTOR
Limpador 12V-24V

2773 Botão de limpador
Para acionamento do limpador de para-brisa, posição on-off, em plástico, cor preto, iluminação de **LED branco**, **3 pinos**. 12V-20A e 24V-10A.

2775 Botão de limpador
Para acionamento do limpador de para-brisa, posição on-off, em plástico, cor branco, iluminação de **LED branco**, **3 pinos**. 12V-20A e 24V-10A.

INTERRUPTOR
Iluminação 12V-24V

3135 Botão Triway
Para acionamento de iluminação em geral, sistema triway on-off-on, em plástico, cor preto, iluminação de **2 LEDs brancos**, **7 pinos**. 12V-20A e 24V-10A.

3652 Botão Triway
Para acionamento de iluminação em geral, sistema triway on-off-on, plástico, cor branco, iluminação de **2 LEDs brancos**, **7 pinos**. 12V-20A e 24V-10A.

INTERRUPTOR
Guincho 12V-24V

3132 Botão para guincho
Para acionamento de guincho, para liberação e recolhimento da âncora, posição (mom)-off-(mom), em plástico, cor preto, iluminação de **2 LEDs brancos**, **7 pinos**. 12V-20A e 24V-10A.

3649 Botão para guincho
Para acionamento de guincho, para liberação e recolhimento da âncora, posição (mom)-off-(mom), em plástico, cor branco, iluminação de **2 LEDs brancos**, **7 pinos**. 12V-20A e 24V-10A.

INTERRUPTOR
Buzina 12V-24V

2776 Botão de buzina
Para acionamento de buzina elétrica, posição (mom)-off, em plástico, cor preto, iluminação de **LED branco**, **3 pinos**. 12V-20A e 24V-10A.

2774 Botão de buzina
Para acionamento de buzina elétrica, posição (mom)-off, em plástico, cor branco, iluminação de **LED branco**, **3 pinos**. 12V-20A e 24V-10A.

INTERRUPTOR
Sobe-desce 12V-24V

3133 Botão Up - Down
Para acionamento de janelas, flaps, teto solar, posição (mom)-off-(mom), em plástico, cor preto, iluminação de **2 LEDs brancos**, **7 pinos**. 12V-20A e 24V-10A.

3650 Botão Up - Down
Para acionamento de janelas, flaps, teto solar, posição (mom)-off-(mom), plástico, cor branco, iluminação de **2 LEDs brancos**, **7 pinos**. 12V-20A e 24V-10A.

TOMADA USB
4.2A e 4.8A - 12V-24V

2741 Tomada USB 12V-24V - 4.2A
Tomada USB, em plástico na cor preto, com capa de proteção em borracha, 2 portas USB com carregamento rápido de 4,2A. LED azul.

3131 Tomada USB 12V-24V - 4.8A
Tomada USB, em plástico na cor preto, com capa de proteção em borracha, 2 portas USB com carregamento rápido de 4,2A. LED azul.

4883 Tomada USB e USB-C 12V-24V
Tomada USB e USB-C, em plástico na cor preto, com capa de proteção em borracha, 1 porta USB de carregamento rápido até 36W, 1 porta USB-C de carregamento rápido até 60W.

VOLTÍMETRO
12V-24V

2742 Voltímetro 30V
Voltímetro em plástico, na cor preto, com marcador digital, máximo 30V, com alarme de baixa tensão, 5-30V.
Dimensão: Ø37 mm **Corte:** Ø28 mm

PAINEL ELÉTRICO
12V-24V

3857 Painel tomada - USB - voltímetro
Painel em plástico, resistente à água, exceto o voltímetro, na cor preto, voltímetro 0-10A, tomada fêmea e tomada USB, com acabamento em borracha. Instalado na posição horizontal.
Dimensões painel: 151 x 42 mm **Corte:** 3 x Ø29 mm

TOMADA FÊMEA
12V e 12V-24V

2740 Tomada 12V-24V
Tomada fêmea 12V-20A e 24V-10A, plástico preto, com capa de proteção em borracha. **Dimensões:** Ø32 x 41 mm
Corte: Ø29 mm

0177 Tomada 12V
Tomada fêmea 12V-3A, plástico preto, com capa de proteção em borracha. Acompanha parafusos de fixação.
Dimensões: 57 x 33 x Ø27 x 39 mm

PAINEL ELÉTRICO
12V-24V

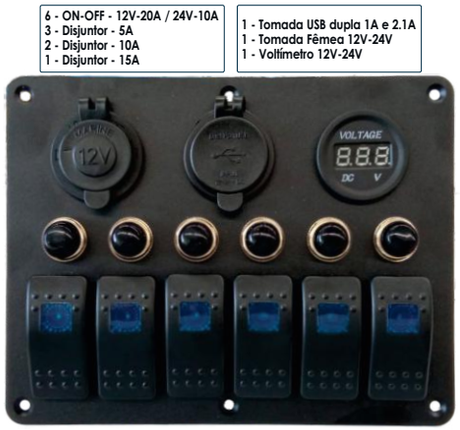

3856 Painel 6 botões - USB - voltímetro
Painel em alumínio, resistente à água, exceto o voltímetro, na cor preto, interruptores em policarbonato, com iluminação em LED azul, disjuntores de segurança, em borracha nitrílica e acabamento em aço inox. Instalado na posição horizontal. Acompanha parafusos de fixação e 100 adesivos indicadores diversos.
Dimensões painel: 180 x 110 mm **Corte:** 165 x 95 mm

INTERRUPTOR
On-Off 12V-24V

LED AZUL
2761 Botão ON-OFF
Interruptor, posição on-off, em plástico, cor preto, com **3 pinos**. 12V-20A e 24V-10A. 2 LEDs azul.

LED BRANCO
2767 Botão ON-OFF
Interruptor, posição on-off, em plástico, cor preto, com **3 pinos**. 12V-20A e 24V-10A. 2 LEDs branco indireto.

LED BRANCO
2753 Botão ON-OFF
Interruptor, posição on-off, em plástico, cor preto, com **3 pinos**. 12V-20A e 24V-10A. 1 LED branco.

LED VERMELHO
2749 Botão ON-OFF
Interruptor, posição on-off, em plástico, cor preto, com **3 pinos**. 12V-20A e 24V-10A. 1 LED vermelho.

2743 Botão ON-OFF
Interruptor, posição on-off, em plástico, cor preto, com **2 pinos**. 12V-20A e 24V-10A.

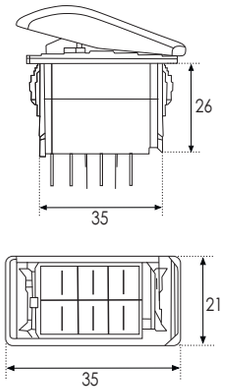

LED AZUL
2762 Botão ON-OFF
Interruptor, posição on-off, em plástico, cor branco, **3 pinos**. 12V-20A e 24V-10A. 2 LEDs azul.

LED BRANCO
2768 Botão ON-OFF
Interruptor, posição on-off, em plástico, cor branco, **3 pinos**. 12V-20A e 24V-10A. 2 LEDs branco indireto.

LED BRANCO
2754 Botão ON-OFF
Interruptor, posição on-off, em plástico, cor branco, **3 pinos**. 12V-20A e 24V-10A. 1 LED branco.

LED VERMELHO
2750 Botão ON-OFF
Interruptor, posição on-off, em plástico, cor branco, **3 pinos**. 12V-20A e 24V-10A. 1 LED vermelho.

2744 Botão ON-OFF
Interruptor, posição on-off, em plástico, cor branco, **2 pinos**. 12V-20A e 24V-10A.

INTERRUPTOR
On-Off-On 12V-24V

LED AZUL
2764 Botão ON-OFF-ON
Interruptor, on-off-on, em plástico, cor preto, com **4 pinos**. 12V-20A e 24V-10A. 2 LEDs azul.

LED BRANCO
2769 Botão ON-OFF-ON
Interruptor, on-off-on, em plástico, cor preto, com **4 pinos**. 12V-20A e 24V-10A. 2 LEDs branco indireto.

LED BRANCO
2759 Botão ON-OFF-ON
Interruptor, on-off-on, em plástico, cor preto, com **4 pinos**. 12V-20A e 24V-10A. 2 LEDs branco.

LED VERMELHO
2757 Botão ON-OFF-ON
Interruptor, on-off-on, em plástico, cor preto, com **4 pinos**. 12V-20A e 24V-10A. 2 LEDs vermelho.

2747 Botão ON-OFF-ON
Interruptor, on-off-on, em plástico, cor preto, com **3 pinos**. 12V-20A e 24V-10A.

LED AZUL
2765 Botão ON-OFF-ON
Interruptor, on-off-on, em plástico, cor branco, **4 pinos**. 12V-20A e 24V-10A. 2 LEDs azul.

LED BRANCO
2770 Botão ON-OFF-ON
Interruptor, on-off-on, em plástico, cor branco, **4 pinos**. 12V-20A e 24V-10A. 2 LEDs branco indireto.

LED BRANCO
2760 Botão ON-OFF-ON
Interruptor, on-off-on, em plástico, cor branco, **4 pinos**. 12V-20A e 24V-10A. 2 LEDs branco.

LED VERMELHO
2758 Botão ON-OFF-ON
Interruptor, on-off-on, em plástico, cor branco, **4 pinos**. 12V-20A e 24V-10A. 2 LEDs vermelho.

2748 Botão ON-OFF-ON
Interruptor, on-off-on, em plástico, cor branco, **3 pinos**. 12V-20A e 24V-10A.

INTERRUPTOR
Momentâneo 12V-24V

LED AZUL
2763 Botão momentâneo
Interruptor, momentâneo, em plástico, cor preto, com **3 pinos**. 12V-20A e 24V-10A. 2 LEDs azul.

LED BRANCO
2771 Botão momentâneo
Interruptor, momentâneo, em plástico, cor preto, com **3 pinos**. 12V-20A e 24V-10A. 2 LEDs branco indireto.

LED BRANCO
2755 Botão momentâneo
Interruptor, momentâneo, em plástico, cor preto, com **3 pinos**. 12V-20A e 24V-10A. 1 LED branco.

LED VERMELHO
2751 Botão momentâneo
Interruptor, momentâneo, em plástico, cor preto, com **3 pinos**. 12V-20A e 24V-10A. **1** LED vermelho.

2745 Botão momentâneo
Interruptor, momentâneo em plástico, cor preto, com **3 pinos**. 12V-20A e 24V-10A.

LED AZUL
2766 Botão momentâneo
Interruptor, momentâneo, em plástico, cor branco, **3 pinos**. 12V-20A e 24V-10A. 2 LEDs azul.

LED BRANCO
2772 Botão momentâneo
Interruptor, momentâneo, em plástico, cor branco, **3 pinos**. 12V-20A e 24V-10A. 2 LEDs branco indireto.

LED BRANCO
2756 Botão momentâneo
Interruptor, momentâneo, em plástico, cor branco, **3 pinos**. 12V-20A e 24V-10A. 1 LED branco.

LED VERMELHO
2752 Botão momentâneo
Interruptor, momentâneo, em plástico, cor branco, **3 pinos**. 12V-20A e 24V-10A. 1 LED vermelho.

2746 Botão momentâneo
Interruptor, momentâneo, em plástico, cor branco, **3 pinos**. 12V-20A e 24V-10A.

PAINEL ELÉTRICO
Preto 12V-24V

IP68

2 - 5A
1 - 10A
1 - 15A

2777 Painel elétrico 4 botões 12V-24V
Painel frontal em plástico, na cor preto, com 4 interruptores on-off, iluminados (LED) vermelho, pré-cabeado, disjuntores rearmáveis. Junta de silicone, 6 parafusos de inox e 40 adesivos de indicação variados.
Dimensões: 120 x 131 mm **Corte:** 93 x 104 mm

IP68

3 - 5A
2 - 10A
1 - 15A

2779 Painel elétrico 6 botões 12V-24V
Painel frontal em plástico, na cor preto, com 6 interruptores on-off, iluminados (LED) vermelho, pré-cabeado, disjuntores rearmáveis. Junta de silicone, 6 parafusos de inox e 40 adesivos de indicação variados.
Dimensões: 120 x 183 mm **Corte:** 93 x 160 mm

IP68

4 - 5A
2 - 10A
2 - 15A

2781 Painel elétrico 8 botões 12V-24V
Painel frontal em plástico, na cor preto, com 8 interruptores on-off, iluminados (LED) vermelho, pré-cabeado, disjuntores rearmáveis. Junta de silicone, 6 parafusos de inox e 40 adesivos de indicação variados.
Dimensões: 120 x 235 mm **Corte:** 93 x 210 mm

1 - 5A 1 - 10A 1 - 15A

IP68

2789 Painel elétrico 3 botões 12V-24V
Painel frontal em alumínio, na cor preto, com 3 interruptores on-off, iluminados (LED), pré-cabeado, fusível. Junta de silicone e 45 adesivos de indicação variados.
Dimensões: 96 x 114 mm
Corte: 72 x 86 mm

IP68

2 - 5A
1 - 10A
1 - 15A

2783 Painel elétrico 4 botões 12V-24V
Painel frontal em plástico, na cor preto, com 3 interruptores on-off e 1 momentâneo, iluminados (LED) verde, pré-cabeado, disjuntores rearmáveis. Junta de silicone, 4 parafusos de inox e 60 adesivos de indicação variados. **Dimensões:** 130 x 100 mm **Corte:** 107 x 82 mm

IP68

3 - 5A
2 - 10A
1 - 15A

2785 Painel elétrico 6 botões 12V-24V
Painel frontal em plástico, na cor preto, com 5 interruptores on-off e 1 momentâneo, iluminados (LED) verde, pré-cabeado, disjuntores rearmáveis. Junta de silicone, 4 parafusos de inox e 60 adesivos de indicação variados. **Dimensões:** 182 x 100 mm **Corte:** 160 x 82 mm

3 - 5A 2 - 10A 1 - 15A

IP68

2787 Painel elétrico 8 botões 12V-24V
Painel frontal em plástico, na cor preto, com 7 interruptores on-off e 1 momentâneo, iluminados (LED) verde, pré-cabeado, disjuntores rearmáveis. Junta de silicone, 4 parafusos de inox e 60 adesivos de indicação variados. **Dimensões:** 235 x 100 mm **Corte:** 212 x 82 mm

PAINEL ELÉTRICO
Branco 12V-24V

1 - 5A 1 - 10A 1 - 15A

IP68

2790 Painel elétrico 3 botões 12V-24V
Painel frontal em alumínio, na cor branco, com 3 interruptores on-off, iluminados (LED), pré-cabeado, fusível. Junta de silicone e 45 adesivos de indicação variados.
Dimensões: 96 x 114 mm
Corte: 72 x 86 mm

IP68

2 - 5A
1 - 10A
1 - 15A

2784 Painel elétrico 4 botões 12V-24V
Painel frontal em plástico, na cor branco, com 3 interruptores on-off e 1 momentâneo, iluminados (LED) verde, pré-cabeado, disjuntores rearmáveis. Junta de silicone, 4 parafusos de inox e 60 adesivos de indicação variados. **Dimensões:** 130 x 100 mm **Corte:** 107 x 82 mm

IP68

3 - 5A
2 - 10A
1 - 15A

2786 Painel elétrico 6 botões 12V-24V
Painel frontal em plástico, na cor branco, com 5 interruptores on-off e 1 momentâneo, iluminados (LED) verde, pré-cabeado, disjuntores rearmáveis. Junta de silicone, 4 parafusos de inox e 60 adesivos de indicação variados. **Dimensões:** 182 x 100 mm **Corte:** 160 x 82 mm

3 - 5A 2 - 10A 1 - 15A

IP68

2788 Painel elétrico 8 botões 12V-24V
Painel frontal em plástico, na cor branco, com 7 interruptores on-off e 1 momentâneo, iluminados (LED) verde, pré-cabeado, disjuntores rearmáveis. Junta de silicone, 4 parafusos de inox e 60 adesivos de indicação variados. **Dimensões:** 235 x 100 mm **Corte:** 212 x 82 mm

IP68

2 - 5A
1 - 10A
1 - 15A

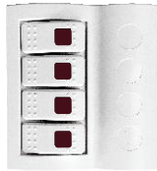

2778 Painel elétrico 4 botões 12V-24V
Painel frontal em plástico, na cor branco, com 4 interruptores on-off, iluminados (LED) vermelho, pré-cabeado, disjuntores rearmáveis. Junta de silicone, 6 parafusos de inox e 40 adesivos de indicação variados.
Dimensões: 120 x 131 mm **Corte:** 93 x 104 mm

IP68

3 - 5A
2 - 10A
1 - 15A

2780 Painel elétrico 6 botões 12V-24V
Painel frontal em plástico, na cor branco, com 6 interruptores On-Off, iluminados (LED) vermelho, pré-cabeado, disjuntores rearmáveis. Junta de silicone, 6 parafusos de inox e 40 adesivos de indicação variados.
Dimensões: 120 x 183 mm **Corte:** 93 x 160 mm

IP68

4 - 5A
2 - 10A
2 - 15A

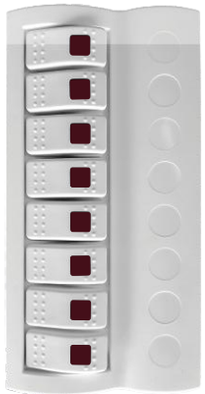

2782 Painel elétrico 8 botões 12V-24V
Painel frontal em plástico, na cor branco, com 8 interruptores on-off, iluminados (LED) vermelho, pré-cabeado, disjuntores rearmáveis. Junta de silicone, 6 parafusos de inox e 40 adesivos de indicação variados.
Dimensões: 120 x 183 mm **Corte:** 93 x 160 mm

PAINEL TOUCH SCREEN
6 Botões - 12V-24V

4397 Painel elétrico Touch 6 botões 12V-24V
Painel de tela sensível ao toque, revestido em borracha de silicone, na cor preto. Produto é composto por uma tela de toque capacitiva e uma caixa de controle de circuito de saída. Seu circuito de controle de conexão consiste em um cabo de transmissão VGA de 15 pinos. Com fita dupla face, e 45 adesivos de indicação variados, fixado por 4 parafusos em aço inox. Classificação do interruptor 10A, classificação do painel 40A, fiação elétrica UI1015. **Dimensões:** 80 x 100 mm **Corte:** 20 x 50 mm

PAINEL TOUCH SCREEN
8 Botões - 12V-24V

4398 Painel elétrico Touch 8 botões 12V-24V
Painel de tela sensível ao toque, revestido em borracha de silicone, na cor preto. Produto é composto por uma tela de toque capacitiva e uma caixa de controle de circuito de saída. Seu circuito de controle de conexão consiste em um cabo de transmissão VGA de 15 pinos. Com fita dupla face, e 45 adesivos de indicação variados, fixado por 4 parafusos em aço inox. Classificação do interruptor 10A, classificação do painel 40A, fiação elétrica UL1015. **Dimensões:** 80 x 130 mm **Corte:** 20 x 50 mm

INTERRUPTOR
LED Vermelho - 12V

4263 Botão Buzina 12V
Botão interruptor para acionamento de buzina, de alta corrente, em aço inox, Ø22 mm, acomapanha chicote posição momentâneo. 12V-18A.
LED vermelho.

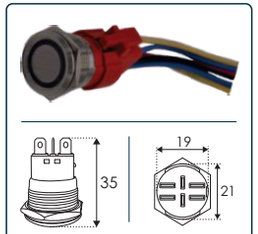

4262 Botão momentâneo 12V
Botão interruptor de alta corrente, em aço inox, Ø22 mm, acompanha chicote, posição momentâneo. 12V-18A.
LED vermelho.

4261 Botão ON-OFF 12V
Botão interruptor de alta corrente, em aço inox, Ø22 mm, acompanha chicote, posição on-off. 12V-18A.
LED vermelho.

INTERRUPTOR
LED Azul - 12V

4266 Botão Buzina 12V
Botão interruptor para acionamento de buzina, de alta corrente, em aço inox, Ø22 mm, acompanha chicote, posição momentâneo.12V-18A.
LED azul.

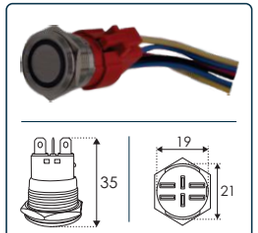

4265 Botão momentâneo 12V
Botão interruptor de alta corrente, em aço inox, Ø22 mm, acompanha chicote, posição momentâneo. 12V-18A.
LED azul.

4264 Botão ON-OFF 12V
Botão interruptor de alta corrente, em aço inox, Ø22 mm, acompanha chicote, posição on-off. 12V-18A.
LED azul.

PAINEL FUSÍVEL 12V
Bomba de Porão

1590 Painel protetor para bomba de porão
Fabricado em ABS, com grande durabilidade contra corrosão, resistente a raios UV, protege contra altas tensões nas bombas de porão e automático. Três modos de operação: automático, desligado e manual.

CONECTOR
Chicote 12V

4267 Conector 12V
Chicote com conector para interruptor de alta corrente.

EXAUSTOR
Shurflo - 3" e 4"

0094 Blower 12V Shurflo 3"
Montagem em linha, motor protegido, utilizado no porão e na ventilação do compartimento do motor, em nylon de alta resistência, saída de 75 mm.

1224 Blower 12V Shurflo 4"
Montagem em linha, motor protegido, utilizado no porão e na ventilação do compartimento do motor, em nylon de alta resistência, saída de 100 mm.

BLOWER
Caracol - 3" - 12V

0415 Blower caracol 12V 3"
Em plástico de alta resistência, com abertura de exaustão de 3", para utilização em embarcações de médio e grande porte. 12V.

2414 Blower caracol 12V 3" - TMC
Em plástico de alta resistência, com abertura de exaustão de 3", ideal para utilização em embarcações de médio e grande porte. 12V.

CARREGADOR INVERSOR

xantrex™

Smart choice for power™

INVERSOR XPOWER
1000W - 1500W - 3000W - 5000W - 12V-110V

2540 Inversor XPOWER 1000W 12V-110V

Capacidade de pico: 2000W
Máx. poder continuo: 1000W
Tensão de saída CA: 115V +- 5V
Frequência de saída CA: 60 Hz +- 1 Hz
Onda de saída CA: Senoidal modificada
Sem unidade corrente de carga: < 0,3 A DC
Faixa tensão de entrada: 10,5 - 15,5 VCC
Faixa temperatura operacional: 0 - 40° C
Dimensões: 71 x 150 x 312 mm
Eficiência ideal: 90%
Tomadas AC: 2
Peso: 2,9 kg

CERTIFICADO CSA C22.2 NO. 107.1-01 UL 458 SENOIDAL MODIFICADA

2541 Inversor XPOWER 1500W 12V-110V

Capacidade de pico: 3000W
Máx. poder continuo: 1500W
Tensão de saída CA: 115V +- 5V
Frequência de saída CA: 60 Hz +- 1 Hz
Onda de saída CA: Senoidal modificada
Sem unidade corrente de carga: < 0,3 A DC
Faixa tensão de entrada: 10,5 - 15,5 VCC
Faixa temperatura operacional: 0 - 40° C
Dimensões: 76 x 150 x 381 mm
Eficiência ideal: 90%
Tomadas AC: 2
Peso: 4,5 kg

CERTIFICADO CSA C22.2 NO. 107.1-01 UL 458 SENOIDAL MODIFICADA

2542 Inversor XPOWER 3000W 12V-110V

Capacidade de pico: 5000W
Máx. poder continuo: 3000W
Tensão de saída CA: 115V +- 5V
Frequência de saída CA: 60 Hz +- 1 Hz
Onda de saída CA: Senoidal modificada
Sem unidade corrente de carga: < 0,6 A DC
Faixa tensão de entrada: 10,5 - 15,5 VCC
Faixa temperatura operacional: 0 - 40° C
Dimensões: 109 x 241 x 470 mm
Eficiência ideal: 90%
Tomadas AC: 2
Peso: 5,9 kg

CERTIFICADO CSA C22.2 NO. 107.1-01 UL 458 SENOIDAL MODIFICADA

4661 Inversor XPOWER 5000W 12V-110V

Capacidade de pico: 10000W
Máx. poder continuo: 4000W
Tensão de saída CA: 115V +- 5V
Frequência de saída CA: 60 Hz +- 1 Hz
Onda de saída CA: Senoidal modificada
Sem unidade corrente de carga: < 0,6 A DC
Faixa tensão de entrada: 10,5 - 15,5 VCC
Faixa temperatura operacional: 0 - 40° C
Dimensões: 157 x 203 x 469 mm
Eficiência ideal: 90%
Tomadas AC: 4
Peso: 10,9 kg

CERTIFICADO CSA C22.2 NO. 107.1-01 UL 458 SENOIDAL MODIFICADA

Os inversores XPower se conectam facilmente a baterias de 12V, para fornecer energia CA para uma variedade de aplicações médias a pesadas. Projetados para fácil instalação e operação, os inversores XPower fornecem uma fonte confiável de energia para operar eletrodomésticos, eletrônicos de consumo, sistemas de entretenimento, ferramentas elétricas, equipamentos de escritório e muito mais. Eles também são adequados para pequenos empreiteiros que precisam operar ferramentas elétricas portáteis de sua van ou caminhonete. Todos os modelos atendem aos rigorosos requisitos regulamentares UL458.

INVERSOR PRO XM
1000W - 1800W - 12V-110V

2543 Inversor PRO XM1000W 12V-110V

Capacidade de pico: 2000W
Máx. poder continuo: 1000W
Corrente contínua de saída: 8,3A
Tensão de saída CA: 115V +- 10V
Frequência de saída CA: 60 Hz +- 1 Hz
Onda de saída CA: Senoidal modificada
Eficiência ideal: 88%
Sem consumo de energia de carga: < 6W
Consumo de energia de espera: < 2W
Faixa tensão de entrada: 11,0 - 15,5 VCC
Classificação relé de transferência: 25A
Faixa temperatura operacional: 0 - 40° C
Tomadas AC: 2
Fusível CC recomendado: 150A
Dimensões: 103 x 211 x 329 mm
Peso: 3,6 kg

CERTIFICADO CSA C22.2 NO. 107.1-01 UL 458 SENOIDAL MODIFICADA

2544 Inversor PRO XM1800W 12V-110V

Capacidade de pico: 3600W
Máx. poder continuo: 1800W
Corrente contínua de saída: 15A
Tensão de saída CA: 115V +- 10V
Frequência de saída CA: 60 Hz +- 1 Hz
Onda de saída CA: Senoidal modificada
Eficiência ideal: 88%
Sem consumo de energia de carga: < 6W
Consumo de energia de espera: < 2W
Faixa tensão de entrada: 11,0 - 15,5 VCC
Classificação relé de transferência: 25A
Faixa temperatura operacional: 0 - 40° C
Tomadas AC: 2
Fusível CC recomendado: 250A
Dimensões: 103 x 211 x 393 mm
Peso: 7,5 kg

CERTIFICADO CSA C22.2 NO. 107.1-01 UL 458 SENOIDAL MODIFICADA

Ambos os modelos de 1000W e 1800W são projetados para condições exigentes de RV e marinhas. Atendem aos regulamentos FCC Classe B, para eliminar o potencial de interferência com outros eletrônicos, enquanto a certificação UL458 significa que eles atendem aos rigorosos padrões de segurança marítima e de RV. Para serem montados horizontalmente ou verticalmente, esses inversores podem ser facilmente instalados para caber em qualquer compartimento.

INVERSOR PROSINE
1000i - 1800i - 12V-230V

2545 Inversor PROSINE 1000i 12V INVERTER

EN 50178:1997 - EMC A 2004/104/EC
EN 61000-6-1:2007 e EN61000-6-3:2007
ONDA SENOIDAL PURA

Capacidade de pico: 1500W
Máx. poder continuo: 1000W
Corrente pico de saída: 11A
Voltagem de saída CA: 230V Corrente alternada
Frequência de saída CA: 50 Hz +- 0,05 Hz
Onda de saída CA: Senoidal pura <3% THD
Eficiência ideal: 90%
Consumo de energia sem carga: < 1,5W
Consumo de energia de espera: < 22W
Faixa tensão de entrada: 10 - 16V Corrente direta
Classificação relé de transferência: 15A
Faixa temperatura operacional: 0 - 60° C
Fusível CC recomendado: 150A - 175A
Dimensões: 115 x 280 x 390 mm **Peso:** 6,5 kg

12V ⎓, 180A
230 ∼, 50Hz

2546 Inversor PROSINE 1800i 12V INVERTER

EN 50178:1997 - EMC A 2004/104/EC
EN 61000-6-1:2007 e EN61000-6-3:2007
ONDA SENOIDAL PURA

Capacidade de pico: 2900W
Máx. poder continuo: 1800W
Corrente pico de saída: 20A
Tensão de saída CA: 120/230V Corrente alternada
Frequência de saída CA: 50 Hz +- 0,05 Hz
Onda de saída CA: Senoidal pura <3% THD
Eficiência ideal: 90%
Consumo de energia sem carga: < 1,5W
Consumo de energia de espera: < 22W
Faixa tensão de entrada: 10 - 16V Corrente direta
Classificação relé de transferência: 15A
Faixa temperatura operacional: 0 - 60° C
Fusível CC recomendado: 225A - 300A
Dimensões: 115 x 280 x 390 mm **Peso:** 7,5 kg

12V ⎓, 180A
230 ∼, 50Hz

Oferecendo saída de onda senoidal verdadeira de qualidade superior, os inversores autônomos PROsine 1000i e 1800i são ideais para sistemas elétricos que já possuem um carregador de bateria multi-estágio de qualidade. Projetado para aplicações recreativas e industriais, sua saída de energia CA de 230V e 50 Hz é capaz de lidar com cargas CA pesadas e menores. Os inversores PROsine incluem um painel de display LCD retro-iluminado, que pode ser montado remotamente. Marca CE - Diretiva de Baixa Tensão 2006/95/EC (EN 50178:1997) Diretiva EMC 2004/108/EC (EN 61000-6-1:2007 e EN 61000-6-3:2007). Diretiva EMC Automotiva 2004/104/EC conforme alterada por 2005/83/EC.

CARREGADOR DE BATERIA
TRUEcharge2 - 12V - 20A-40A-60A

2533 Carregador de bateria TRUEcharge2 20A-12V

Corrente de saída (nominal): 20A
Conexões de saída DC: 3
T. S. Carregar: 14,2 – 15,5 Vdc
T. S. Flutuador: 13,4 – 13,8 Vcc
T. S. Equalizar: 16 Vdc
Tensão de entrada CA: 90 - 265 Vac, 47 - 63 Hz 120 Vac, 230 Vac, 240 Vac nominal
Comp. temperatura: 3 configurações
Eficiência do carregador: > 80%
Tipo de Bateria: Gel, Inundado, AGM, Pb-Ca
Mín. banco de baterias: 40 Ah
Temp. operação: 0 - 60°C
Temp. armazenamento: -40 - 80°C
Conexão bateria: 3 positivo, 1 negativo
Dimensões: 70 x 170 x 250 mm **Peso:** 2,2 kg

IP32

2534 Carregador de bateria TRUEcharge2 40A-12V

Corrente de saída (nominal): 40A
Conexões de saída DC: 3
T. S. Carregar: 14,2 – 15,5 Vdc
T. S. Flutuador: 13,4 – 13,8 Vcc
T. S. Equalizar: 16 Vdc
Tensão de entrada CA: 90 - 265 Vac, 47-63 Hz 120 Vac, 230 Vac, 240 Vac nominal
Comp. temperatura: 3 configurações
Eficiência do carregador: > 80%
Tipo de Bateria: Gel, Inundado, AGM, Pb-Ca
Mín. banco de baterias: 80Ah
Temp. operação: 0 - 60°C
Temp. armazenamento: -40 - 80°C
Conexão bateria: 3 positivo, 1 negativo
Dimensões: 70 x 170 x 250 mm **Peso:** 2,2 kg

IP32

2535 Carregador de bateria TRUEcharge2 60A-12V

Corrente de saída (nominal): 60A
Conexões de saída DC: 3
T. S. Carregar: 14,2 – 15,5 Vdc
T. S. Flutuador: 13,4 – 13,8 Vcc
T. S. Equalizar: 16 Vdc
Tensão de entrada CA: 90 - 265 Vac, 47-63 Hz 120 Vac, 230 Vac, 240 Vac nominal
Comp. temperatura: 3 configurações
Eficiência do carregador: > 80%
Tipo de Bateria: Gel, Inundado, AGM, Pb-Ca
Mín. banco de baterias: 120Ah
Temp. operação: 0 - 60°C
Temp. armazenamento: -40 - 80°C
Conexão bateria: 3 positivo, 1 negativo
Dimensões: 90 x 170 x 340 mm **Peso:** 4,5 kg

IP32

Os carregadores TRUEcharge2 lideram a indústria com um design ultra-compacto e compacto. Além de atender aos padrões regulatórios e de segurança globais, os carregadores de bateria TRUEcharge2 apresentam baixa interferência elétrica e carregamento multi-estágio eficiente e com fator de potência corrigido. Graças às suas características inerentes de design à prova de gotejamento, os carregadores TRUEcharge2 podem ser montados em várias posições. Projetado para aplicações recreativas e comerciais em todo o mundo. Tela de fácil leitura, modelos 20-40 e 60A 12V. Cada modelo vem com proteção integrada contra surtos e picos na linha de alimentação CA.

INVERSOR-CARREGADOR FREEDOM HF
1000W - 1800W - 12V-110V

2536 Inversor/carregador HF1000 12V-110V

Carregador de bateria HF 1000
Taxa de carga: 20A
Faixa de tensão entrada CA: 90 - 130 Vac
Relé de transferência CA: 30A
Tensão da bateria (nominal): 12 Vdc
Tensão de operação: 10,5 – 15,5 Vcc
Corte bateria (baixo/alto): 10,5 Vdc / 11,8 Vdc
Entrada CA (carga máx.): 5 Aac
Conf. padrão tensão carga em massa: 14,2 Vdc
Conf. tensão carga flutuante padrão: 13,5 Vdc
Saídas de carga da bateria: 1
Controle de carga: 3 estágios
Equalização: Não
Carregamento interno sensível à temperatura: Sim

IP32

Inversor HF 1000
Potência de saída (contínua): 1000 W
Tensão de saída CA: 115 +/-10 Vrms
Onda de saída CA: Senoidal modificada
Temperatura operacional: 0°C a 40°C
Controles opcionais: Visor destacável
Dimensões: 106 x 241 x 393 mm
Potência de pico: 2000W
Frequência de saída CA: 60Hz
Eficiência ideal: > 80%
Potência entrada s/carga: < 10 W
Eficiência máxima: > 87%
Peso: 4,5 kg

2537 Inversor/carregador HF1800 12V-110V

Carregador de bateria HF 1800
Taxa de carga: 40A
Faixa de tensão entrada CA: 90 - 130 Vac
Relé de transferência CA: 30A
Tensão da bateria (nominal): 12 Vdc
Tensão de operação: 10,5 – 15,5 Vcc
Corte bateria (baixo/alto): 10,5 Vdc / 11,8 Vdc
Entrada CA (carga máx.): 7,5 Aac
Conf. padrão tensão carga em massa: 14,2 Vdc
Conf. tensão carga flutuante padrão: 13,5 Vdc
Saídas de carga da bateria: 1
Controle de carga: 3 estágios
Equalização: Não
Carregamento interno sensível à temperatura: Sim

IP32

Inversor HF 1800
Potência de saída (contínua): 1800 W
Tensão de saída CA: 115 +/-10 Vrms
Onda de saída CA: Senoidal modificada
Temperatura operacional: 0°C a 40°C
Controles opcionais: Visor destacável
Dimensões: 106 x 241 x 393 mm
Potência de pico: 3600W
Frequência de saída CA: 60Hz
Eficiência ideal: > 80%
Potência entrada s/carga: < 10 W
Eficiência máxima: > 87%
Peso: 5,8 kg

A nova geração Freedom HF está equipada com terminais CA de conexão rápida e capacidade de bloqueio de ignição. O inversor/carregador Freedom HF é um dos menores, mais leves inversores/carregadores atualmente, apresenta saída de onda senoidal modificada e é projetado para operar sistemas de entretenimento e pequenos eletrodomésticos em barcos, trailers e caminhões. O Freedom HF está disponível em dois modelos: 1000W com um carregador de 20A e 1800W com um carregador de 40A.

INVERSOR-CARREGADOR
FREEDOM XC - 2000W - 120V

4894 Inversor/carregador FREEDOM XC2000 120V 80A

Carregador de bateria XC2000
Tensão mínima para carregamento: 0 Vdc
Tensão máxima de saída CC: 18 Vdc
Corrente de saída CC configurável: 5 - 80 A
Corrente máxima de entrada AC: 5.6 A
Faixa de tensão CA de entrada: 85 - 140V
Faixa de tensão de CA em não operação: até 24V
Fator de potência na taxa de carga completa: > 98%
Tensão da bateria (nominal): 12 Vdc
Onda de saída: Senoidal pura
Taxa de carga: 80A

CLASSE B
CSA 107.1 UL 458
ONDA SENOIDAL PURA

Inversor XC2000
Potência de saída (contínua): 2000W
Corrente de saída CA (contínua): 8.7A
Voltagem de saída: 108/110/120V
Tensão CC de entrada: 10 - 17 Vcc
Eficiência ideal: 90%
Dimensões: 100 x 305 x 370 mm
Potência de pico: 4000W
Frequência configurável: 50Hz ou 60Hz
Onda de saída CA: Senoidal pura
Peso: 7,5 kg

Inversor/carregador Freedom XC 2000 120V, oferece uma potência de saída contínua de 2000W, com onda senoidal pura. Este é uma solução versátil para fornecer energia de alta qualidade e eficazmente carregar baterias em várias aplicações.

INVERSOR-CARREGADOR FREEDOM SW
2000W - 3000W - 12V-120V

2538 Inversor/carregador FREEDOM SW2000 12V-120V 100A

Carregador de Bateria SW2000
Taxa de carga: 100A
Voltagem de saída: 12 Vdc
Faixa de tensão entrada CA: 85 - 140 Vac
Faixa de tensão saída: 3 - 16 Vcc
Faixa de Entrada CC: 10 - 16 Vcc
Corrente de Entrada: 15,8Acc
Carga de bateria morta: >5 Vcc
Controle de carga: 3 estágios
Sensor de bateria remoto: Sim
Eficiência óptima: >85%
Tensão da bateria (nominal): 12 Vdc

CLASSE B
CSA 107.1 UL 458 e UL1236
ONDA SENOIDAL PURA

Inversor SW2000
Potência de saída (contínua): 2000W
Corrente de saída pico: 55A
Voltagem de saída: 120 Vac
Tensão CC de entrada: 10 - 16 Vcc
Eficiência ideal: 90%
Dimensões: 197 x 343 x 387 mm
Potência de pico: 4000W
Frequência de saída CA: 60Hz +/- 0,2 Hz
Onda de saída CA: Senoidal pura
Consumo sem carga: 3 Adc
Conexões CA (entrada/saída): Monofásico
Peso: 27,5 kg

2539 Inversor/carregador FREEDOM SW3000 12V-120V 150A

Carregador de bateria SW3000
Taxa de carga: 150A
Voltagem de saída: 12 Vdc
Faixa de tensão entrada CA: 85 - 140 Vac
Faixa de tensão saída: 3 - 16 Vcc
Faixa de Entrada CC: 10 - 16 Vcc
Corrente de Entrada: 22Acc
Carga de bateria morta: >5 Vcc
Controle de carga: 3 estágios
Sensor de bateria remoto: Sim
Eficiência óptima: >85%
Tensão da bateria (nominal): 12 Vdc

CLASSE B
UL 458-CSA-ABYC-FCC
ONDA SENOIDAL PURA

Inversor SW3000
Potência de saída (contínua): 3000W
Corrente de saída AC: 75A
Voltagem de saída: 120 Vac
Tensão CC de entrada: 10 - 16 Vcc
Eficiência ideal: 90%
Dimensões: 197 x 343 x 387 mm
Potência de pico: 6000W
Frequência de saída CA: 60Hz +/- 0,2 Hz
Onda de saída CA: Senoidal pura
Consumo sem carga: 3 Adc
Conexões CA (entrada/saída): Dividida/dupla
Peso: 27,5 kg

Os modelos de 2000W e 3000W de segunda geração foi redesenhado para incluir muitos recursos encontrados em sua contraparte de alta potência. Um aprimoramento de recurso principal é o 'Modo de Suporte do Gerador, que permite que o Freedom SW complemente um gerador quando as cargas CA excedem as do gerador capacidade. Também apresentam tempo aprimorado de transferência de CA/detecção de entrada de CA.

BOMBA ELÉTRICA

PENTAIR
SHURFLO®

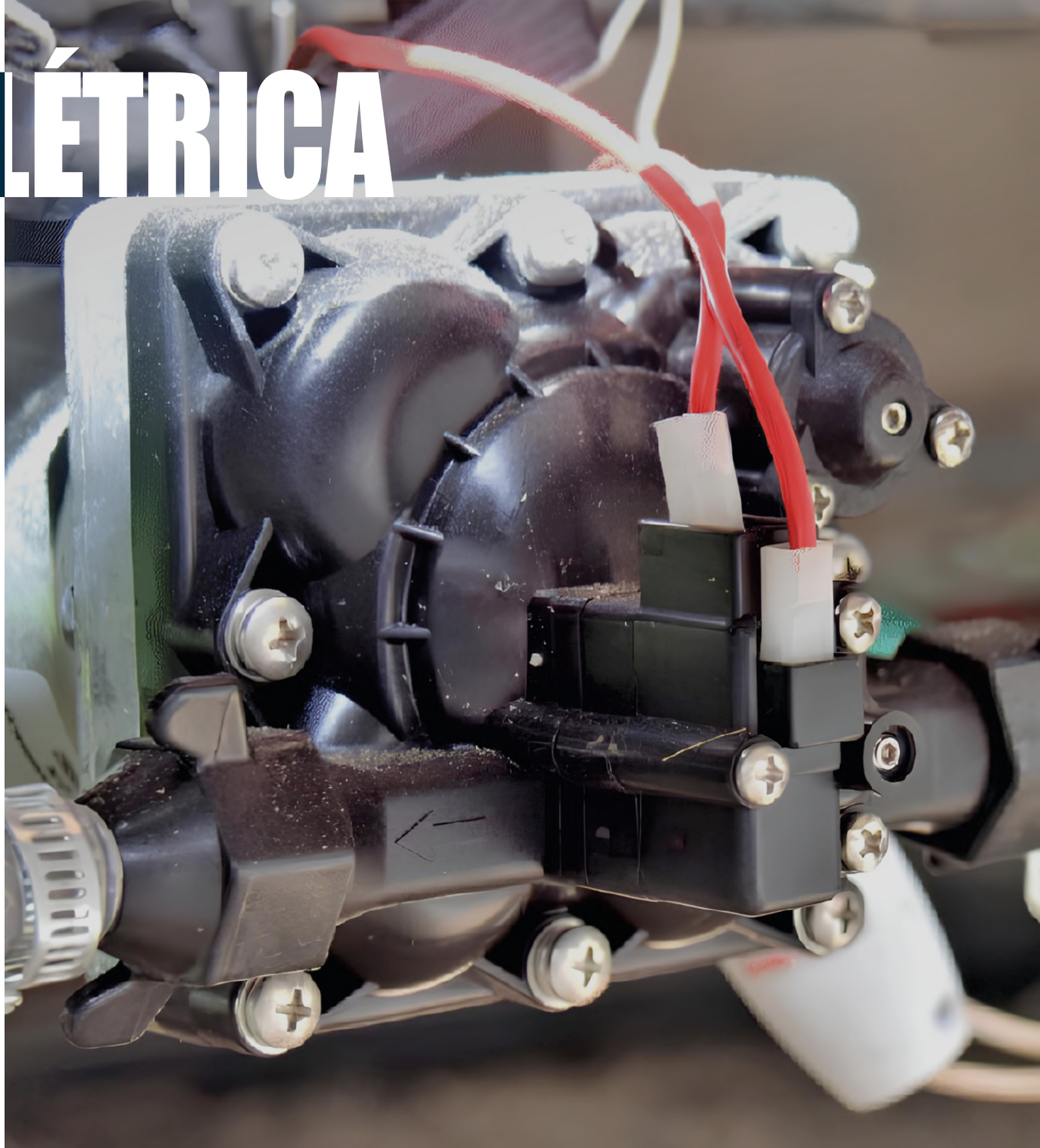

PENTAIR
SHURFLO®

As bombas SHURFLO são construídas para o ambiente marinho severo. Submersível e avaliado para trabalho continuo, as bombas de porão Shurflo estão equipadas com o recurso contra bolsas de ar para garantir um ótimo desempenho e são construídas com uma carcaça de nylon de alta densidade. Projetada com os melhores componentes que continuam a melhorar o padrão de qualidade, as bombas de porão tem desempenho e confiabilidade incomparáveis.

BOMBA DE PORÃO SUBMERSÍVEL
380GPH - 500GPH - 700GPH - 1000GPH - 1500GPH - 2000GPH - 12V

GPH 380 | LITROS 1.438 | AMP 1.7 | VOLT 12 | SAÍDA 3/4"
12 Volts
ISO 8849 BOMBA DE ÁGUA OP. ELETRÔNICA

0445 Bomba de porão 380GPH 12V
Bomba de porão 380GPH (1.438 l/h), carcaça de nylon. Dispositivo único 12VCC, 1.7A. Com fio estanhado de 3' (90 cm), para instalações abaixo da linha de água. Serviço contínuo, saída em 3/4" (19 mm). **Dimensões:** 114 x 95 mm

GPH 500 | LITROS 1.893 | AMP 1.8 | VOLT 12 | SAÍDA 3/4"
12 Volts
ISO 8849 BOMBA DE ÁGUA OP. ELETRÔNICA

1098 Bomba de porão 500GPH 12V
Bomba de porão 500GPH (1.893 l/h), carcaça de nylon. Dispositivo único 12VCC, 1.8A. Com fio estanhado de 3' (90 cm), para instalações abaixo da linha de água. Serviço contínuo, saída em 3/4" (19 mm). **Dimensões:** 114 x 95 mm

GPH 700 | LITROS 2.650 | AMP 3.2 | VOLT 12 | SAÍDA 3/4"
12 Volts
ISO 8849 BOMBA DE ÁGUA OP. ELETRÔNICA

1471 Bomba de porão 700GPH 12V
Bomba de porão 700GPH (2.650 l/h), carcaça de nylon. Dispositivo único 12VCC, 3.2A. Com fio estanhado de 3' (90 cm), para instalações abaixo da linha de água. Serviço contínuo, saída em 3/4" (19 mm). **Dimensões:** 114 x 95 mm

BOMBA DE PORÃO
2000GPH - 24V

GPH 2000 | LITROS 7.569 | AMP 5 | VOLT 24 | SAÍDA 1-1/8"
24 Volts
ISO 8849 BOMBA DE ÁGUA OP. ELETRÔNICA

1473 Bomba de porão 2000GPH 24V
Bomba de porão submersível de 2000GPH (7.569l/h), carcaça de nylon. Dispositivo único 24VCC, 5A. Com fio estanhado de 6' (1,8m), bloqueio anti-ar, sistema exclusivo de refrigeração do motor, para instalação abaixo da linha de água. Serviço contínuo, saída em 1-1/8" (29mm). **Dimensões: 184 x 160mm**

GPH 1000 | LITROS 3.785 | AMP 3.2 | VOLT 12 | SAÍDA 1-1/8"
12 Volts
ISO 8849 BOMBA DE ÁGUA OP. ELETRÔNICA

1099 Bomba de porão 1000GPH 12V
Bomba de porão 1000GPH (3.785 l/h), carcaça de nylon. Dispositivo único 12VCC, 3.2A. Com fio estanhado de 3' (90 cm), para instalações abaixo da linha de água. Serviço contínuo, saída em 1-1/8" (29 mm).
Dimensões: 114 x 95 mm

GPH 1500 | LITROS 5.678 | AMP 8 | VOLT 12 | SAÍDA 1-1/8"
12 Volts
ISO 8849 BOMBA DE ÁGUA OP. ELETRÔNICA

1100 Bomba de porão 1500GPH 12V
Bomba de porão submersível de1500GPH (5.678 l/h), carcaça de nylon. Dispositivo único 12VCC, 8A. Com fio estanhado de 6' (1,8 m), bloqueio anti-ar, sistema exclusivo de refrigeração do motor ,para instalação abaixo da linha de água. Serviço contínuo, saída em 1-1/8" (29 mm). **Dimensões:** 184 x 160 mm

GPH 2000 | LITROS 7.569 | AMP 10 | VOLT 12 | SAÍDA 1-1/8"
12 Volts
ISO 8849 BOMBA DE ÁGUA OP. ELETRÔNICA

1567 Bomba de porão 2000GPH 12V
Bomba de porão submersível de 2000GPH (7.569 l/h), carcaça de nylon. Dispositivo único 12VCC, 10A. Com fio estanhado de 6' (1,8 m), bloqueio anti-ar, sistema exclusivo de refrigeração do motor ,para instalação abaixo da linha de água. Serviço contínuo, saída em 1-1/8" (29 mm). **Dimensões:** 184 x 160 mm

BOMBA VIVEIRO
500GPH - 800GPH - 2000GPH - 12V

GPH 500 | LITROS 1893 | PSI NA | PONTOS 2 | AMP 1.75 | VOLT 12
12 Volts
ISO 8846 DISPOSITIVO ELÉTRICO

1466 Bomba viveiro 500GPH 12V
Capacidade de 500GPH(1.893 l/h), em PVC, 12V, 1.75A. Com entrada e saída em 3/4". Utilizada em poços vivos de pesca esportiva, e com 2ª saída para bomba de lavagem. Motor protegido do contato com água. **Dimensões:** 125 x 200 mm

GPH 800 | LITROS 3028 | PSI NA | PONTOS 2 | AMP 3.5 | VOLT 12
12 Volts
ISO 8846 DISPOSITIVO ELÉTRICO

0870 Bomba viveiro 800GPH 12V
Capacidade de 800GPH(3.028 l/h), em PVC, 12V, 3.5A. Com entrada e saída em 3/4". Utilizada em poços vivos de pesca esportiva, e com 2ª saída para bomba de lavagem. Motor protegido do contato com água. **Dimensões:** 125 x 200 mm

GPH 2000 | LITROS 7.569 | AMP 10 | VOLT 12 | SAÍDA 1-1/8"
12 Volts
ISO 8846 DISPOSITIVO ELÉTRICO
ISO 8849 BOMBA DE ÁGUA OP. ELETRÔNICA

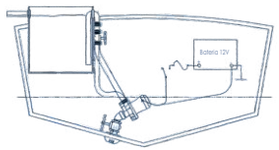

1472 Bomba viveiro 2000GPH 12V
Bomba submersível, para captação de água direta do mar, para circulação em viveiro de isca viva. Em nylon. Capacidade de 2000GPH(7.569 l/h), motor refrigerado a água, anti-eclusa, 12V, 10A. Entrada de 1" e saída em 1-1/8". Motor protegido do contato com água.
Dimensões: 165 x 95 mm

AUTOMÁTICO
Eletrônico - 12V-24V

ISO 8846 DISPOSITIVO ELÉTRICO

2406 Automático 12V-24V
Interruptor de bóia, automático, para acionamento da bomba de porão,12V/12A - 24V/6A. Em ABS, com fio estanhado de 3' e ignição protegida. **Peso:** 180 g
Dimensões: 112 x 92 x 32 mm

ISO 8846 DISPOSITIVO ELÉTRICO

2407 Automático 12V-24V com capa
Interruptor de bóia, automático, para acionamento da bomba de porão,12V/12A - 24V/6A. Em ABS, com fio estanhado de 3', ignição protegida e capa de proteção contra resíduos. **Peso:** 270 g
Dimensões: 130 x 102 x 71 mm

MACERADOR
13GPM - 12V - 24V

GPM	13
LITROS	49
PSI	NA
PONTOS	1
AMP	17
VOLT	12

12 Volts

1467 Macerador 13 GPM 12V
Maceraor de13GPM (49 l/min), evacuação de resíduos desempenho. Incorpora um motor de alta qualidade, carcaça blindada, protegido termicamente. Rotor premium, entrada 1-1/2" e saída 1". 12V, 17A. CE para uso marítimo/terrestre. **Dimensões:** 269 x 125 x 97 mm

GPM	13
LITROS	49
PSI	NA
PONTOS	1
AMP	9
VOLT	24

24 Volts

1468 Macerador 13 GPM 24V
Maceraor de13GPM (49 l/min), evacuação de resíduos desempenho. Incorpora um motor de alta qualidade, carcaça blindada, protegido termicamente. Rotor premium, entrada 1-1/2" e saída 1". 24V, 9A. CE para uso marítimo/terrestre. **Dimensões:** 269 x 125 x 97 mm

INDUSTRIAL E AGRICOLA
1.8GPM - 3.5GPM - 12V

GPM	1.8
LITROS	6,8
PSI	60
PONTOS	1
AMP	7
VOLT	12

12 Volts

2409 Bomba 12V 1.8 GPM - 60PSI
Bomba de diafragma de Santopreme e válvula de Viton, Série 8000 é a bomba industrial e agrícola mais utilizada. Com válvulas de formato esférico e interruptor automático de demanda, oferece operação e escorva consistentes e confiáveis, até 1.8 GPM (6,8 l/min). Resistente a vários tipos de materiais químicos. Pode ser montados em qualquer posição, e de fácil manutenção. Dispositivo único 12VCC, 7A e pressão de 60PSI. Autoescorvante até 8 pés verticais. Projetado para pulverização e transferência de fluidos, para entrega de água de propósito geral, inclusive em painel solar. Pode funcionar à seco, sem danos, saída e entrada 1/2".

GPM	3.5
LITROS	13,2
PSI	45
PONTOS	1
AMP	10
VOLT	12

12 Volts

2408 Bomba 12V 3.5 GPM - 45PSI
Bomba de diafragma de Santopreme e válvula de Viton, Série 2088 é a bomba industrial e agrícola mais utilizada. Com válvulas de formato esférico e interruptor automático de demanda, oferece operação e escorva consistentes e confiáveis, até 3.5 GPM (13,2 l/min). Resistente a vários tipos de materiais químicos. Pode ser montados em qualquer posição, e de fácil manutenção. Dispositivo único 12VCC, 10A e pressão de 45PSI. Autoescorvante até 8 pés verticais. Projetado para pulverização e transferência de fluidos, para entrega de água de propósito geral, inclusive em painel solar. Pode funcionar à seco, sem danos, saída e entrada 1/2".

REFRIGERAÇÃO
1.5GPM - 12V

GPM	1.5
LITROS	5,6
PSI	70
PONTOS	1
AMP	3.5
VOLT	12

12 Volts

1459 Bomba refrigeração 12V
Bomba 1,5GPM (5,6 l/min), especificamente projetada para circulação de placas frias de refrigeração, a bomba apresenta um diafragma de quatro câmaras de deslocamento positivo e válvulas EPDM para capacidade comprovada de escorva e vida útil mais longa. Dispositivo único 12VCC, 3.5A e pressão de 70PSI. Circulação a frio com motor de serviço contínuo, autoescorvante até 4', com capacidade de funcionamento a seco e motor sem costura à prova d'água.
Dimensões: 159 x 152 x 117 mm

PENTAIR
SHURFLO®

FILTRO DE ÁGUA
3/4" - 1" - 1-1/4"

2710 Filtro de água 3/4"
Filtro de água 3/4", fabricado em, carcaça de nylon resistente, com base de poliamida transparente e tela de aço inox, permite fácil inspeção/limpeza. Para filtragem em geral, impedindo a passagem de impurezas, na capitação de água do mar, lago e rio, utilizada em bomba de lavagem, tanque de isca viva.

2709 Filtro de água 1"
Filtro de água 1", fabricado em, carcaça de nylon resistente, com base de poliamida transparente e tela de aço inox, permite fácil inspeção/limpeza. Para filtragem em geral, impedindo a passagem de impurezas, na capitação de água do mar, lago e rio, utilizada em bomba de lavagem, tanque de isca viva.

1221 Filtro de água 1-1/4"
Filtro de água 1-1/4", fabricado em, carcaça de nylon resistente, com base de poliamida transparente e tela de aço inox, permite fácil inspeção/limpeza. Para filtragem em geral, impedindo a passagem de impurezas, na capitação de água do mar, lago e rio, utilizada em bomba de lavagem, tanque de isca viva.

KIT BOMBA
4.0GPM - 12V

GPM	4.0
LITROS	15,1
PSI	60
PONTOS	1
AMP	10
VOLT	12

12 Volts

1462 Kit bomba de água 4.0 GPM
O Conjunto de bomba Pro Blaster, está disponível na série Deluxe 4.0GPM. Esse kit inclui tudo que é necessário para difíceis aplicações de lavagem, em caixa de peixe, escada, limpeza de corrente, caixa de âncora e limpeza dos decks. A bomba de demanda automática (água doce e salgada) de 4.0GPM (15,1 litros) em fluxo aberto de lavagem, são protegidas termicamente e podem funcionar a seco sem danos. Interruptor selado. Ignição protegida. Dispositivo único 12VCC, 10A, pressão de desligamento de 60psi. Entrada e saída de 1/2". Inclui, bomba (Deluxe 4.0), conexões, bico, filtro de água e mangueira de 3/8"enrolada de 25' (7,6 m). **Dimensões: 254x127x120mm**

BOMBA DE ÓLEO
1.5GPM - 12V

GPM	1.5
LITROS	5,6
PSI	NA
PONTOS	1
AMP	4
VOLT	12

12 Volts

1469 Bomba 1.5 GPM 12V (óleo)
Bomba 1.5GPM (5,6 l/min), Ignição Protegida e válvulas BUNA, instalação simples e extremamente versáteis, perfeito para uma variedade de uso, incluindo inverno, troca de óleo e transferência de líquido, Protegido termicamente. Dispositivo único 12VCC, e 4A. Entrada e saída 3/8", botão on-off embutido e protegido. Acompanha cabo de bateria de 2,4 m.
Dimensões: 190 x 112 x 94 mm

BOMBA AQUA KING
1.0GPM - 2.0GPM - 3.0GPM - 4.0GPM - 12V

PENTAIR SHURFLO®

GPM	1.0
LITROS	3,8
PSI	30
PONTOS	1
AMP	3
VOLT	12

12 Volts

1628 Bomba de água 1.0GPM com pressostato 12V

Bomba de água doce, de demanda automática compacta oferece durabilidade e confiabilidade, tornando-a ideal para aplicações de baixo volume e serviço intermitente. A bomba SLV é autoescorvante até 2,5 pés verticais enquanto fornece 1.0GPM (3,8 litros) em fluxo aberto. Dispositivo único 12 VCC, pressão de desligamento de 30 Psi, interruptor de pressão de longa vida. Entrada e saída de 1/2".
Dimensões: 170 x 100 x 60 mm

GPM	2.0
LITROS	7,6
PSI	30
PONTOS	1
AMP	3,5
VOLT	12

12 Volts

0739 Bomba de água 2.0GPM com pressostato 12V

Bomba de Água doce Shurflo Aqua King de demanda automática compacta oferece durabilidade e confiabilidade, garantindo longa vida útil e desempenho superior em todos os sistemas de encanamento. Estas bombas automáticas de demanda de água doce de 2.0GPM (7,6 litros) em fluxo aberto, são silenciosas e podem funcionar a seco sem danos. Com interruptor selado, ignição protegida e protegido termicamente. Dispositivo único 12VCC, 3,5A, pressão de desligamento de 30 Psi. Entrada e saída de 1/2".
Dimensões: 208 x 124 x 104 mm

GPM	3.0
LITROS	11,4
PSI	55
PONTOS	2
AMP	6,5
VOLT	12

12 Volts

0740 Bomba de água 3.0GPM com pressostato 12V

Bomba de Água doce Aqua King foi criada com diafragma de peça única sobre- moldado exclusivo e by-pass interno (versão 3.0), garantindo longa vida útil e desempenho superior em todos os sistemas de encanamento. A bomba automática de demanda de água doce de 3.0GPM (11,4 litros) em fluxo aberto, são silenciosas e podem funcionar a seco sem danos. Com interruptor selado, ignição protegida e protegido termicamente. Dispositivo único 12VCC, 6,5A, pressão de desligamento de 55 Psi. Entrada e saída de 1/2".
Dimensões: 208 x 124 x 104 mm

GPM	4.0
LITROS	15,1
PSI	55
PONTOS	4
AMP	10
VOLT	12

12 Volts

0741 Bomba de água 4.0GPM com pressostato 12V

Bomba de água doce Aqua King, projetada para barcos com vários pontos de água. Uma função de desvio mecânico integrada permite que essas bombas funcionem em condições de fluxo mais baixas com ciclagem mínima. A bomba automática de demanda de água doce de 4.0GPM (15,2 litros) em fluxo aberto, são silenciosas. Com motores revestidos, para suportar o ambiente marinho, interruptor selado, ignição protegida e entradas de fio seladas. Dispositivo único 12VCC, 10A, pressão de desligamento de 55 Psi. Entrada e saída de 1/2".
Dimensões: 254 x 127 x 120 mm

BOMBA PRO BLASTER
3.5GPM - 12V

GPM	3.5
LITROS	13,2
PSI	45
PONTOS	3
AMP	7,5
VOLT	12

12 Volts

PRO Blaster

1290 Bomba de água 3.5GPM com pressostato 12V (água doce e salgada)

Bomba de lavagem Blaster foi criado com uma peça única sobremoldada exclusivo diafragma, garantia de longa vida útil e desempenho superior em todas as aplicações de lavagem marítima. A bomba de demanda automática (água doce e salgada) de 3,5GPM (13,2 litros) em fluxo aberto de lavagem, são protegidas termicamente e podem funcionar a seco sem danos. Interruptor selado, ignição protegida. Dispositivo único 12VCC, 7,5A, pressão de desligamento de 45 Psi. Entrada e saída de 1/2".
Dimensões: 229 x 124 x 104 mm

BOMBA PRO BLASTER
5.0GPM - 24V

GPM	5.0
LITROS	18,9
PSI	60
PONTOS	5
AMP	7
VOLT	24

24 Volts

PRO Blaster

1629 Bomba de água 5.0GPM com pressostato 24V (água doce e salgada)

Bomba de lavagem Pro Blaster, para limpeza adequada da sujeira do deck, caixa de peixe ou de corrente de âncora. Bomba de lavagem (água doce e salgada) de 5.0GPM (18,9 litros) em fluxo aberto de lavagem, fornece um padrão de pulverização consistente e forte. Com motor eletrorrevestido, o-ring e entradas de fios totalmente vedadas. Interruptor selado, ignição protegida. Dispositivo único 24VCC, 7A, pressão de desligamento de 60 Psi. Entrada e saída de 1/2".
Dimensões: 254 x 127 x 120 mm

BOMBA AQUAKING
3.0GPM - 5.0GPM - 24V

GPM	3.0
LITROS	11,4
PSI	55
PONTOS	2
AMP	3,8
VOLT	24

24 Volts

1460 Bomba de água 3.0GPM com pressostato 24V

Esta bomba de água doce Aqua King II Standard, é projetada com diafragma de peça única e bypass interno, (versão 3.0), garantindo assim longa vida útil e desempenho superior, em todos os sistemas de encanamento. A bomba automática de demanda de água doce de 3.0GPM (11,4 litros) em fluxo aberto, são silenciosas e podem funcionar a seco sem danos. Com interruptor selado, ignição protegida e protegida termicamente. Dispositivo único 24VCC, 3,8A, pressão de desligamento de 55 Psi. Entrada e saída de 1/2". **Dimensões:** 208 x 124 x 104 mm

GPM	5.0
LITROS	18,9
PSI	60
PONTOS	5
AMP	6
VOLT	24

24 Volts

1630 Bomba de água 5.0GPM com pressostato 24V

Bomba de água doce Suprema Aqua King II, é projetada para barcos com vários pontos de água. Uma função de desvio mecânico integrada permite que essas bombas operem em condições de fluxo mais baixas com ciclagem mínima. A bomba automática de demanda de água doce de 5.0GPM (18,9 litros) em fluxo aberto. Motor com revestimento eletro-revestido para serviços pesados. Interruptor selado, ignição protegida e entradas de fio seladas. Dispositivo único 24VCC, 6A, pressão de desligamento de 55 Psi. Entrada e saída de 1/2".
Dimensões: 254 x 127 x 120 mm

VASOS E ACESSÓRIOS

TMC TECHNOLOGY CORP.
Marine Equipment

MATROMARINE PRODUCTS

ASSENTO SANITÁRIO
Compacto - Universal

2417 Assento universal para sanitário
Assento e tampa, produzidos plástico de alta resistência, na cor branco, com regulagem de instalação, para furações de 127-164 mm com sistema de fechamento suave.

ASSENTO SANITÁRIO
LUXO - TMC

4166 Assento para sanitário de LUXO
Assento e tampa, produzidos plástico de alta resistência, na cor branco, com sistema de fechamento suave. (tamanho de luxe). **Compatível com o modelo #29923 (Cod. 1901)**

BOMBA ELÉTRICA
12V

2708 Kit vaso sanitário elétrico
Kit de bomba maceradora. Dispositivo único 12VCC. Base, mangueira e interruptor, conexões e parafusos de fixação. Compatível com: **TMC-JABSCO-MATRO**

KIT SANITÁRIO
Manual

1150 Bomba para sanitário manual
Kit de serviço de banheiro marítimo, unidade de bomba para vaso sanitário manual.

1151 Base para sanitário manual
Kit de serviço de banheiro marítimo, unidade base para modelo de vaso sanitário manual.

SANITÁRIO ELÉTRICO
Cerâmica -12V

2707 Vaso sanitário elétrico 12V - MATROMARINE
Bacia de cerâmica compacto, na cor branco, assento e tampa plástica de grande resistência, com fechamento suave, base redonda, acionamento elétrico com painel de acionamento simples. Motor macerador de 12V, 17A, com caixa de acabamento e proteção. Utiliza mangueira de entrada de 1" (25 mm) e mangueira de descarga de 1" (25 mm). **Dimensões:** 335 x 420 x 390 mm **Peso:** 11 kg

SANITÁRIO MANUAL
Cerâmica

2243 Vaso sanitário manual - MATROMARINE
Bacia de cerâmica compacto, na cor branco, assento e tampa plástica de grande resistência, com fechamento suave, base redonda, sistema de descarga manual, feita por bombeamento, podendo a bomba ser montada de qualquer dos lados. Utiliza mangueira de entrada de 3/4" (25 mm) e mangueira de descarga de 1-1/2" (38 mm). **Dimensões:** 400 x 450 x 340 mm **Peso:** 8 kg

SANITÁRIO ELÉTRICO
Cerâmica - 12V

12 Volts

1900 Vaso sanitário elétrico 12V - TMC

Bacia de cerâmica com aba média, na cor branco, assento e tampa plástica de grande resistência, com fechamento lento, base redonda, acionamento elétrico com caixa de interruptor com fusível 30A. Motor macerador de 12V, 18A, com caixa de acabamento e proteção. Utiliza mangueira de entrada de 1" (25 mm) e mangueira de descarga de 1" (25 mm). **Dimensões:** 360 x 445 x 352 mm **Peso:** 16,4 kg

TMC Marine Equipment

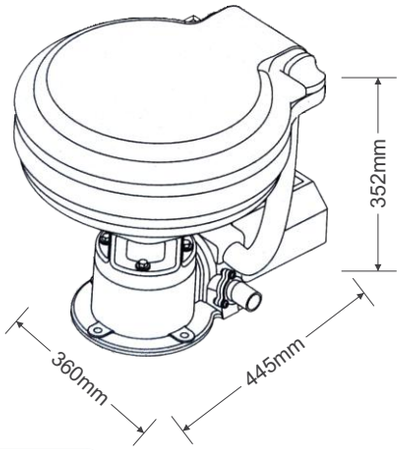

SANITÁRIO ELÉTRICO
Cerâmica - 24V

24 Volts

0351 Vaso sanitário elétrico 24V - TMC

Bacia de cerâmica com aba média, na cor branco, assento e tampa plástica de grande resistência, com fechamento lento, base redonda, acionamento elétrico com caixa de interruptor com fusível 15A. Motor macerador de 24V, 9A, com caixa de acabamento e proteção. Utiliza mangueira de entrada de 1" (25 mm) e mangueira de descarga de 1" (25 mm). **Dimensões:** 360 x 445 x 352 mm **Peso:** 16,4 kg

KIT ELÉTRICO
12V - 24V

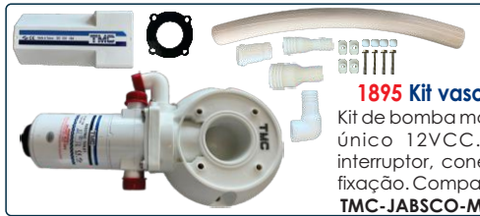

12 Volts

1895 Kit vaso sanitário elétrico

Kit de bomba maceradora. Dispositivo único 12VCC. Base, mangueira, interruptor, conexões e parafusos de fixação. Compatível com:
TMC-JABSCO-MATRO

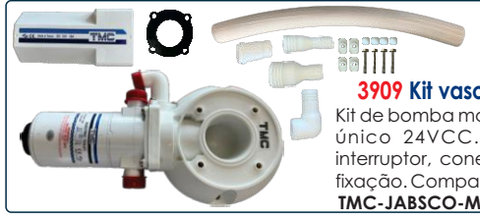

24 Volts

3909 Kit vaso sanitário elétrico

Kit de bomba maceradora. Dispositivo único 24VCC. Base, mangueira, interruptor, conexões e parafusos de fixação. Compatível com:
TMC-JABSCO-MATRO

12 Volts

2720 Bomba para sanitário elétrico

Unidade de bomba maceradora. Dispositivo único 12V. Para ser utilizado em sanitário elétrico.

BOTÃO
12V

12 Volts

2307 Interruptor elétrico

Caixa, botão e fusível para sanitário elétrico com interruptor de mola 12V e 30A.

ROTOR
Borracha

0354 Rotor

Rotor de reposição para bomba de água. Fabricado em NBR (borracha de nitrilo).
Dureza: 60° ± 5°0°
Espessura: 22,1 ± 0,1mm
Impulsor: 50,7mm

SANITÁRIO ELÉTRICO DE LUXO
Cerâmica - 12V

Modelo #29923

12 Volts

ISO 9001 NORMAS TÉCNICAS MODELO GESTÃO

ISO 14001 CERTIFICAÇÃO AMBIENTAL

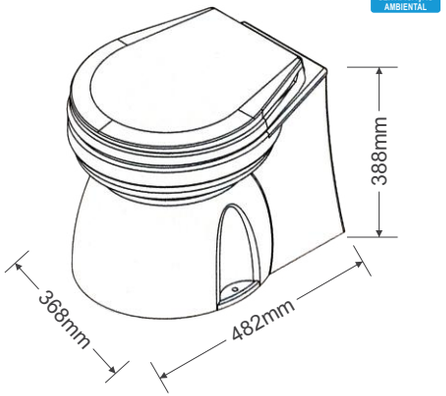

1901 Vaso sanitário elétrico 12V LUXO - TMC

Bacia de cerâmica com aba média, na cor branco, assento e tampa plástica de grande resistência, com fechamento lento, base redonda, acionamento elétrico com caixa de interruptor com fusível 30A. Motor macerador de 12V, 18A, com caixa de acabamento e proteção. Utiliza mangueira de entrada de 3/4" (19 mm) e mangueira de descarga de 1" (25 mm). **Dimensões:** 480 x 370 x 460 mm **Peso:** 27,5 kg

BOMBA DE ÁGUA
400GPH - 12V

1890 Bomba 12V 400GPH pressurizada
Bomba de água com interruptor de pressão, 400GPH (1.512 l/h), em metal, motor 12V e 8A. Entrada e saída de 1" (25 mm). **Dimensões:** 168 x 201 x 97 mm

0353 Bomba elétrica 12V 400GPH
Bomba de água, 400GPH (1.512 l/h), em metal, motor 12V e 8A. Entrada e saída de 1" (25 mm).
Dimensões: 172 x 128 x 97 mm

BOMBA DE ÁGUA
Manual - 720GPH

2416 Bomba de porão manual 720GPH
Bomba manual de diafragma, com alavanca de duas posições, utilizada para esgotamento de porão, 720GPH (2724 l/h). Mangueira de 1-1/4".
Dimensões: 272 x 140 x 140 mm

CAIXA COLETORA
750GPH - 12V

4400 Caixa coletora com bomba de porão 750GPH
Caixa com sistema de acumulo e dispersão de água, bomba submersível de 750GPH (2.839 l/h) com automático incorporado, 12V e 3A. Entrada de 3/4", 1", 1-1/8" e 1-1/2", saída de 3/4" (19 mm).
Dimensões: 334 x 215 x 112 mm

BOMBA COZINHA
100GPH - 12V

1892 Bomba de cozinha 12V
Bomba de cozinha 100GPH (378 l/h), completa com torneira em plástico cromado, motor de 12V e 1.5A, saída de 3/8" (10 mm).
Dimensões: 57 x 67 x 115 mm

LIMPADOR PARA-BRISA
Motor - Braço - Lâmina - 12V

1888 Braço limpador
Braços de limpador ajustáveis em aço inoxidável, com ajuste de comprimento de 270 mm a 365 mm.
Dimensões: 270 x 365 mm

1886 Motor de limpador para-brisa
Limpador marítimo, carcaça plástica para proteção, motor esquerdo, eixo de 1", à prova de água, com duas velocidades, ideal para serviços pesados, com torque de bloqueio de 100Kg/cm. Auto estacionamento a esquerda.
ALTA VELOCIDADE AMP: 1,5A (12V) **BAIXA VELOCIDADE AMP:** 1.0A (12V)

1887 Palheta de limpador para-brisa
Lâmina de limpador para serviço pesado, em aço inox, com lâminas de borracha com 406 mm de comprimento, podendo ser reduzida ao tamanho desejado. Encaixe e desencaixe rápido. **Dimensão:** 406 mm

BOMBA DE PORÃO SUBMERSÍVEL
TMC - 2500GPH - 3500GPH - 12V

GPH	2500
LITROS	9.462
AMP	15
VOLT	12
SAÍDA	1-1/4"

1893 Bomba de porão 2500GPH 12V
Bomba de porão TMC 2500GPH (9.462 l/h), carcaça de nylon. Dispositivo único 12VCC, 15A, para instalações abaixo da linha de água. Serviço contínuo, saída em 1-1/4" (32 mm).
Dimensões: 166 x 132 x 195 mm

GPH	3000
LITROS	11.358
AMP	18
VOLT	12
SAÍDA	1-1/4"

1583 Bomba de porão 3000GPH 12V
Bomba de porão TMC 3000GPH (11.358 l/h), carcaça de nylon. Dispositivo único 12VCC, 18A, para instalações abaixo da linha de água. Serviço contínuo, saída em 1-1/4" (32 mm).
Dimensões: 166 x 132 x 195 mm

BOMBA PORÃO
Com automático

GPH	1500
LITROS	5.676
AMP	9
VOLT	12
SAÍDA	1-1/8"

1891 Bomba porão 1500GPH 12V com automático
Bomba de porão TMC 1500GPH (5.676 l/h), com sensor eletrônico automático incluso, carcaça de nylon. Dispositivo único 12VCC, 9A, para instalações abaixo da linha de água. Serviço contínuo, saída em 1-1/8" (29 mm).
Dimensões: 190 x 108 x 150 mm

FLAP HIDRÁULICO

INSTA TRIM®

FLAP ESTABILIZADOR
Hidráulico

0050 Kit hidráulico flap (12 x 9")

0051 Kit hidráulico flap (12 x 12")

0052 Kit hidráulico flap (24 x 12")

FIAÇÃO: Fiação de 25' e 40' com conexão rápida; **SOLENÓIDE:** Projeto personalizado para flap Insta-Trim, selados e resistente a umidade; **MOTOR:** Caixa de potência com fiação revestida, montado com porcas e parafusos em aço inox; **BOMBA:** Hidráulica de 11,4 x 15,2 x 28 cm, projetada exclusivamente para flap Insta-Trim, o bypass integrado com tolerância de 400 Psi para +/-.00025A; **SUPORTE:** Suporte giratório para montagem em qualquer ângulo; **CILINDRO:** Cilindro de nylon reforçado com fibra de vidro, resistente a raios UV; **TAMPA DO MOTOR:** Em plástico ABS com reservatório de óleo integrado; **MANGUEIRA:** Reforçada em nylon e revestimento resistente a raios UV, suporta pressão de 2000 lb; **CONTROLES TIPO ROCKER:** Simples de instalar e operar; **INTERRUPTOR:** 76 x 76 mm, impermeável, e botões 12V e 20A.

O kit de flap é composto de: (2) placas de aço inox, (2) pistões em nylon, (1) botão de acionamento e controle, (1) bomba hidráulica de 11,4 x 15,2 x 28 cm, com duas saídas, com reservatório de óleo, (1) chicote elétrico de 7,60 m, tubulações hidráulicas de 4,57 m, à pressão máxima de 2000 lb e (1) kit de montagem com conexões hidráulicas e parafusos em aço inox.

FLAP ESTABILIZADOR
Hidráulico - Duplo

0581 Kit hidráulico de flap (24 x 11")

0949 Kit hidráulico de flap (16 x 13")

FIAÇÃO: De 25' e 40' com conexão rápida; **SOLENÓIDE:** Projeto personalizado para flap Insta-Trim, selados e resistente a umidade; **MOTOR:** Caixa de potência com fiação revestida, montado com porcas e parafusos em aço inox; **BOMBA:** Hidráulica de 11,4 x 15,2 x 28 cm, projetada exclusivamente para flap Insta-Trim, o bypass integrado com tolerância de 400 Psi para +/-.00025A; **SUPORTE:** Suporte giratório para montagem em qualquer ângulo; **CILINDRO:** Cilindro de nylon reforçado com fibra de vidro, resistente a raios UV; **TAMPA DO MOTOR:** Em ABS reforçado com reservatório de óleo integrado; **MANGUEIRA:** Reforçada em nylon e revestimento resistente a raios UV, suporta pressão de 2000 lb; **CONTROLES TIPO ROCKER:** Simples de instalar e operar; **INTERRUPTOR:** 76 x 76 mm, impermeável, e botões 12V e 20A.

O kit de flap esportivo é composto de: (2) placas (24 x 11" aço inox) e (16 x 13" alumínio), (4) pistões em nylon, (1) botão de acionamento e controle , (1) bomba hidráulica de 11,4 x 15,2 x 28 cm, com quatro saídas, com reservatório de óleo, (1) chicote elétrico de 7,60 m , tubulações hidráulicas de 4,57 metros, à pressão máxima de 2000 lb e (1) kit de montagem com conexões hidráulicas e parafusos em aço inox. Indicado para embarcações que atinge velocidade de até 60 mph.

HIDROFÓLIO
25-225Hp - 40-250Hp

2177 Hidrofólio estabilizador 25-225HP

Estabilizador, poliamida, para motor de 25 até 225HP. Na cor preta, acompanha parafusos para fixação.
Dimensões: 264 x 216 mm

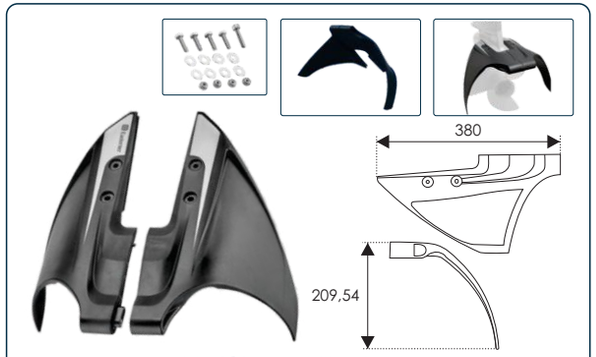

4825 Hidrofólio estabilizador 40-250HP

Estabilizador, para motor de 40 até 250HP. Na cor preta, acompanha parafusos para fixação.
Dimensões: 381 x 216 mm

SENSOR ELETRÔNICO
Painel - Preto - Branco

1089 Sensor indicador de posição

Conjunto de sensor eletrônico, com painel indicador digital na cor preto, sensor para fixação nos pistão, fiação elétrica. Para qualquer tamanho de flap.

1090 Sensor indicador de posição

Conjunto de sensor eletrônico, com painel indicador digital na cor branco, sensor para fixação nos pistão, fiação elétrica. Para qualquer tamanho de flap.

INTERRUPTOR
Flap Hidráulico

0815-4897 Botão acionador de flap

Interruptor de controle para flap, 76 x 76 mm, impermeável, 12V e 20A.

FLAP ESTABILIZADOR
Hidráulico

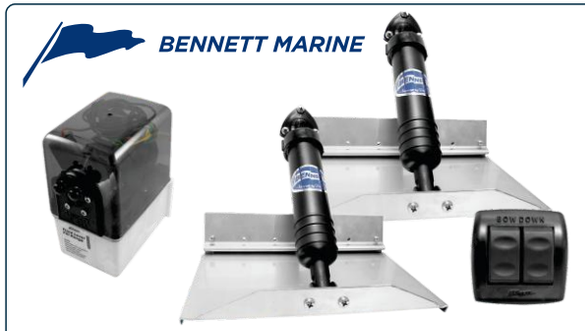

4873 Kit flap hidráulico 12 x 9"

4875 Kit flap hidráulico 12 x 12"

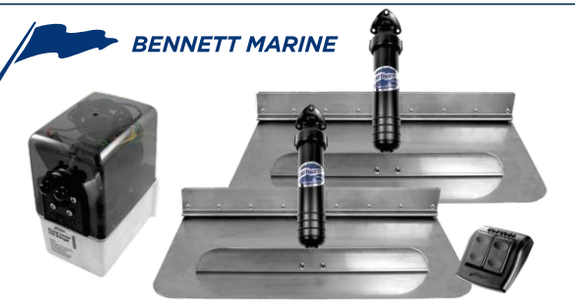

4877 Kit flap hidráulico 24 x 12"

SISTEMA HIDRÁULICO: O kit inclui um sistema hidráulico completo, com bomba, cilindros hidráulicos e tubulações, permitindo o controle preciso da posição dos flaps; **MATERIAIS DE CONSTRUÇÃO:** Os flaps e componentes hidráulicos são fabricados com materiais resistentes à corrosão, resistente em ambientes marinhos hostis; **AJUSTE DE POSIÇÃO:** Os flaps são ajustáveis em tempo real, permitindo que o operador otimize a posição dos flaps para melhorar a estabilidade da embarcação, reduzir o rolamento e melhorar a eficiência de combustível; **CONTROLE REMOTO ROCKER:** Um controle remoto de acionamento simples; **COMPATIBILIDADE:** O kit é adequado para uma variedade de tipos de embarcações. **O kit de flap é composto de: (2) placas niveladoras, (2) atuadores hidráulicos, (1) unidade de energia hidráulica, (1) botão de acionamento do flap, tubulação hidráulica e ferragens.**

FLAP ESTABILIZADOR
AutoTrim - Hidráulico

4874 Kit flap hidráulico AutoTrim 12 x 9"

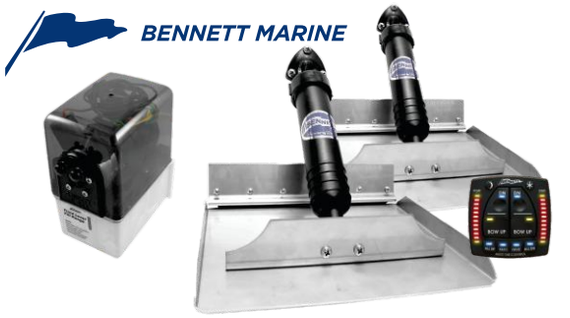

4876 Kit flap hidráulico AutoTrim 12 x 12"

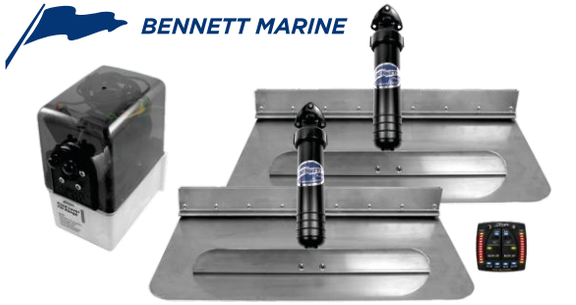

4878 Kit flap hidráulico AutoTrim 24 x 12"

FUNCIONALIDADE AUTOTRIM: O flap AutoTrim da Bennett é equipado com sensores avançados que monitoram constantemente as condições de navegação, ajustando automaticamente a posição dos flaps para manter a embarcação nivelada e estável; **CONTROLE MANUAL OPCIONAL:** O operador têm a flexibilidade de ajustar manualmente a posição dos flaps, permitindo um controle total quando desejado; **CONSTRUÇÃO DURÁVEL:** Fabricado com materiais de alta qualidade, o flap AutoTrim é resistente e projetado para suportar as condições rigorosas do ambiente marinho; **COMPATIBILIDADE UNIVERSAL:** Este sistema é compatível com uma variedade de tipos de embarcações; **EFICIÊNCIA DE COMBUSTÍVEL:** Ao manter a embarcação nivelada e reduzir o arrasto, o flap AutoTrim contribui para uma maior eficiência de combustível, economizando recursos e reduzindo os custos de operação; **CONTROLE REMOTO AUTOTRIM:** O sistema é equipado com um controle manual e automático dos flaps com um visor indicador de posição dos flaps. **O kit de flap é composto de: (2) placas niveladoras, (2) atuadores hidráulicos, (1) unidade de energia hidráulica, (1) botão de acionamento do flap, tubulação hidráulica e ferragens.**

INTERRUPTOR
Flap Hidráulico

4879 Botão oscilante acionador de flap

Botão acionador oscilante: O botão é equipado com um mecanismo de oscilação que permite ao usuário ajustar a amplitude ou a frequência da oscilação de acordo com as necessidades específicas.

INTERRUPTOR
AutoTrim - flap Hidráulico

4878 Botão AutoTrim acionador de flap

Botão acionador com AutoTrim: O Botão AutoTrim é projetado para funcionar em conjunto com o sistema AutoTrim da Bennett, permitindo que o operador façam ajustes manuais na posição dos flaps quando necessário.

ABASTECIMENTO ACESSÓRIOS

WELL™

MANGUEIRA DE COMBUSTIVEL
1-1/2" - 5/16" - 3/8" - 1/2" - 5/8"

ROLO - 18,3M

2832	Mangueira de combustível 1-1/2"

D. interno		D. Externo	Pressão de Trabalho		Pressão de Ruptura		Comprimento
Polegada	mm	mm	bar	psi	bar	psi	metro
1-1/2"	31.8	49	1,2	18	6,2	90	18,3

SAE J1527 RESISTENTE FOGO ISO 7840 MANGUEIRA CUMBUSTÍVEL RESISTENTE AO FOGO

Parede grossa com tubo liso e arame helicoidal com duplo reforço. Com grande capacidade de flexibilidade e excelente raio de curvatura, resistente a fogo, calor, frio e envelhecimento precoce causado por todos os combustíveis marítimos, inclusive misturas de álcool. Excede os padrões internacionais de segurança tipo:
A2 (USCG, SAE, ISO, ABYC) STD.SAE-J1527-A2 ISO-7840-A2 USCG

ROLO - 76,2M

0247	Mangueira de combustível 5/16"	A1
2831	Mangueira de combustível 3/8"	A1
2205	Mangueira de combustível 1/2"	B1
1126	Mangueira de combustível 5/8"	A2

SAE J1527 RESISTENTE FOGO ISO 7840 MANGUEIRA CUMBUSTÍVEL RESISTENTE AO FOGO

D. interno		D. Externo	Pressão de Trabalho		Pressão de Ruptura		Comprimento
Polegada	mm	mm	bar	psi	bar	psi	metro
5/16"	7.9	17.5	2.4	35	12	175	76,2
3/8"	9.5	15.8	2.4	50	12	175	76,2
1/2"	12.7	24	2.4	50	12	175	76,2
5/8"	15.9	27	2.4	50	12	175	76,2

Produto com extraordinária resistência as condições climáticas e por todos os combustíveis marítimos, inclusive a misturas com álcool. Dois reforços em espiral provêem alta resistência para trabalho em pressão (50 Psi). Resiste a fogo, calor, frio e envelhecimento precoce. É perfeita para todas as aplicações de linha de combustível (alimentação, retorno e transferência), em todos os sistemas como motor de popa, centro, jets, etc. Excede aos padrões:
SAE-J1527-A1 ISO-7840-A1 USCG, SAE-J1527-A2 ISO-7840-A2 USCG e ABYCH-24 E H-33.

TANQUE COMBUSTÍVEL
11,35L - 22,7L

2463 Tanque para combustível 11,35 litros
Tanque de gasolina portátil, em polipropileno, na cor vermelho, capacidade para 11,35 litros. **Dimensões:** 35 x 26 x 22 cm

2464 Tanque para combustível 22,7 litros
Tanque de gasolina portátil, em polipropileno, na cor vermelho, capacidade para 22,7 litros. **Dimensões:** 49 x 36 x 17 cm

BULBO UNIVERSAL
PVC - 5/16" - 3/8"

1204 Bulbo 5/16"
Em borracha, conector PVC, mangueiras 8 mm.
Dimensões: Ø45 x 160 mm

1205 Bulbo 3/8"
Em borracha, conector PVC, mangueiras 10 mm.
Dimensões: Ø50 x 190 mm

BULBO UNIVERSAL
Alumínio - 5/16" - 3/8"

4341 Bulbo 5/16"
Em borracha, conector alumínio, mangueiras 8 mm.
Dimensões: Ø50 x 150 mm

4342 Bulbo 3/8"
Em borracha, conector alumínio, mangueiras 10 mm.
Dimensões: Ø50 x 150 mm

KIT 3/8"
OMC - Yamaha

2474 Kit 3/8" (OMC)
Em PVC, com 2 metros de mangueira de 3/8", certificado USCG tipo B2 - SAE J1527, bulbo em borracha, abraçadeira em aço inox, conectores para tanque e motor.

0826 Kit 3/8" (Yamaha)
Em PVC, com 2 metros de mangueira de 3/8", certificado USCG tipo B2 - SAE J1527, bulbo em borracha, abraçadeira em aço inox, conectores para tanque e motor.

GALÃO COMBUSTÍVEL
5L - 10L - 20L

3887 Galão 5 Litros
Galão plástico 5 litros, para transporte de gasolina, na cor vermelho com união flexível e respiro de segurança.
Dimensões: 23 x 26 x 15 cm

3888 Galão 10 Litros
Galão plástico 10 litros, para transporte de gasolina, na cor vermelho com união flexível e respiro de segurança.
Dimensões: 32 x 28 x 17 cm

3889 Galão 20 Litros
Galão plástico 20 litros, para transporte de gasolina, na cor vermelho com união flexível e respiro de segurança.
Dimensões: 40 x 34 x 23 cm

BOMBA ÓLEO
Metal

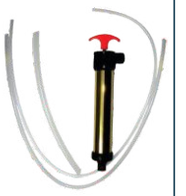

0176 Bomba Óleo
Em metal, com canos plásticos, bomba utilizada para esgotar óleo nos mais difíceis compartimentos.

2163 Bomba Óleo
Em metal, com canos plásticos, bomba utilizada para esgotar óleo nos mais difíceis compartimentos.

NIPLE LATÃO
5/16" - 3/8"

2195 Niple 1/4" x 5/16"
Em latão fundido, para uso em filtros, para conexão de mangueiras.

2194 Niple 1/4" x 3/8"
Em latão fundido, para uso em filtros, para conexão de mangueiras.

FILTRO ALGAE-X
LG X200 - LG X500

1181 Filtro de combustível ALGAE-X motor até 200HP (diesel)

1180 Filtro de combustível ALGAE-X motor até 500HP (diesel)

Combustível é naturalmente instável. Sua qualidade e química são continuamente degradadas, a oxidação, calor, pressão de motores, bombas, injetores, pela água e contaminação microbiana. Componentes do combustível microscópicas se aglomeram. Eventualmente, os filtros entopem e a impureza acumula nos tanques. ALGAE-X Technology reverte o processo de aglomeração.

CONECTOR
Fêmea - PVC

3623 Conector (Mercury)
Conector fêmea, utilizado em motor de popa, para mangueira 3/8". A=6 mm B=6,3 mm C=10 mm

3140 Conector (OMC)
Conector fêmea, utilizado em motor de popa, para mangueira 3/8". A=7 mm B=7 mm C=10 mm

1593-4326-4826 Conector (Yamaha)
Conector fêmea, utilizado em motor de popa, para mangueira 3/8". A=8,5 mm B=6 mm C=10 mm

CONECTOR
Macho - Latão

3622 Conector Mercury
Conector macho 1/4", em latão. A=8,28 mm B=6,84 mm

3620 Conector OMC
Conector macho 1/4", em latão. A=8,5 mm B=6 mm

3621-4827 Conector Yamaha
Conector macho 1/4", em latão. A=6,3 mm B=6 mm

FILTRO
OMC - Mercury

2188 Elemento 10 Micron OMC - C14554
Elemento filtrante, de gasolina separador de água, para uso e reposição em motores OMC.
Repõe OMC #502905.

2186 Elemento 10 Micron Mercury - C14551
Elemento filtrante, de gasolina, separador de água para uso em motores Mercury.
Repõe #35-807172, #35-60494-1 e Universal.

CONJUNTO DE FILTRO
OMC - Mercury

2187 Filtro 10 Micron OMC - C14553
Conjunto de filtro de gasolina separador de água para uso em motores OMC, com cabeça e elemento filtrante em alumínio.
Repõe OMC #502905.

2185 Filtro 10 Micron Mercury - C14550
Conjunto de filtro de gasolina separador de água para uso em motores Mercury, com cabeça e elemento filtrante em alumínio. **Repõe #35-807172, #35-60494-1 e Universal.**

CONJUNTO FILTRO
S3227 - Yamaha - Mercury

2192 Filtro 10 Micron C14867P (S3227)
Conjunto de filtro de gasolina, com copo separador de água para uso em motores marítimos, com cabeça e elemento filtrante em alumínio. **Repõe: RACOR S3227.**

2190 Filtro 10 Micron C14773P (Yamaha)
Conjunto de filtro de gasolina, com copo separador de água, com cabeça e elemento filtrante em alumínio.
Repõe: Yamaha MAR-FUELF-IL-TF.

2189 Filtro 10 Micron C14573P (Mercury)
Conjunto de filtro de gasolina, com copo separador de água, com cabeça e elemento filtrante.
Repõe: #35-60494-1 e Universal.

FILTRO
S3227 - Yamaha - Mercury

2184 Elemento para filtro (gasolina) Mercury Verado e Optimax C14374
Filtro de gasolina para uso e reposição.
Repõe #35-8M0020349.

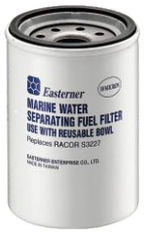

2191 Elemento filtrante C14865 (S3227)
Elemento filtrante 10 microns de gasolina separador de água para reposição do filtro S3227.
Repõe: RACOR S3227.

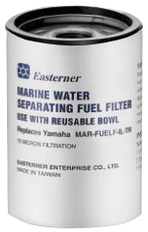

4829 Elemento filtrante C14568 (Yamaha)
Elemento filtrante 10 microns de gasolina separador de água para reposição do filtro Yamaha.
Repõe: MAR-FUELF-IL-TR.

4828 Elemento filtrante C14768 (Mercury)
Elemento filtrante 10 microns de gasolina separador de água para reposição do filtro Mercury. **Repõe: #35-809097, RACOR S3213 e Universal.**

BOCAL DE ABASTECIMENTO
Água - Diesel - Gasolina - Resíduos

0256 Agulheiro 1-1/2" (gasolina)
Bocal de abastecimento, aço inox fundido, ótima aparência e perfeita vedação na tampa, para uso em tanque de combustível (gasolina), mangueira de Ø1-1/2", acompanha chave. **Dimensões:** Ø75 x 76 mm

0257 Agulheiro 1-1/2" (diesel)
Bocal de abastecimento, aço inox fundido, ótima aparência e perfeita vedação na tampa, para uso em tanque de combustível (diesel), mangueira de Ø1-1/2", acompanha chave. **Dimensões:** Ø75 x 76 mm

0258 Agulheiro 1-1/2" (água)
Bocal de abastecimento, aço inox fundido, ótima aparência e perfeita vedação na tampa, para uso em tanque de água, mangueira de Ø1-1/2", acompanha chave.
Dimensões: Ø75 x 76 mm

4810 Agulheiro 1-1/2" (resíduos)
Bocal de abastecimento, aço inox fundido, ótima aparência e perfeita vedação na tampa, para uso em tanque de resíduos (waste), mangueira de Ø1-1/2", acompanha chave.
Dimensões: Ø75 x 76 mm

0239 Agulheiro 1-1/2" com respiro (água)
Bocal de abastecimento, aço inox fundido, com respiro de Ø5/8", perfeita vedação na tampa, com ranhuras para fácil abertura, para uso em tanque de água, mangueira de Ø1-1/2". **Dimensões:** Ø80 x 89 mm

0240 Agulheiro 1-1/2" com respiro (gasolina)
Bocal de abastecimento, aço inox fundido, com respiro Ø5/8", perfeita vedação na tampa, com ranhuras para fácil abertura, para uso em tanque de combustível (gasolina), mangueira de Ø1-1/2". **Dimensões:** Ø80 x 89 mm

0241 Agulheiro 1-1/2" com respiro (diesel)
Bocal de abastecimento, aço inox fundido, com respiro Ø5/8", perfeita vedação na tampa, com ranhuras para fácil abertura, para uso em tanque de combustível (diesel), mangueira de Ø1-1/2". **Dimensões:** Ø80 x 89 mm

2057 Agulheiro 1-1/2" (água)
Bocal de abastecimento, ABS de alta resistência, na cor branco, para uso em tanque de água (water), mangueira de Ø1-1/2". **Dimensões:** Ø90 x 58 mm

2058 Agulheiro 1-1/2" (fuel)
Bocal de abastecimento, ABS de alta resistência, na cor branco, para uso em tanque de combustível (fuel), mangueira de Ø1-1/2". **Dimensões:** Ø90 x 58 mm

2059 Agulheiro 1-1/2" (diesel)
Bocal de abastecimento, ABS de alta resistência, na cor branco, para uso em tanque de combustível (diesel), mangueira Ø1-1/2".**Dimensões:** Ø90 x 58 mm

RESPIRO RETO
Inox - 1/2" - 5/8"

0207 Respiro 1/2"
Respiro reto, em aço inox, para mangueiras de 1/2", utilizado em tanque de combustível, para cascos de até 25 mm de parede.

4319 Respiro 5/8"
Respiro reto, em aço inox, para mangueiras de 5/8", utilizado em tanque de combustível, para cascos de até 25 mm de parede.

1207 Respiro embutido 1/2"
Respiro reto, aço inox, para mangueiras de 1/2" utilizado em tanque de combustível, embutir em cascos de até 25 mm.

1208 Respiro embutido 5/8"
Respiro reto, aço inox, para mangueiras de 5/8" utilizado em tanque de combustível, embutir em cascos de até 25 mm.

RESPIRO RETO
Nylon - 5/8"

0433 Respiro 5/8"
Respiro reto, nylon na cor branco, para mangueiras de 5/8", utilizado em tanque de combustível, indicado para cascos de até 20 mm de parede.

0432 Respiro 5/8"
Respiro reto, nylon na cor preto, para mangueiras de 5/8", utilizado em tanque de combustível, indicado para cascos de até 20 mm de parede.

RESPIRO 90º
Inox - 1/2" - 5/8"

0829 Respiro 1/2" 90º
Respiro curvo, em aço inox, para mangueiras de 1/2", com ângulo de 90º, utilizado em tanque de combustível, para cascos de até 25 mm de parede.

4320 Respiro 5/8" 90º
Respiro curvo, em aço inox, para mangueiras de 5/8", com ângulo de 90º, utilizado em tanque de combustível, para cascos de até 25 mm de parede.

CAPA
Inox - Respiro

2027 Acabamento para respiro
Em aço inox, utilizado para respiros de tanques de combustível (cod. 829-207-4319-4320) para embutir em cascos.

COMANDO E DIREÇÃO

PRE tech

CABLES AND CONTROLS

Registered ISO 9001:2008

CONJUNTO DIREÇÃO 3000 - 135HP

1404	Conjunto de direção	8'
1003	Conjunto de direção	10'
1005	Conjunto de direção	12'
1006	Conjunto de direção	13'
1007	Conjunto de direção	14'
1008	Conjunto de direção	16'
1009	Conjunto de direção	18'
1010	Conjunto de direção	20'
1555	Conjunto de direção	24'

Conjunto de direção ideal para motores até 135 HP. Engate rápido. Caixa - Cabo - Bezel

CONJUNTO DIREÇÃO ZTS - 150HP

1405	Conjunto de direção	8'
1406	Conjunto de direção	10'
1407	Conjunto de direção	12'
1408	Conjunto de direção	14'
1409	Conjunto de direção	16'
1410	Conjunto de direção	18'
1411	Conjunto de direção	20'

Conjunto de direção com sistema No Feedback (Sem retorno). Ideal para motores até 150 HP. Engate rápido. Caixa - Cabo - Bezel

O sistema zero torque, foi projetado para suportar as forças externas, como mudança repentina de corrente, torque da hélice e ondas durante a condução do barco.

CABO DIREÇÃO Master

2890	Cabo de direção	8'
2891	Cabo de direção	9'
2892	Cabo de direção	10'
2893	Cabo de direção	11'
2894	Cabo de direção	12'
2895	Cabo de direção	13'
2896	Cabo de direção	14'
2897	Cabo de direção	15'
2898	Cabo de direção	16'
2899	Cabo de direção	17'
2900	Cabo de direção	18'
2901	Cabo de direção	19'
2902	Cabo de direção	20'
2903	Cabo de direção	21'
2904	Cabo de direção	22'
3273	Cabo de direção	24'

Cabo de direção de engate rápido, em aço galvanizado e encaixe em aço inox.
Compatível com caixas de direção **Teleflex**, **Uflex**.

CABO DIREÇÃO Sterflex

1403	Cabo de direção	8'
1011	Cabo de direção	10'
1012	Cabo de direção	12'
1013	Cabo de direção	14'
1014	Cabo de direção	16'
1015	Cabo de direção	18'
1016	Cabo de direção	20'

Cabo de direção de engate rápido, em aço galvanizado e encaixe em aço inox.
Compatível com caixas de direção **Pretech**.

ADAPTADOR Engate Rápido

1019 Adaptador
Adaptador para cabo de direção, converte de engate rápido para rosca.
Compatível com **Teleflex Big-T, Saf-T**.

CAIXA DIREÇÃO 3000 Gen II - Saf-t

1017 Caixa direção 3000 Gen II
Caixa de direção para motor até 135hp, com sistema rotativo de engrenagem planetária, proporciona maior conforto e leveza no manuseio. Compatível com cabos Steer Flex.

CAIXA DIREÇÃO ZTS nfb - Saf-t

4028 Caixa direção ZTS
No Feedback (Sem retorno)
Caixa de direção para motor até 150hp, com sistema rotativo de engrenagem planetária, proporciona maior conforto e leveza no manuseio. Compatível com cabos Steer Flex.

CAIXA DIREÇÃO ZTS 700042

3628 Caixa de direção ZTS 700042 (eixo curto)
Caixa de direção para motor até 150HP, com sistema rotativo de engrenagem planetária. Engate rápido, sem retorno **(No Feed Back)**. Requer mecanismo escamoteável **370979**.

BEZEL 370979 Escamoteável

3629 Bezel escamoteável 370979
Mecanismo escamoteável para caixa de direção **ZTS 700042** pino curto. Simples instalação. Permite regular a direção do volante em vários Ângulos.

BEZEL 20° - 90°

2357 Bezel 20°
Bezel em PVC na cor preta, acompanha parafusos. Inclinação de 20°

1018 Bezel 90°
Bezel em PVC na cor preta, acompanha parafusos. Inclinação de 90°

COMANDO TOP
1 Motor

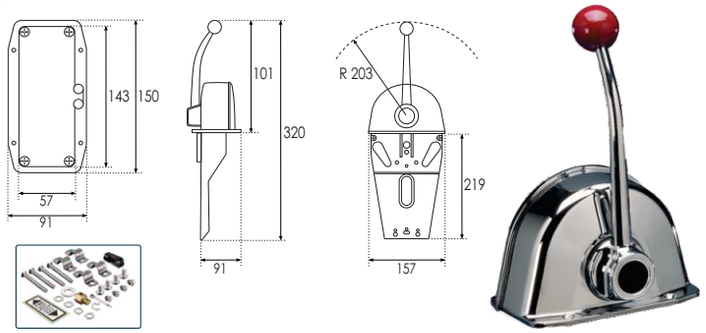

1048 Manete de comando Top 1 motor

Manete de comando a distância, 1 motor, em alumínio cromado, dupla função de controle, engate de marcha e como acelerador com único movimento, retentores com 3 posições de ajuste, (Frente-Neutro-Ré). Montado para uso na esquerda ou direita. Interruptor de segurança para partida somente em ponto neutro. Para qualquer tipo de motor, popa, centro rabeta e caixa hidráulica.

COMANDO TOP
2 Motores

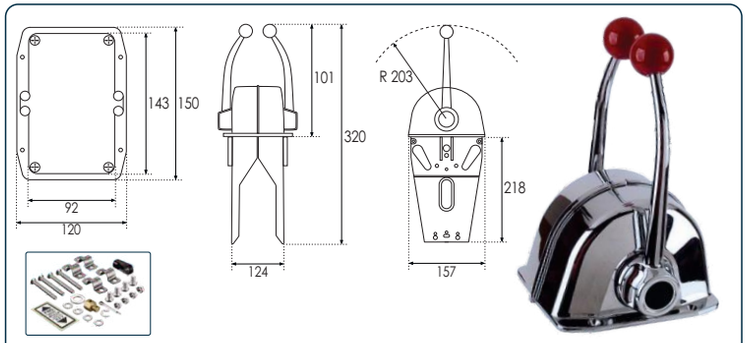

1049 Manete de comando Top 2 motores

Manete de comando a distância, 2 motores, em alumínio cromado, dupla função de controle, engate de marcha e como acelerador com único movimento, retentores com 3 posições de ajuste, (Frente-Neutro-Ré). Montado para uso na esquerda ou direita. Interruptor de segurança para partida somente em ponto neutro. Para qualquer tipo de motor, popa, centro rabeta e caixa hidráulica.

KIT PARAFUSO DE MANETE
Simples - Dupla

1556-1558 Kit parafuso para manete simples

Kit de parafuso para manete comando simples. **REF:** 308601

1557-1559 Kit parafuso para manete dupla

Kit de parafuso para manete comando duplo. **REF:** 308602

UNIDADE TRANSFERÊNCIA
Estação de Comando

3626 Unidade de transferência

Controle para ser usado em barco de estação dupla, serve para todos os motores. Componentes fabricados em aço inoxidável e latão.

COIFA
2,4"

0114 Coifa para acabamento

Em PVC na cor preta, utilizado para proporcionar melhor acabamento nas saídas de cabos e mangueiras.
Dimensão: 61mm

CABO COMANDO
Mercury GEN II

2906	Cabo de comando	8'	2,438m
2907	Cabo de comando	10'	3,048m
2908	Cabo de comando	12'	3,657m
2909	Cabo de comando	14'	4,267m
2910	Cabo de comando	16'	4,876m
2911	Cabo de comando	18'	5,486m
2912	Cabo de comando	20'	6,096m
2913	Cabo de comando	22'	6,705m
2914	Cabo de comando	24'	7,315m
2915	Cabo de comando	26'	7,924m
2916	Cabo de comando	28'	8,534m

Cabo de comando Mercury Geração II, em aço, conectores em latão. Alto padrão de qualidade e de grande durabilidade.

CABO COMANDO
Johnson-Envirude

2929	Cabo de comando	8'	2,438m
1050	Cabo de comando	10'	3,048m
1051	Cabo de comando	12'	3,657m
1052	Cabo de comando	14'	4,267m
1053	Cabo de comando	15'	4,572m
1055	Cabo de comando	16'	4,876m
1054	Cabo de comando	18'	5,486m
1056	Cabo de comando	20'	6,096m
1057	Cabo de comando	22'	6,705m

Cabo de comando Johnson-Envirude, em aço, conectores em latão.

CABO COMANDO
Mercury-Mercruiser

2905	Cabo de comando	8'	2,438m
1025	Cabo de comando	10'	3,048m
1026	Cabo de comando	12'	3,657m
1027	Cabo de comando	14'	4,267m
1028	Cabo de comando	15'	4,572m
1030	Cabo de comando	16'	4,876m
1031	Cabo de comando	18'	5,486m
1112	Cabo de comando	20'	6,096m
1033	Cabo de comando	22'	6,705m

Cabo de comando Mercury-Mercruiser, em aço, conectores em latão.

CABO COMANDO
Rosca-Rosca

3624	Cabo de comando	4'	1,219m
3625	Cabo de comando	6'	1,828m
2917	Cabo de comando	8'	2,438m
1034	Cabo de comando	10'	3,048m
4015	Cabo de comando	11'	3,352m
1035	Cabo de comando	12'	3,657m
4016	Cabo de comando	13'	3,962m
1037	Cabo de comando	14'	4,267m
4017	Cabo de comando	15'	4.572m
1038	Cabo de comando	16'	4,876m
4018	Cabo de comando	17'	5,181m
1039	Cabo de comando	18'	5,486m
4019	Cabo de comando	19'	5,791m
1040	Cabo de comando	20'	6,096m
4020	Cabo de comando	21'	6,400m
1041	Cabo de comando	22'	6,705m
4021	Cabo de comando	23'	7,010m
1042	Cabo de comando	24'	7,315m
4022	Cabo de comando	25'	7,620m
1043	Cabo de comando	26'	7,924m
4023	Cabo de comando	27'	8,229m
1044	Cabo de comando	28'	8,534m
4024	Cabo de comando	29'	8,839m
1045	Cabo de comando	30'	9,144m
1046	Cabo de comando	32'	9,753m
1047	Cabo de comando	34'	10,363m
2918	Cabo de comando	36'	10,972m
2919	Cabo de comando	38'	11,582m
2920	Cabo de comando	40'	12,192m
2921	Cabo de comando	42'	12,801m
2922	Cabo de comando	44'	13.411m
2923	Cabo de comando	46'	14,020m
2924	Cabo de comando	48'	14,630m
2925	Cabo de comando	50'	15,240m
2926	Cabo de comando	52'	15,849m
2927	Cabo de comando	54'	16,459m
2928	Cabo de comando	56'	17,068m

Cabo de comando Yamaha, compatível com qualquer motor de centro, em aço, conectores em latão. Alta durabilidade. Rosca-Rosca.

CONJUNTO DIREÇÃO
Planetária Rotech - 150HP

Direção planetária Rotech (150HP)

1755	Conjunto de direção Rotech	10'
1756	Conjunto de direção Rotech	11'
1757	Conjunto de direção Rotech	12'
1759	Conjunto de direção Rotech	14'
1760	Conjunto de direção Rotech	16'
1762	Conjunto de direção Rotech	20'

Conjunto de direção ideal para barcos até 25 pés com motorização até 150HP. Sistema de engrenagem planetária. Engate rápido. Inclui caixa, cabo e bezel. Compatível com cabos Uflex, Teleflex e Morse. Disponíveis com cabos de direção M66.

UFLEX

Manufacturing the World's Finest Marine Products

CABO DIREÇÃO
M66

Cabo de direção M66 (galvanizado)

1771	Cabo de direção M66	10'
1772	Cabo de direção M66	11'
1773	Cabo de direção M66	12'
1775	Cabo de direção M66	14'
1777	Cabo de direção M66	16'
1778	Cabo de direção M66	17'
1780	Cabo de direção M66	19'

As conexões nas extremidades do cabo são projetadas para serem seguras e confiáveis, garantindo uma ligação sólida entre o sistema de direção e o motor da embarcação. Cabo de direção de engate rápido, em aço galvanizado e encaixe em aço inox. Compatível com caixas de direção Teleflex, Morse e Ultraflex.

COMANDO TOP
B77 - 1 Motor

ISO 11547 PROTEÇÃO DE PARTIDA EM MARCHA

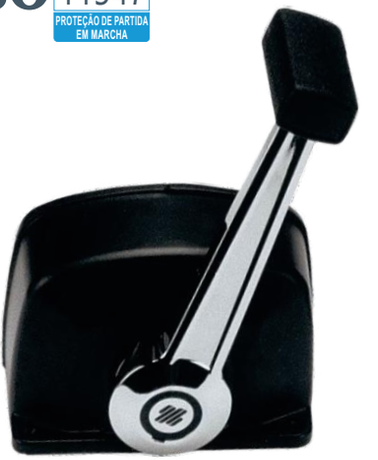

1763 Manete de comando TOP B77 com TRIM

Em alumínio marinizado, pintado na cor preto, com alavanca em alumínio cromado, para utilização em embarcações com 1 motor, acionamento fácil, frente, neutro e ré. Retorno da alavanca para operação em modo neutro. Sistema de segurança, onde o motor só dá a partida quando em neutro. Se ajusta a todos os motores de popa, centro e caixas hidráulicas. Com controle de trim.

COMANDO LATERAL
B90

ISO 11547 PROTEÇÃO DE PARTIDA EM MARCHA

1766 Manete de comando lateral B90

Em alumínio marinizado, pintado na cor preto, com alavanca em alumínio na cor preto, para utilização em embarcações com 1 motor, acionamento fácil, frente, neutro e ré. Retorno da alavanca para operação em modo neutro. Sistema de segurança, onde o motor só dá a partida quando em neutro. Para ser instalado na posição vertical. Se ajusta a todos os motores de popa, centro e caixas hidráulicas.

CAIXA DIREÇÃO
T81FC

ISO 8848 SISTEMA DE DIREÇÃO MECÂNICA REMOTA

1783 Caixa de direção T81FC (eixo curto)

Caixa de direção para ser usada em embarcações até 25 pés e motor até 150HP. Sistema de engrenagem planetária. Engate rápido, simples instalação, sem retorno **(No Feed Back)** e leveza no manuseio. Compatível com cabos Teleflex e Morse. **Requer mecanismo escamoteável X52**.

BEZEL X52
Escamoteável

ISO 8848 SISTEMA DE DIREÇÃO MECÂNICA REMOTA

1784 Bezel escamoteável X52

Mecanismo escamoteável para caixa de direção planetária pino curto **T81FC**. Engate rápido. Simples instalação. Permite regular a direção do volante em vários Ângulos.

DIREÇÃO HIDRÁULICA
Frontal - 115HP

multiflex
BUILT TO LAST

4369 Direção Motor até 115HP

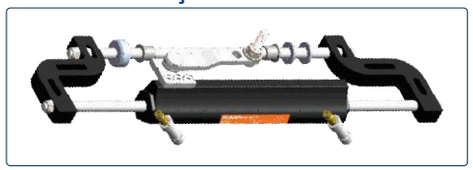

O Conjunto de Direção Hidráulica Multiflex OH-115U-WO, para motor até 115HP, é composto por bomba de leme hidráulico HP-16 (pressão 50 Bar), cilindro hidráulico OC-115 e 2 mangueiras de 5 m com conector de extremidade crimpado CT-5.0. Construído com materiais de excelente qualidade, alta resistência e durabilidade, proporciona pilotagem mais macia e precisa. **Não acompanha óleo.**

DIREÇÃO HIDRÁULICA
Frontal - 175HP

multiflex
BUILT TO LAST

3817 Direção Motor até 175HP

O conjunto de Direção Hidráulica Multiflex OH-175U-WO, para motor até 175HP, é composto por bomba de leme hidráulico HP-20 (pressão 70 Bar), cilindro hidráulico OC-175 e 2 mangueiras de 5 m com conector de extremidade crimpado CT-7.5. Construído com materiais de excelente qualidade, alta resistência e durabilidade, proporciona pilotagem mais macia e precisa. **Não acompanha óleo.**

DIREÇÃO HIDRÁULICA
Frontal - 350HP

multiflex
BUILT TO LAST

3818 Direção Motor até 350HP

O conjunto de Direção Hidráulica Multiflex OH-350-WO para motor até 350HP, é composto por bomba de leme hidráulico HP-27 (pressão 70 Bar), cilindro hidráulico OC-350 e 2 mangueiras de 7,5 m com conector de extremidade crimpado CT-7.5. Construído com materiais de excelente qualidade, alta resistência e durabilidade, proporciona pilotagem mais macia e precisa. **Não acompanha óleo.**

DIREÇÃO HIDRÁULICA
Frontal - 700HP

multiflex
BUILT TO LAST

4882 Direção Motor até 700HP

O conjunto de Direção Hidráulica Multiflex OH-700-T7P- WO, parelha até 700HP (2 motores de 350HP), é composto por bomba de leme hidráulico HP-27 (pressão 70 Bar), cilindro hidráulico OC-350, placa adpadora, braço ajustável T7 (400-600 mm) para conectar outro motor ao sistema e 2 mangueiras de 7,5 m com conector de extremidade crimpado CT-7.5. Construído com materiais de excelente qualidade, alta resistência e durabilidade, proporciona pilotagem mais macia e precisa. **Não acompanha óleo.**

KIT VEDAÇÃO PARA CILINDRO
OC - 115U

4745 Kit de vedação para cilindro hidruaúlico OC-115

Kit de vedação para cilindro OC-115U, para manutenção em cilindro hidráulico. **Composto por:** anéis de borracha, bucha de borracha e chave de metal.

KIT VEDAÇÃO PARA CILINDRO
OC - 175U

4746 Kit de vedação para cilindro hidruaúlico OC-175

Kit de vedação para cilindro OC-175U, para manutenção em cilindro hidráulico. **Composto por:** anéis de borracha, bucha de borracha e chave de metal.

KIT VEDAÇÃO PARA CILINDRO
OC - 350U

4747 Kit de vedação para cilindro hidruaúlico OC-350

Kit de vedação para cilindro OC-350U, para manutenção em cilindro hidráulico. **Composto por:** anéis de borracha, bucha de borracha e chave de metal.

KIT VEDAÇÃO PARA BOMBA
HP - 20

4744 Kit de vedação para bomba hidráulica HP-20

Kit de vedação para bomba hidráulica HP-20, para manutenção em bomba hidráulica. **Composto por:** anéis de plástico e borracha, arruela e porca sextavada.

multiflex
BUILT TO LAST

CONECTOR
Cotovelo - ''T''

4748 Cotovelo conector

Cotovelo conector para reposição em cilindro hidráulico, de metal comum, para mangueiras de cilindro hidráulico Multiflex.

4749 Adpatador ''T''

Adapatador ''T'', com purgador de ar, para reposição em cilindro hidráulico, de metal comum, para cilindro hidráulico Multiflex.

MANGUEIRA DE REPOSIÇÃO
Direção hidráulica

4517 Kit de reposição de mangueira

Kit de reposição de mangueira, para kit de direção hidráulica OH-175-WO e OH-350-WO, mangueira **REF.:** CT-7.5, vulcanizada, exclusivo o uso em embarcações.

VOLANTE

SINCE 1965
SAVORETTI ARMANDO

VOLANTE PRETO
3 Raios inox

2547 Volante T18CRB-35 (preto)
Em poliuretano, na cor preto, com reforço em e inox, inclinação de 25º, furo de encaixe universal para caixa saf-t, big-t e hidráulica, com 3 raios reforçados.
Dimensão: Ø350 mm

4695 Volante T28CF-35 (carbono)
Em poliuretano, na cor tipo carbono, com reforço em e inox, inclinação de 25º, furo de encaixe universal para caixa saf-t, big-t e hidráulica, com 3 raios reforçados.
Dimensão: Ø350 mm

VOLANTE RÁDICA
3 Raios inox

3630 Volante T18MO-35 (mogno)
Em Poliuretano, na cor mogno, com reforço em alumínio e inox, inclinação 25º, encaixe universal para caixa saf-t, big-t e hidráulica, com 3 raios reforçados.
Dimensão: Ø350 mm

1701 Volante T18CRB-35 (rádica)
Poliuretano, na cor rádica, com reforço em alumínio e inox, inclinação de 25º, encaixe universal para caixa saf-t, big-t e hidráulica, com 3 raios reforçados.
Dimensão: Ø350 mm

VOLANTE EMBORRACHADO
Branco - Preto - Cinza

1705 Volante T9W-35 (branco)
Em poliuretano, na cor branco, com reforço em alumínio e inox, inclinação de 25º, furo de encaixe universal para caixa saf-t, big-t e hidráulica, com 5 raios reforçados. **Dimensão:** Ø350 mm

1704 Volante T9B-35 (preto)
Em poliuretano, na cor preto, com reforço em alumínio e inox, inclinação de 25º, furo de encaixe universal para caixa saf-t, big-t e hidráulica, com 5 raios reforçados.
Dimensão: Ø350 mm

1706 Volante T9G-35 (cinza)
Em poliuretano, na cor cinza, com reforço em alumínio e inox, inclinação de 25º, furo de encaixe universal para caixa saf-t, big-t e hidráulica, com 5 raios reforçados.
Dimensão: Ø350 mm

VOLANTE ESPORTIVO
Branco - Preto - Bege

1698 Volante T15W-35 (branco)
Em poliuretano, na cor branco, com reforço em alumínio, inclinação de 25º, furo de encaixe universal para caixa saf-t, big-t e hidráulica, com 3 raios reforçados.
Dimensão: Ø350 mm

1699 Volante T15B-35 (preto)
Em poliuretano, na cor preto, com reforço em alumínio, inclinação de 25º, furo de encaixe universal para caixa saf-t, big-t e hidráulica, com 3 raios reforçados.
Dimensão: Ø350 mm

1700 Volante T15A-35 (bege)
Em poliuretano, na cor bege, com reforço em alumínio, inclinação de 25º, furo de encaixe universal para caixa saf-t, big-t e hidráulica, com 3 raios reforçados.
Dimensão: Ø350 mm

SINCE 1965 SAVORETTI ARMANDO

ISO 29775 SISTEMA DIREÇÃO REMOTA PARA MOTORES

VOLANTES ITALIANOS

VOLANTE PRETO
6 Raios inox

3631 Volante T21B-35 (preto)
Em poliuretano, na cor preto, com detalhes em aço inox, inclinação de 15º, furo de encaixe universal para caixa saf-t, big-t e hidráulica, com 6 raios reforçados.
Dimensão: Ø350 mm

VOLANTE BRANCO
6 Raios inox

4008 Volante T21W-35 (branco)
Em poliuretano, na cor branco, com detalhes em aço inox, inclinação de 15º, furo de encaixe universal para caixa saf-t, big-t e hidráulica, com 6 raios reforçados.
Dimensão: Ø350 mm

4009 Volante T26B-35 (preto)
Em poliuretano, na cor preto, com detalhes em aço inox, inclinação de 15º, furo de encaixe universal para caixa saf-t, big-t e hidráulica, com 6 raios reforçados.
Dimensão: Ø350 mm

4010 Volante T26W-35 (branco)
Em poliuretano, na cor branco, com detalhes em aço inox, inclinação de 15º, furo de encaixe universal para caixa saf-t, big-t e hidráulica, com 6 raios reforçados.
Dimensão: Ø350 mm

1702 Volante T22RB-35 (preto)
Em poliuretano, na cor preto, com reforço em alumínio e inox, inclinação de 25º, furo de encaixe universal para caixa saf-t, big-t e hidráulica, com 3 raios reforçados.
Dimensão: Ø350 mm

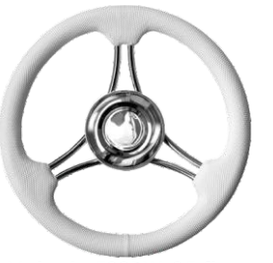

1703 Volante T22RW-35 (branco)
Em poliuretano, na cor branco, com reforço em alumínio e inox, inclinação de 25º, furo de encaixe universal para caixa saf-t, big-t e hidráulica, com 3 raios reforçados. **Dimensão:** Ø350 mm

VOLANTE INOX
3 Raios - Knob

4380 Volante 15-1/2" com Knob
Em aço inox, inclinação de 25º, com 3 raios e furo de encaixe universal para caixa saf-t, big-t e hidráulica, com knob acoplado. **Dimensão:** Ø394 mm

VOLANTE INOX
13-1/2" - 15-1/2"

0217 Volante 13-1/2"
Em aço inox, inclinação de 25º, com 5 raios e furo de encaixe universal para caixa saf-t, big-t e hidráulica, com acabamento central em bakelite.
Dimensão: Ø343 mm

0713 Volante 15-1/2"
Em aço inox, inclinação de 25º, com 5 raios e furo de encaixe universal para caixa saf-t, big-t e hidráulica, com acabamento central em bakelite.
Dimensão: Ø394 mm

SIGMA
Preto

1665 Volante Sigma
Em plástico, na cor preto, 3 raios em curva reforçados, encaixe universal para caixa saf-t, big-t e hidráulica.
Dimensão: Ø280 mm

EPSILOM
Preto

1265 Volante Epsilom
Em plástico, na cor preto, com miolo central em alumínio, 3 raios reforçados, encaixe universal para caixa saf-t, big-t e hidráulica.
Dimensão: Ø350 mm

VOLANTE EMBORRACHADO
Preto - Cinza - 15-1/2"

1423 Volante 15-1/2" - Preto
Em aço inox, com proteção em espuma na cor preto, inclinação de 25º, com 6 raios e furo de encaixe universal para caixa saf-t, big-t e hidráulica, com acabamento central em aço inox.
Dimensão: Ø394 mm

1422-2332 Volante 15-1/2" - Cinza
Em aço inox, com proteção em espuma, na cor cinza, inclinação de 25º, com 5 raios e furo de encaixe universal para caixa saf-t, big-t e hidráulica, com acabamento central em aço inox.
Dimensão: Ø394 mm

VOLANTE ALPHA
Branco - Cinza - Preto

1262 Volante Alpha
Em plástico, na cor branco, 3 raios, encaixe universal para caixa saf-t, big-t e hidráulica. **Dimensão:** Ø340 mm

1662 Volante Alpha
Em plástico, na cor cinza, 3 raios, encaixe universal para caixa saf-t, big-t e hidráulica. **Dimensão:** Ø340 mm

1261 Volante Alpha
Em plástico, na cor preto, 3 raios, encaixe universal para caixa saf-t, big-t e hidráulica. **Dimensão:** Ø340 mm

KNOB
Inox

0712 Knob Inox
Em aço inox, utilizado em todos tamanhos de volantes com espessura da borda de até 1". **Dimensões:** 50 x 38 mm

ACABAMENTO
Inox

4381 Acabamento
Capa de acabamento da porca central do volante. 5/8"-18.

ACABAMENTO
Volante

0726 Capa para volante
Capa para acabamento central do volante, em Backlite. (217-713-1422-1423)

0711 Capa para volante
Capa para acabamento central do volante, em aço inox. (217-713-1422-1423)

VOLANTE THETA
Cinza - Preto

1664 Volante Theta
Em plástico, na cor cinza, com 3 raios reforçados, encaixe universal para caixa saf-t, big-t e hidráulica.
Dimensão: Ø340 mm

1663 Volante Theta
Em plástico, na cor preto, com 3 raios reforçados, encaixe universal para caixa saf-t, big-t e hidráulica.
Dimensão: Ø340 mm

BRINDES E LAZER

RECIPIENTE TÉRMICO
Igloo - Pollar

1163 Caixa térmica 95 litros
Caixa térmica Igloo de 95 litros com tampa fixa, alças laterais, dreno à prova de vazamentos a abertura para conservação da temperatura. **Dimensões:** 900 x 430 x 430 mm.

0300 Caixa térmica 125 litros
Caixa térmica Pollar Cooler de 125 litros, possui alças laterais para melhor transporte, dreno lateral. Caixa com tamanho favorável para locais com pouco espaço. Mantém a temperatura por até 72 horas. **Dimensões:** 72 x 500 x 600 mm

0303 Kit garrafas térmicas
Kit de 3 garrafas térmicas Pollar Cooler, composta de garrafa de 1 litro com alça de poliester e garrafa de 7,6 litros e 2 litros com alças em PVC. Fabricado em material de fácil limpeza e resistente a impactos. Mantém a temperatura por até 72 horas. **1 x 7,6 litros 1 x 2 litros 1 x 1 litro**

BASE GIRATÓRIA
Base - Pedestal

2038 Base giratória cadeira 75301
Base giratória, para cadeiras de embarcações, com prato em aço na cor preto. Rotação 360°. **Dimensões:** 17 x 17 mm

2037 Pedestal para cadeira 75304
Pedestal para cadeiras de embarcações. 1 base em alumínio para fixação na embarcação, 1 tubo de Ø2" em alumínio com 40 cm de altura, e 1 base 360° da cadeira com prato em aço, pintado na cor preto.

CADEIRA LUXO
Dobrável - Pés duplo

1745 Cadeira dobrável de luxo
Cadeira de luxo para uso em deck ou embarcações, em alumínio reforçado, com assento acolchoado, revestida em corino resistente à raios ultra violeta. Apoio para braços em corino. Com oito pernas de apoio. Na cor branco. **Dimensões:** 660 x 610 x 762 mm. **Assento:** 400 mm.

BANCO PESCA
Vinil - Branco

1744 Assento para embarcação 76226
Assento para uso em embarcações, base e encosto acolchoados, com enchimento em espuma e vinil resistente à raios ultra violeta. Base para giro não incluso. Utilizado para maior conforto em pescarias. Na cor branco. **Dimensões:** L: 406 x P: 318 x A: 165 mm.

MALETA ESTANQUE
PVC - Com válvula

0512 Maleta 225x180x85mm
Maleta em PVC, resistentes a grandes impactos, peso e a prova de água. Ideal para transporte de equipamentos delicados como eletrônicos, informática, fotografia e telecomunicação. As maletas possuem válvula de pressão para abertura, caso necessário. **Dimensão interna:** 205 x 145 x 79 mm

0513 Maleta 280x225x155mm
Maleta em PVC, resistentes a grandes impactos, peso e a prova de água. indicado e Ideal para transporte de equipamentos delicados como eletrônicos, informática, fotografia e telecomunicação. As maletas possuem válvula de pressão para abertura, caso necessário. **Dimensão interna:** 260 x 180 x 145 mm

0514 Maleta 380x280x118mm (preto)
0515 Maleta 380x280x118mm (amarelo)
Maleta em PVC, resistentes a grandes impactos, peso e a prova de água. Ideal para transporte de equipamentos. As maletas possuem válvula de pressão para abertura, caso necessário.
Dimensão interna: 365 x 250 x 108 mm

0516 Maleta 511x430x200mm
Maleta em PVC, resistentes a grandes impactos, peso e a prova de água. indicado e Ideal para transporte de equipamentos delicados como eletrônicos, informática, fotografia e telecomunicação. As maletas possuem válvula de pressão para abertura, caso necessário. **Dimensão interna:** 475 x 355 x 180 mm

COPO TÉRMICO
Aço inox - 473ML

4365-4715 Copo térmico preto
Copo térmico 473 ml, em aço inoxidável, parede dupla, isolado a vácuo. Na cor preto.

4366-4713 Copo térmico branco
Copo térmico 473 ml, em aço inoxidável, parede dupla, isolado a vácuo. Na cor branco.

4367-4711 Copo térmico verde
Copo térmico 473 ml, em aço inoxidável, parede dupla, isolado a vácuo. Na cor verde.

4712 Copo térmico laranja
Copo térmico 473 ml, em aço inoxidável, parede dupla, isolado a vácuo. Na cor laranja.

4714 Copo térmico rosa
Copo térmico 473 ml, em aço inoxidável, parede dupla, isolado a vácuo. Na cor rosa.

GARRAFA TÉRMICA DE MESA
Aço inox - 500ML

4705 Garrafa térmica preta
Garrafa térmica de mesa, 500 ml, em aço inoxidável, parede dupla, isolado a vácuo. Na cor preto.

4706 Garrafa térmica branca
Garrafa térmica de mesa, 500 ml, em aço inoxidável, parede dupla, isolado a vácuo. Na cor branco.

4707 Garrafa térmica rosa
Garrafa térmica de mesa, 500 ml, em aço inoxidável, parede dupla, isolado a vácuo. Na cor rosa.

4708 Garrafa térmica rosé
Garrafa térmica de mesa, 500 ml, em aço inoxidável, parede dupla, isolado a vácuo. Na cor rosé.

GARRAFA TÉRMICA
Aço inox - 1300ML

4709 Garrafa térmica verde militar
Garrafa térmica 1300 ml, em aço inoxidável, parede dupla, isolado a vácuo. Na cor verde militar.

COPO TÉRMICO DE ESPUMANTE
Aço inox - 177ML

4716 Copo térmico preto
Copo térmico para espumante, 177 ml, em aço inoxidável, parede dupla, isolado a vácuo. Na cor preto.

4717 Copo térmico branco
Copo térmico para espumante, 177 ml, em aço inoxidável, parede dupla, isolado a vácuo. Na cor branco.

4718 Copo térmico rosa
Copo térmico para espumante, 177 ml, em aço inoxidável, parede dupla, isolado a vácuo. Na cor rosa.

4719 Garrafa térmica rosé
Copo térmico para espumante, 177 ml, em aço inoxidável, parede dupla, isolado a vácuo. Na cor rosé.

4710 Garrafa térmica preta
Garrafa térmica 1300 ml, em aço inoxidável, parede dupla, isolado a vácuo. Na cor preto.

COPO TÉRMICO DE VINHO
Aço inox - 355ML

4720 Copo térmico preto
Copo térmico para vinho, 355 ml, em aço inoxidável, parede dupla, isolado a vácuo. Na cor preto.

4721 Garrafa térmica branco
Copo térmico para vinho, 355 ml, em aço inoxidável, parede dupla, isolado a vácuo. Na cor branco.

4722 Copo térmico rosa
Copo térmico para vinho, 355 ml, em aço inoxidável, parede dupla, isolado a vácuo. Na cor rosa.

4723 Copo térmico azul
Copo térmico para vinho, 355 ml, em aço inoxidável, parede dupla, isolado a vácuo. Na cor azul.

4724 Copo térmico laranja
Copo térmico para vinho, 355 ml, em aço inoxidável, parede dupla, isolado a vácuo. Na cor laranja.

4725 Copo térmico verde
Copo térmico para vinho, 355 ml, em aço inoxidável, parede dupla, isolado a vácuo. Na cor verde.

4726 Copo térmico rosé
Copo térmico para vinho, 355 ml, em aço inoxidável, parede dupla, isolado a vácuo. Na cor rosé.

GARRAFA TÉRMICA ESPORTIVA
Aço inox - 946ML

4727 Garrafa térmica preta
Garrafa térmica esportiva, com alça, 946 ml, em aço inoxidável, parede dupla, isolado a vácuo. Na cor preto.

4728 Garrafa térmica branca
Garrafa térmica esportiva, com alça, 946 ml, em aço inoxidável, parede dupla, isolado a vácuo. Na cor branco.

4729 Garrafa térmica azul claro
Garrafa térmica esportiva, com alça, 946 ml, em aço inoxidável, parede dupla, isolado a vácuo. Na cor azul claro.

4730 Garrafa térmica azul marinho
Garrafa térmica esportiva, com alça, 946 ml, em aço inoxidável, parede dupla, isolado a vácuo. Na cor azul marinho.

4731 Garrafa térmica verde tiffany
Garrafa térmica esportiva, com alça, 946 ml, em aço inoxidável, parede dupla, isolado a vácuo. Na cor verde tiffany.

COPO TÉRMICO COM CANUDO
Aço inox - 500ML

4811 Copo térmico branco
Copo térmico com canudo de inox, 500 ml, em aço inoxidável, parede dupla, isolado a vácuo. Na cor branco. Acompanha escova de limpeza do canudo.

4812 Copo térmico preto
Copo térmico com canudo de inox, 500 ml, em aço inoxidável, parede dupla, isolado a vácuo. Na cor preto. Acompanha escova de limpeza do canudo.

4813 Copo térmico rosa
Copo térmico com canudo de inox, 500 ml, em aço inoxidável, parede dupla, isolado a vácuo. Na cor rosa. Acompanha escova de limpeza do canudo.

4814 Copo térmico azul
Copo térmico com canudo de inox, 500 ml, em aço inoxidável, parede dupla, isolado a vácuo. Na cor azul. Acompanha escova de limpeza do canudo.

4815 Copo térmico rosé
Copo térmico com canudo de inox, 500 ml, em aço inoxidável, parede dupla, isolado a vácuo. Na cor rosé. Acompanha escova de limpeza do canudo.

GARRAFA TÉRMICA
Aço inox - 1000ML

4816 Garrafa térmica preta
Garrafa térmica 1000 ml, em aço inoxidável, parede dupla, isolado a vácuo. Na cor preto.

4817 Garrafa térmica verde militar
Garrafa térmica com alça, 1000 ml, em aço inoxidável, parede dupla, isolado a vácuo. Na cor verde militar.

MOSQUETÃO
Alumínio - Anodizado

4697 Mosquetão verde 70mm
4701 Mosquetão verde 80mm
Mosquetão de alumínio, anodizado na cor verde.

4698 Mosquetão dourado 70mm
4702 Mosquetão dourado 80mm
Mosquetão de alumínio, anodizado na cor dourado.

4699 Mosquetão vermelho 70mm
4703 Mosquetão vermelho 80mm
Mosquetão de alumínio, anodizado na cor vermelho.

4700 Mosquetão azul 70mm
4704 Mosquetão azul 80mm
Mosquetão de alumínio, anodizado na cor azul.

COLETE ATTITUDE
Nylon - Dominator

1346	Colete Azul-Amarelo	M-G	40-60Kg
1347	Colete Azul-Amarelo	X-XG	+ 60Kg
1348	Colete Azul-Preto	M-G	40-60Kg
1349	Colete Azul-Preto	X-XG	+ 60Kg
1350	Colete Azul-Branco	M-G	40-60Kg
1352	Colete Cinza-Preto	M-G	40-60Kg
1353	Colete Cinza-Preto	X-XG	+ 60Kg
1316	Colete Laranja-Branco	M-G	40-60Kg
1347	Colete Laranja-Branco	X-XG	+ 60Kg

Colete de nylon ATTITUDE modelo DOMINATOR

COLETE YAMAHA
Neoprene PVC

1330	Colete Neoprene PVC	X-XG	+ 60Kg
1331	Colete Neoprene PVC	XX-XXXG	+ 60Kg

COLETE SEADOO
Neoprene PVC

1328	Colete Neoprene PVC	X-XG	+ 60Kg
1329	Colete Neoprene PVC	XX-XXXG	+ 60Kg

Colete para prática de atividades aquáticas, com revestimento em nylon, utilizado para navegação costeira em embarcações de até 5m. Proporciona maior liberdade de movimentos, proteção e conforto. Possui três engates em nylon e cinta em poliamida. Colete Yamaha na cor azul e colete Seadoo na cor laranja.

COLETE ATTITUDE
Nylon - Universal

1319	Colete Azul-Amarelo	G	40-60Kg
1320	Colete Azul-Amarelo	XG	+ 60Kg
1321	Colete Azul-Preto	P-M	25-40Kg
1322	Colete Azul-Preto	G	40-60Kg
1323	Colete Azul-Preto	XG	+ 60Kg
1324	Colete Azul-Branco	P-M	25-40Kg
1325	Colete Azul-Branco	G	40-60Kg
1326	Colete Azul-Branco	XG	+ 60Kg
1337	Colete Cinza-Preto	P-M	25-40Kg
1338	Colete Cinza-Preto	G	40-60Kg
1339	Colete Cinza-Preto	XG	+ 60Kg
1340	Colete Laranja-Branco	P-M	25-40Kg
1341	Colete Laranja-Branco	G	40-60Kg
1342	Colete Laranja-Branco	XG	+ 60Kg
1343	Colete Vermelho-Preto	P-M	25-40Kg
1344	Colete Vermelho-Preto	G	40-60Kg
1345	Colete Vermelho-Preto	XG	+ 60Kg

COLETE ATTITUDE
Neoprene PVC

1334	Colete Neoprene PVC	G-XG	+ 60Kg
1335	Colete Neoprene PVC	XXG-XXXG	+ 60Kg

1354	Colete Neoprene PVC	G-XG	+ 60Kg
1355	Colete Neoprene PVC	XXG-XXXG	+ 60Kg

1332	Colete Neoprene PVC	G-XG	+ 60Kg
1333	Colete Neoprene PVC	XXG-XXXG	+ 60Kg

Colete para pratica de atividades aquáticas, em neoprene EPE com flutuador de espuma de célula fechada extramacia, para alta flutuabilidade. Proporciona maior liberdade de movimentos, proteção e conforto. Possui zíper frontal de nylon de alta resistência, dois engates em nylon e cinta em poliamida. Nas cores Preto, Amarelo e Azul.

COLETE ATTITUDE
Neoprene EPE

1358	Colete Neoprene PVC	G-XG	+ 60Kg
1359	Colete Neoprene PVC	XXG-XXXG	+ 60Kg

1360	Colete Neoprene PVC	G-XG	+ 60Kg
1361	Colete Neoprene PVC	XXG-XXXG	+ 60Kg

1356	Colete Neoprene PVC	G-XG	+ 60Kg
1357	Colete Neoprene PVC	XXG-XXXG	+ 60Kg

Colete para pratica de atividades aquáticas, em neoprene PVC com barra de 2,5cm, com flutuador de espuma de célula fechada extramacia , para alta flutuabilidade. Proporciona maior liberdade de movimentos, proteção e conforto. Possui zíper frontal de nylon de alta resistência, dois engates em nylon e cinta em poliamida. Nas cores Preto, Amarelo e Azul.

CINTAS

Com mais de 30 anos de experiência na produção e fabricação de cintas para amarração e elevação de cargas, graças aos recursos internos de desenvolvimento e fabricação, conseguiu desenvolver soluções personalizadas com requisitos especiais para diferentes tipos de aplicações. A fabricação em grande escala está sujeita a inspeções constantes, como por exemplo, testes de resistência.

Cinta de amarração:
As cintas para elevação de cargas, são produzidas de acordo com as Normas Internacional EN 12195-2 com fator de segurança de 2:1, garantindo assim a máxima segurança na utilização das cintas de amarração.

Cinta de elevação: As cintas para elevação de cargas, são produzidas de acordo com as Normas Internacional EN 1492-1 com fator de segurança de 7:1, garantindo assim a máxima segurança na utilização das cintas de elevação em relação à sua capacidade de carga. Possuem aprovação nos mais rigorosos testes, com total absorção de esforços e resistência a sucessivos carregamento de cargas. Leves e extremamente flexíveis, são ideais para içamento de cargas de material delicado, superando em muito cordas, correntes e cabos de aço.

Cintas para amarração e elevação de poliéster
As cintas de poliéster são padrões mais comuns no Brasil. Estes produtos resistem a temperaturas quentes e tropicais, além de oferecer resistência superior a agentes atmosféricos, possui muita resistência a substâncias ácidas ou a certos agentes químicos.. Este produto disponível em muitas escolhas de modelos, tamanhos e cores.

CINTA DE AMARRAÇÃO
Poliéster reforçado - FS 2:1 EN 12195-2

		LARGURA (mm)	CARGA TRABALHO (kg)	CARGA RUPTURA (kg)
3972	1m	25,0	250,0	500,0
3973	2m	25,0	250,0	500,0
3974	3m	25,0	250,0	500,0

Descrição
Cinta para carga, com trava de segurança, fita plana de poliéster, quimicamente tratada para menor absorção de água, e com tratamento térmico conforme exigência da norma de segurança, prática e segura para amarração de cargas em geral, motocicletas e barcos.

		LARGURA (mm)	CARGA TRABALHO (kg)	CARGA RUPTURA (kg)
3968	1m	25,0	250,0	500,0
3969	2m	25,0	250,0	500,0
3970	3m	25,0	250,0	500,0
3971	4m	25,0	250,0	500,0

Descrição
Cinta para carga, com trava de segurança e gancho, fita plana de poliéster, quimicamente tratada para menor absorção de água, e com tratamento térmico conforme exigência da norma de segurança, prática e segura para amarração de cargas em geral, motocicletas e barcos.

		LARGURA (mm)	CARGA TRABALHO (kg)	CARGA RUPTURA (kg)
3993	2m	25,0	250,0	500,0
3994	3m	25,0	250,0	500,0

Descrição
Cinta para carga, com trava de segurança e gancho emborrachado, fita plana de poliéster, quimicamente tratada para menor absorção de água, e com tratamento térmico conforme exigência da norma de segurança, prática e segura para amarração de cargas em geral, motocicletas e barcos.

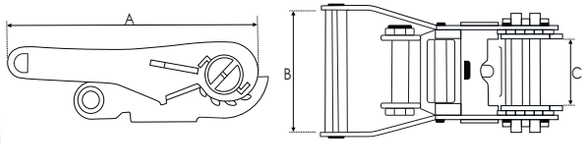

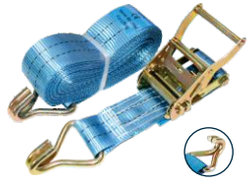

		LARGURA (mm)	A (mm)	B (mm)	C (mm)	CARGA LINEAR (kg)	CARGA SISTEMA (kg)
3072	8m	38,0	150,0	70,0	40,0	1.500	3.000

		LARGURA (mm)	A (mm)	B (mm)	C (mm)	CARGA LINEAR (kg)	CARGA SISTEMA (kg)
3951	3m	25,0	130,0	60,0	35,0	0.750	1.500
3952	4m	25,0	130,0	60,0	35,0	0.750	1.500
3953	5m	25,0	130,0	60,0	35,0	0.750	1.500
596-3957	6m	25,0	130,0	60,0	35,0	1.500	3.000

		LARGURA (mm)	A (mm)	B (mm)	C (mm)	CARGA LINEAR (kg)	CARGA SISTEMA (kg)
3961	3m	50,0	225,0	95,0	55,0	2.000	4.000
3962	4m	50,0	225,0	95,0	55,0	2.000	4.000
3963	5m	50,0	225,0	95,0	55,0	2.000	4.000
2311-3966	6m	50,0	225,0	95,0	55,0	2.000	4.000
3965	8m	50,0	225,0	95,0	55,0	2.000	4.000
600-3964	10m	50,0	225,0	95,0	55,0	2.000	4.000

		LARGURA (mm)	A (mm)	B (mm)	C (mm)	CARGA LINEAR (kg)	CARGA SISTEMA (kg)
3954	3m	35,0	130,0	70,0	45,0	1.000	2.000
3955	4m	35,0	130,0	70,0	45,0	1.000	2.000
3956	5m	35,0	130,0	70,0	45,0	1.000	2.000
596-3958	6m	35,0	130,0	70,0	45,0	1.000	2.000
597-3959	8m	35,0	130,0	70,0	45,0	1.000	2.000
599-3960	9m	35,0	130,0	70,0	45,0	1.000	2.000

		LARGURA (mm)	A (mm)	B (mm)	C (mm)	CARGA LINEAR (kg)	CARGA SISTEMA (kg)
3093-3967	10m	75,0	320,0	105,0	85,0	4.000	8.000

Cinta para amarração de carga em geral, com catraca bicromatizada com rabicho gancho, fita plana 100% poliéster de alto tencionamento e costura reforçada, quimicamente tratada para menor absorção de água, e com tratamento térmico conforme exigência da norma de segurança, prática e segura para amarração de cargas em geral, motocicletas e barcos. Não recomendado o uso para içamento de cargas.

CINTA DE ELEVAÇÃO
Poliéster reforçado - FS 7:1 EN 1492-1

COR PADRÃO

		LARGURA (mm)	CARGA LINEAR (kg)	CARGA SISTEMA (kg)
3975	2m	30,0	1.000	2.000
3976	3m	30,0	1.000	2.000
3977	4m	30,0	1.000	2.000
3978	5m	30,0	1.000	2.000

Limites de carga para trabalho com 1 cinta

VERTICAL	FORÇA	CESTO	CESTO 45°	CESTO 60°
1.000	800	2.000	1.400	1.000

Limites de carga para trabalho com 2 cintas

ELEVAÇÃO LINHA RETA 45°	ELEVAÇÃO SUFOCADO 45°	ELEVAÇÃO LINHA RETA 45°-60°	ELEVAÇÃO SUFOCADO 45°-60°
1.400	1.120	1.000	800

COR PADRÃO

		LARGURA (mm)	CARGA LINEAR (kg)	CARGA SISTEMA (kg)
3979	2m	60,0	2.000	4.000
3980	3m	60,0	2.000	4.000
3981	4m	60,0	2.000	4.000
3982	5m	60,0	2.000	4.000

Limites de carga para trabalho com 1 cinta

VERTICAL	FORÇA	CESTO	CESTO 45°	CESTO 60°
2.000	1.600	4.000	2.800	2.000

Limites de carga para trabalho com 2 cintas

ELEVAÇÃO LINHA RETA 45°	ELEVAÇÃO SUFOCADO 45°	ELEVAÇÃO LINHA RETA 45°-60°	ELEVAÇÃO SUFOCADO 45°-60°
2.800	2.240	2.000	1.600

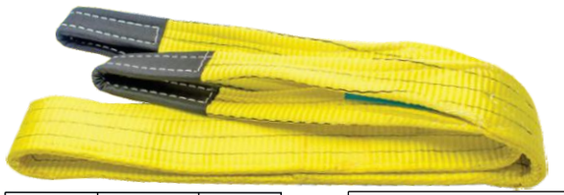

COR PADRÃO

		LARGURA (mm)	CARGA LINEAR (kg)	CARGA SISTEMA (kg)
3983	2m	90,0	3.000	6.000
3984	3m	90,0	3.000	6.000
3985	4m	90,0	3.000	6.000
3986	5m	90,0	3.000	6.000

Limites de carga para trabalho com 1 cinta

VERTICAL	FORÇA	CESTO	CESTO 45°	CESTO 60°
3.000	2.400	6.000	4.200	3.000

Limites de carga para trabalho com 2 cintas

ELEVAÇÃO LINHA RETA 45°	ELEVAÇÃO SUFOCADO 45°	ELEVAÇÃO LINHA RETA 45°-60°	ELEVAÇÃO SUFOCADO 45°-60°
4.200	3.360	3.000	2.400

COR PADRÃO

		LARGURA (mm)	CARGA LINEAR (kg)	CARGA SISTEMA (kg)
3987	4m	120,0	4.000	8.000
3988	6m	120,0	4.000	8.000
3989	8m	120,0	4.000	8.000

Limites de carga para trabalho com 1 cinta

VERTICAL	FORÇA	CESTO	CESTO 45°	CESTO 60°
4.000	3.200	8.000	5.600	4.000

Limites de carga para trabalho com 2 cintas

ELEVAÇÃO LINHA RETA 45°	ELEVAÇÃO SUFOCADO 45°	ELEVAÇÃO LINHA RETA 45°-60°	ELEVAÇÃO SUFOCADO 45°-60°
5.600	4.480	4.000	3.200

COR PADRÃO

		LARGURA (mm)	CARGA LINEAR (kg)	CARGA SISTEMA (kg)
3990	4m	150,0	5.000	10.000
3991	6m	150,0	5.000	10.000
3992	8m	150,0	5.000	10.000

Limites de carga para trabalho com 1 cinta

VERTICAL	FORÇA	CESTO	CESTO 45°	CESTO 60°
5.000	4.000	10.000	7.000	5.000

Limites de carga para trabalho com 2 cintas

ELEVAÇÃO LINHA RETA 45°	ELEVAÇÃO SUFOCADO 45°	ELEVAÇÃO LINHA RETA 45°-60°	ELEVAÇÃO SUFOCADO 45°-60°
7.000	5.600	5.000	4.000

Caracteríticas
Cinta de elevação de carga tipo Sling, 100% poliéster de alto tencionamento e costura reforçada, quimicamente tratada para menor absorção de água, e com tratamento térmico conforme exigência da norma de segurança, prática e segura para elevação de cargas em geral, desde que mantido o padrão de segurança.

Recomendações
Não recomendado o uso para amarração cargas.

Política de vendas

- Atendimento em atacado, exclusivamente pessoa jurídica;
- Primeira compra a vista, ou no cartão de crédito e débito.
- Parcelamos sua compra nos cartões de crédito:

VISA MasterCard elo

- Boleto Bancário, sujeito a análise de crédito;
- Garantia de 90 dias contra defeito de fabricação.

Para maiores informações consulte.

Televendas

Whatsapp: 27 2124-6960 • 2124-6963 • 2124-6965 • 2124-6972

vendas1@marinecenter.com.br
vendas2@marinecenter.com.br
vendas3@marinecenter.com.br
vendas4@marinecenter.com.br

NOSSOS PRINCIPAIS PARCEIROS

Marine Center Imp. Exp. Ltda

Rod. Gov. Mário Covas, nº4251, Loja 02
CEP 29.162-703, Planalto de Carapina, Serra, ES

TEL: (27) 2124.6970

contato@marinecenter.com.br

Visite nosso site:
www.marinecenter.com.br

A gente se **#importa**