Версия – июль 2021 г.

Гарантируем высокую эффективность. **Diana Easy 85/115.**

HEIDELBERG

Склейка складных картонных коробок теперь ещё быстрее и проще.

1878 Фердинанд Эмиль Ягенберг основал компанию по оптовой продаже бумаги в Дюссельдорфе

1930 Построена первая фальцевально-склеивающая машина Jagenberg

1958 Создана первая фальцевально-склеивающая машина под маркой Diana

1971 Запуск производства на новом заводе в г. Нойс, Германия

1994 Основание компании Jagenberg Diana GmbH

1999 Слияние компании WPM GmbH, партнёра-поставщика, с компанией Jagenberg Slovensko, spol. s.r.o., Словакия

2003 Слияние с компанией Heidelberger Druckmaschinen AG

2008 Запуск нового поколения Diana начиная с машины Diana X 115, концентрация всей цепочки производства фальцевально-склеивающих машин в г. Нове Место, Словакия

2014 Партнёрство Heidelberger Druckmaschinen AG с компанией MK Masterwork, Китай

Рынок упаковки переживает постоянные изменения. Модернизация и адаптация к этим изменениям на рынке становятся важными предпосылками для дальнейшего успеха в конкурентной среде. В ответ на изменяющиеся потребности наших клиентов мы расширили портфолио фальцевально-склеивающих машин в среднем ценовом сегменте благодаря машине Diana Easy от нашего партнёра Masterwork. Diana Easy – это не только идеальная машина для тех, кто только начинает работать в мире упаковки, но и недорогое и эффективное дополнение к существующему оборудованию для профессионального производства упаковки.

Машина также обеспечивает быструю и удобную процедуру переналадки, удобный для пользователя дизайн и высочайшие стандарты качества. Diana Easy способна показывать максимальную рабочую скорость 350 м/мин. и идеально подходит для самых разнообразных производственных задач в диапазоне форматов 85 и 115 см, а также картонной упаковки до максимальной длины 600 мм. Машина обеспечивает возможность обработки широкого спектра материалов от 200-600 г/м² для сплошного картона до гофрокартона E-профиля.

Система интеллектуальной настройки, основанная на концепции управления с помощью системы PLC, доступна в качестве дополнительной опции, которая расширяет возможности прежде трудоёмких и продолжительных процедур переналадки. В то время как функция SmartSet сохраняет все настройки для быстрого воспроизведения повторяющихся работ, функция DigiSet вычисляет позиции роликовых конвейеров для первоначальной переналадки. Благодаря функции DriveSet конвейеры можно перемещать с помощью электродвигателя, что очень удобно.

Сохранение концепции дизайна серии моделей Diana X и Diana Smart означает, что большинство модулей расширения и устройств возможно использовать и в Diana Easy, и наоборот.

Diana Easy можно дооснащать устройством переворота стопы, самонакладом Diana Feeder или устройством полуавтоматической приёмки заготовок и упаковки продукции. Это позволяет значительно упростить работу с материалами в разных зонах машины, улучшить производственный процесс и снизить трудозатраты.

Машина предлагает широкий спектр быстрых и экономически эффективных вариантов модернизации, таких как:

- Фальцевальные валы задних клапанов для производства складных коробок с 4-мя и 6-ю точками склейки
- Центральные конвейеры в модуле предварительной фальцовки и фальцевальной секции
- Встроенная «в линию» система отбраковки дефектных заготовок
- Возможность модернизации до уровня производительности 350 м/мин.

Машина Diana Easy 85/115 производится компанией Masterwork, а распространяется компанией Heidelberg на эксклюзивной основе и обеспечивается сервисной поддержкой через профессиональную и широко известную по всему миру сеть представительств и сервисных центров компании Heidelberg.

heidelberg.com/ru/folding-carton-gluing

Превосходные характеристики.
Краткий обзор фактов.

Ключевые особенности:

- Самонаклад с единым сервоприводом
- Выравнивание заготовок в стандартной комплектации
- Модуль предварительной фальцовки длиной 3 м
- Комбинированный модуль для самоскладных коробок с новейшей концепцией надёжности и стабильности
- Фальцевальная секция с гибкой конструкцией роликовой штанги
- Передаточная секция с возможностью дооснащения системой отбраковки дефектных заготовок
- Устройство подборки и опрессовки длиной 4 м
- Встроенная система контроля складных коробок с помощью модуля Diana Inspector
- Современная концепция управления с помощью сенсорного экрана
- Свободный доступ для простой и удобной переналадки
- Надёжная конструкция рольшин, подтвердившая свою эффективность в серии машин Diana
- Машина монолитной конструкции при работе допускает лишь чуть заметную вибрацию
- Интеллектуальная система направления ремней для максимально простой и быстрой их замены

heidelberg.com/ru/folding-carton-gluing

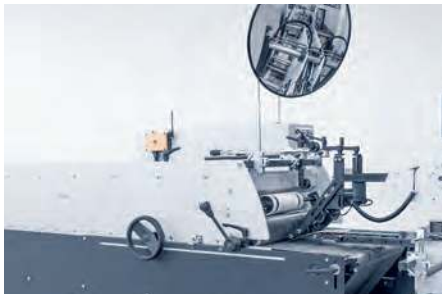

7 Передаточная секция

- Два верхних и два нижних конвейера
- Верхние конвейеры регулируются вручную, нижние конвейеры – автоматически от привода
- Возможность дооснащения встраиваемой системой отбраковки дефектных заготовок (дополнительная опция)
- Сенсорный экран для комфортного управления машиной

8 Секция подборки и опрессовки

- Ширина опрессовывающего полотна 600 мм
- Секция опрессовки длиной 2.4 м
- Мягкий резиновый ремень для точного и сбалансированного обжима (дополнительная опция)
- Функция старт-стопного режима (дополнительная опция)

Для повышения срока службы и максимальной эффективности:
Договоры на сервисное обслуживание

- Договоры на сервисное обслуживание обеспечивают, с одной стороны, безопасность, надёжность и уверенность, а с другой – предоставляют вам преимущества полноценного контроля издержек и простоты администрирования
- Обслуживание выполняется высококвалифицированными специалистами
- Эксклюзивное пользование оригинальными запасными частями и расходными материалами
- Защита ваших капиталовложений в машину
- Сохранение стабильных номинальных технических характеристик для возможности дальнейшей перепродажи машины

heidelberg.com/ru/service-agreements

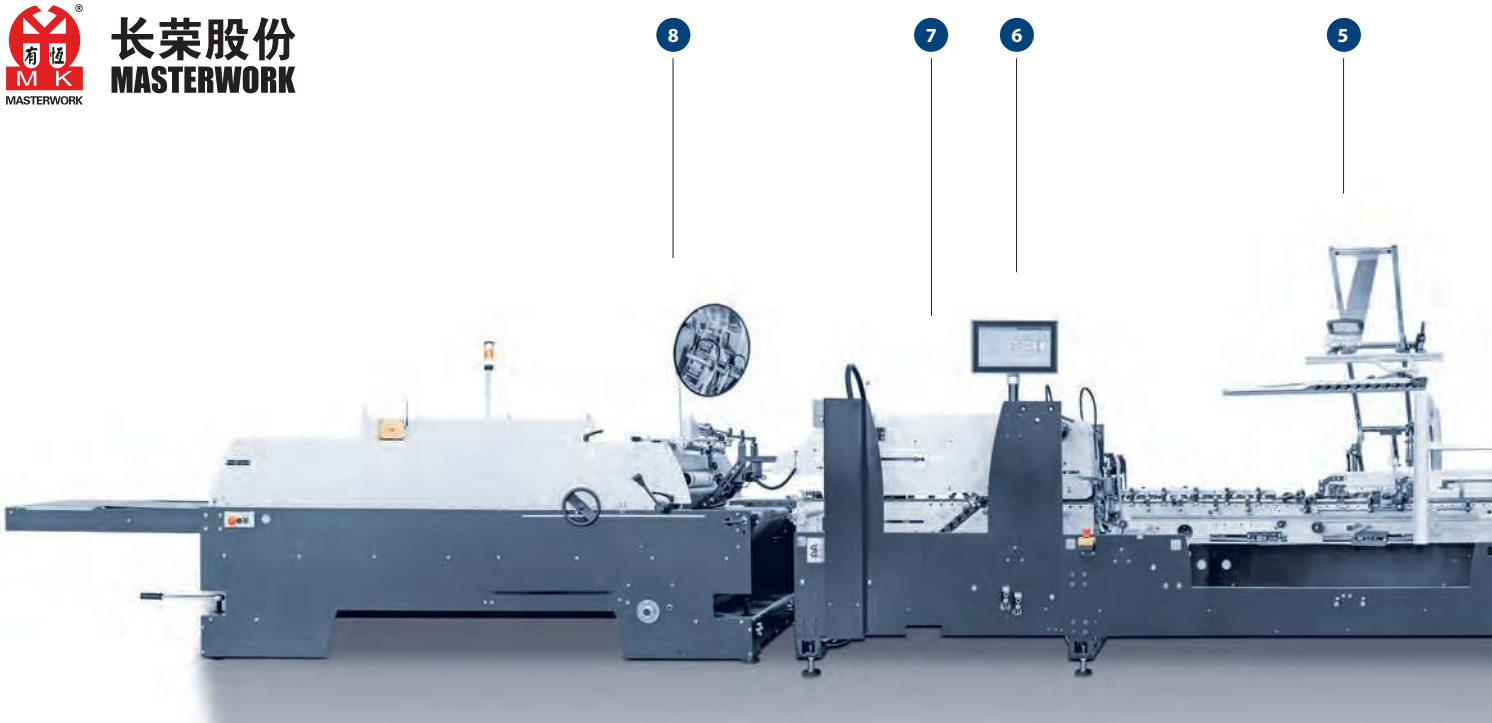

Представленная машина является примером конфигурации.
Некоторые указанные функции и узлы оборудования устанавливаются по желанию в качестве опции.

1 Самонаклад с модулем выравнивания заготовок

- Короткое время переналадки
- Фрикционный самонаклад с быстрой регулировкой направляющих транспортных ремней
- Замена ремней занимает менее 60 секунд без извлечения приводного вала
- Регулировка конвейеров по длине
- Самонаклад с вакуумной головкой (опция)
- Функция выравнивания заготовок в базовой комплектации
- Выравнивание заготовок возможно по правой или левой стороне
- Боковые направляющие регулируются до 50 мм
- Верхний/нижний центральный конвейер в модуле выравнивания заготовок (опция)

2 Модуль видеоконтроля качества Diana Inspector (дополнительная опция)

- Встроенная «в линию» инспекционная система контроля качества по всей площади печатного изображения
- Технология вакуумных лент стабилизирует заготовку для точного видеоконтроля
- Инспекционная система контроля качества для заданных зон с различным разрешением
- Инспекционная система контроля качества для фольги горячего тиснения, материалов с ламинацией алюминиевой фольгой и прочих высокоглянцевых поверхностей
- Установленные значения могут быть сохранены для повторяющихся заказов
- Измерение неравномерности цвета свыше Δ2.5
- Возможность автоматической отбраковки дефектных и перекошенных картонных заготовок
- Формирование автоматических отчётов
- Надёжность и стабильность проводки заготовок
- Низкое энергопотребление (светодиодная подсветка)
- Сравнение с эталонным PDF-файлом для повышенного контроля качества

3 Модуль предварительной фальцовки

- Удобство обслуживания и свобода доступа благодаря низким боковым станинам на стороне оператора и стороне привода
- Предварительная фальцовка для линий биговки 1 и 3
- Центральные конвейеры (возможность дооснащения в качестве опции)

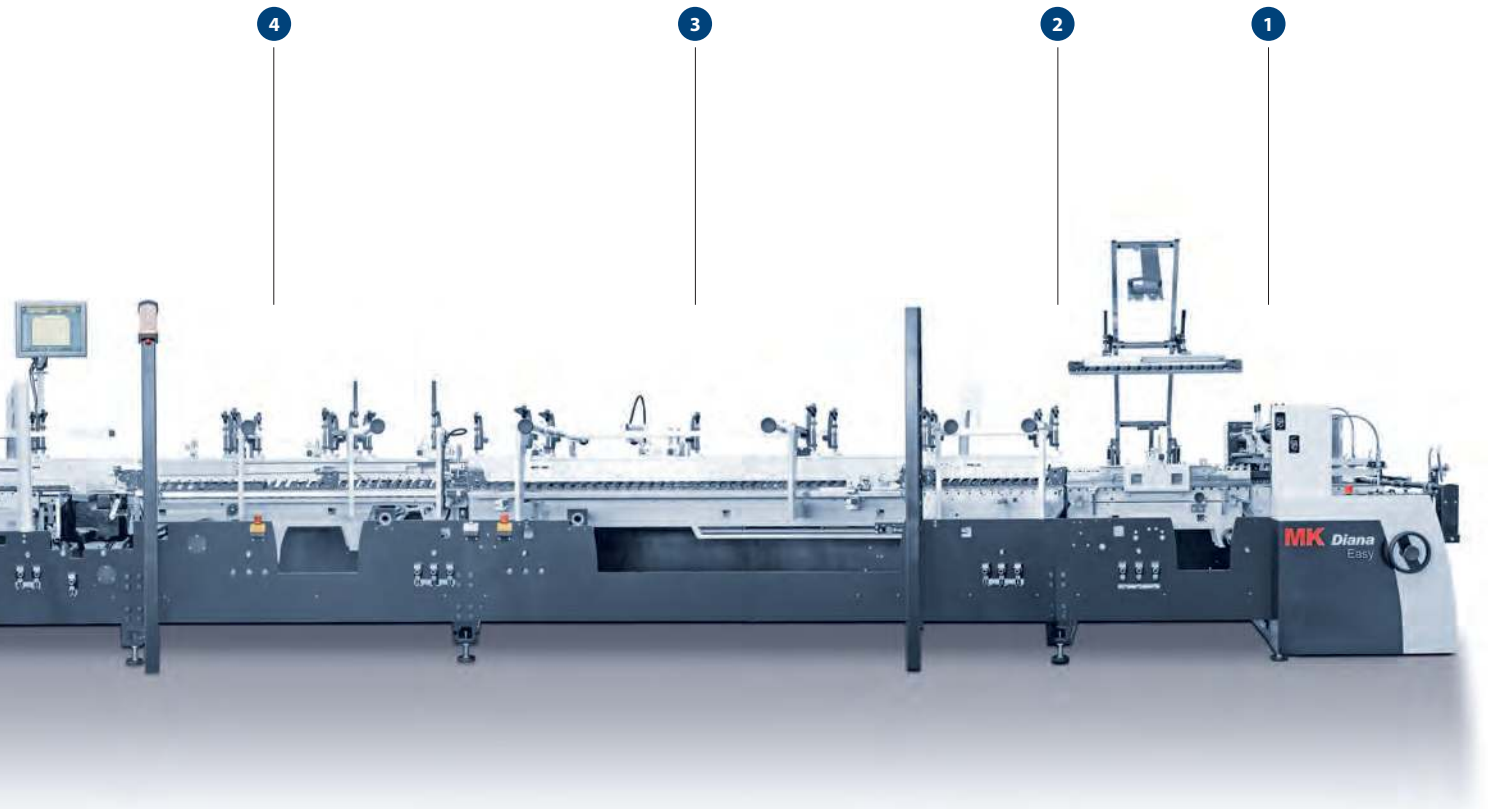

4 Комбинированный модуль

- Три нижних конвейера и пять верхних рольшин
- Возможность установки или дооснащения модулем расширения для многоточечных складных коробок (опция)
- Устройство для фальцовки самоскладного дна в стандартной комплектации
- Концепция защитного светового барьера для максимальной безопасности оператора без ограничения свободы доступа

5 Фальцевальная секция

- Правый и левый конвейеры с телескопическими рольшинами
- В качестве стандартной функции левосторонняя фальцовка с последующей правосторонней или правосторонняя фальцовка с последующей левосторонней
- Сдвигаемая верхняя рольшина центрального конвейера (опция), простая установка и снятие нижней рольшины благодаря легковесной конструкции
- Возможность фальцовки ремнём коробок с шириной до 45 мм в раскрытом виде (опция)

6 Пользовательский интерфейс машины и автоматизация

- Сенсорный экран для управления машиной
- Встроенная «в линию» инспекционная система контроля качества по всей площади печатного изображения и фольги
- Простой и интуитивно понятный интерфейс пользователя машины с удобными меню навигации с подсказками
- SmartSet: Параметры позиционирования могут быть сохранены для повторяющихся заказов (опция)
- DigiSet: Автоматический предварительный расчёт всех позиций конвейеров, при этом все настройки могут быть сохранены для повторяющихся заказов (опция)
- DriveSet для моторизованного перемещения рольшин (опция)

Технические характеристики

Область применения		Diana Easy 85	Diana Easy 115
Коробки с 1-й точкой склейки	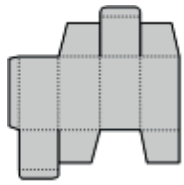		
Ш × Д (макс.), мм		850 × 600	1 150 × 600
Ш × Д (мин.), мм		75 × 55	75 × 55
Ш × Д (мин.), мм (с устройством для обработки коробок малого формата)		45 × 55	45 × 55
Коробка с самоскладным дном	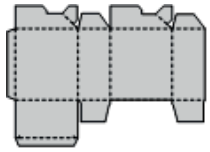		
Ш × Д (макс.), мм		800 × 600	1 150 × 600
Ш × Д (мин.), мм		146 × 55	146 × 55
Коробка с 4-мя точками склейки	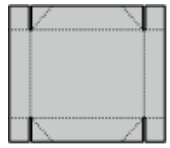		
Ш × Д (макс.), мм		850 × 680	880 × 680
Ш × Д (мин.), мм		120 × 110	120 × 110
Коробка с 6-ю точками склейки	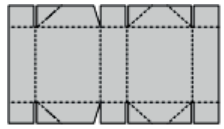		
Ш × Д (макс.), мм		850 × 630	1 150[1] × 630
Ш × Д (мин.), мм		250 × 130	250 × 130

[1] Только при наличии устройства вывода с регулировкой в поперечном направлении.

Допустимые материалы	Diana Easy 85	Diana Easy 115
Макс. скорость, м/мин. • опция	300 350	300 350
Материал (сплошной картон), г/м^2	200 – 600	200 – 600
Материал (гофрокартон)	до гофрокартона с профилем E	до гофрокартона с профилем E
Ширина картонной заготовки (мин.), мм	45 (опция)	45 (опция)
Ширина картонной заготовки (макс.), мм	850	1 150

Функции и решения.
Diana Easy 85/115.

Эксплуатационная готовность

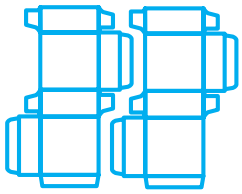

На **17 %**

больше пространства для высококачественной обработки складных картонных коробок. **Самая длинная** фальцевально-склеивающая машина в своём классе.

Модули расширения для любых стандартных типов коробок.

Возможности модернизации – дооснащение почти любым дополнительным оборудованием, даже для производства складных коробок с 4-мя и 6-ю точками склейки.

Более **100 лет** успешного опыта создания фальцевально-склеивающих машин.

Производительность

Высокоскоростная обработка.

Скорость транспортного ремня до

350 м/мин.

Широкий диапазон продукции:

Наименьшая **ширина заготовки 45 мм** (в раскрытом виде). Максимально возможная **ширина заготовки 850/1150 мм.**

Более **100 000** коробок с самоскладным дном в час.

Удобство пользователя

SmartSet.

Сохраняет данные о тираже и экономит время переналадки.

Безопасность эксплуатации. Подтверждено сертификатом стандарта экологической безопасности (GS).

DigiSet.

Сокращает время переналадки на

50 %.

**Представительство по продажам
и сервисному обслуживанию:
ООО «Гейдельберг-СНГ»**
Россия, 141407, МО, г. Химки,
ул. Панфилова, влд. 19, стр. 1
телефон: +7(495) 995 04 90
факс: +7(495) 995 04 91
www.heidelberg.ru

Сведения о брошюре
Напечатано: 07/21
Фотографии: Heidelberger Druckmaschinen AG
Изготовление печатных форм: Suprasetter
Печать: Speedmaster
Послепечатная обработка: Stahlfolder
Расходные материалы: Saphira
Шрифты: Minion Pro, Myriad Pro
Отпечатано в России

Торговые марки
Heidelberg и логотип Heidelberg являются зарегистрированными торговыми марками Heidelberger Druckmaschinen AG в США и других странах. Все другие торговые марки являются собственностью соответствующих владельцев.

Для получения более подробной информации об уровне выбросов Diana Easy 85/115, пожалуйста, посетите наш сайт **heidelberg.ru**

Мы оставляем за собой право на внесение технических и иных изменений.

Ответственность за содержание текста
Содержание данной брошюры было подготовлено с большой тщательностью. Не признаются никакие гарантии или ответственность за корректность, полноту или точность информации. Предоставленная информация основана на идеальных условиях и надлежащем применении машины. Достижение этих параметров и значений зависит от множества факторов и обстоятельств, которые находятся вне возможности контроля Heidelberg (например, настройки машины, технические условия, условия окружающей среды, используемые сырьё, запчасти и расходные материалы, применяемые стандарты ухода и обслуживания машины, уровень квалификации оператора и т.д.). В силу этого они не входят ни в перечень характеристик машины, ни в объём гарантии. Данная брошюра не является коммерческим предложением с контрактными обязательствами и представлена только в целях предоставления (необязывающей) информации.

MASTERWORK 长荣股份 MASTERWORK
business partner of HEIDELBERG
FSC www.fsc.org FSC® C008807 The mark of responsible forestry
print and equipment CO_2 neutral HEIDELBERG
www.heidelberg.com/co2 · ID1000718/100000